من إصدارات مكتبة أبو سعيدة الوثائقية
النجف الأشرف

المشجر الوافي

القسم الأول في السلسلة الموسوية
الجزء الثالث

تأليف

السيد حسين أبو سعيدة الموسوي

مؤسسة إحياء الكتب الإسلامية

مؤسسة البلاغ
بيروت - لبنان

من إصدارات مكتبة أبو سعيدة الوثائقية
النجف الأشرف

المشجر الوافي

الجزء الثالث

القسم الأول في السلسلة الموسوية

تأليف
السيد حسين أبو سعيدة الموسوي

Shiabooks.net

مؤسسة إحياء الكتب الإسلامية

مؤسسة البلاغ
بيروت - لبنان

الطبعة الأولى: ١٩٩٢ - ١٩٩٦ م - بغداد

(القسم الأول فقط، طبع في أربعة أجزاء)

الطبعة الثانية: ١٩٩٨م - بيروت - مركز العترة للدراسات والبحوث

(القسم الأول فقط، طبع مجلد واحد يحتوي على اربعة أجزء)

الطبعة الثالثة: ٢٠٠٤ م - بيروت - دار المحجة البيضاء

(القسم الأول فقط، طبع في أربعة مجلدات)

الطبعة الرابعة: ٢٠٠٤م - قم المقدسة - مؤسسة عاشوراء

(القسم الأول فقط، طبعة في ثلاث مجلدات)

الطبعة الخامسة: ٢٠١١ م - مؤسسة البلاغ - بين يدي القارئ الكريم

(وهي طبعة كاملة مستوعبة لجميع اقسام الكتاب وتقع في إثنتي عشر مجلداً)

مؤسسة إحياء الكتب الإسلامية

إيران - قم - شارع سمية - زقاق ٣١ رقم ١٩

هاتف: ٧٧١٩٦٥٧ - ٠٠٩٨٢٥١

مؤسسة البلاغ

للطباعة والنشر والتوزيع

بئر العبد - مدخل مدرسة حارة حريك الرسمية الثانية - بناية فوعاني - الطابق الأول

ص.ب ١١٠ - ٧٩٥٢ بيروت ٢٢٥٠-١١٠٧ - هاتف: (٠٢/٥١٤٩٠٥) - تلفاكس: ٠١/٥٥٣١١٩ لبنان

الموقع الإلكتروني: www.albalagh-est.com

E-mail : Albalagh-est@hotmail.com

خارطة الكتاب العامة لجميع الاجزاء

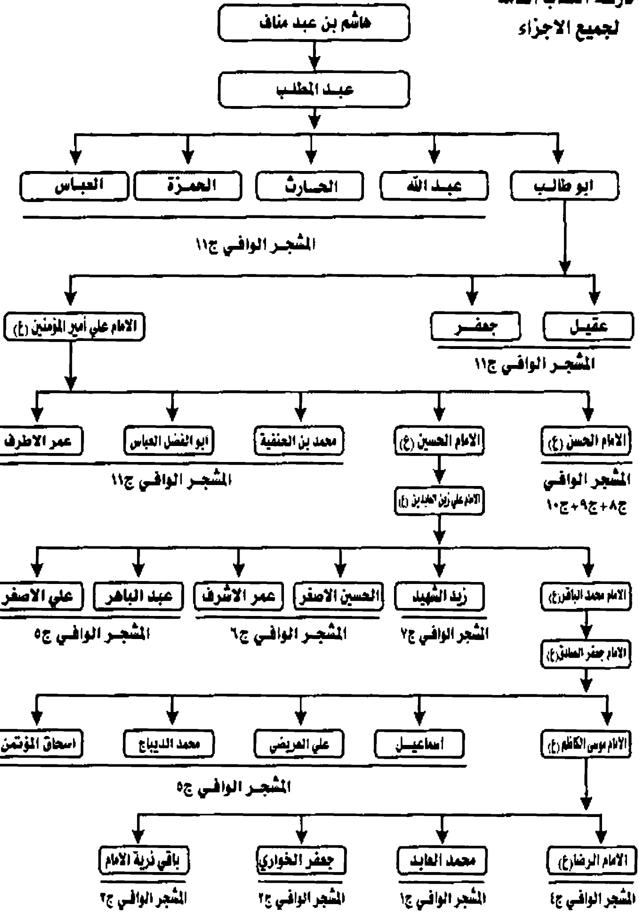

بسم الله الرحمن الرحيم

أهمّية علم النّسب

مبحث بقلم

السيد علي نجل سماحة العلّامة المؤلف

الحمدُ لله المُهدي للرشاد الفاتح لعباده باب الرضوان والسّداد، والصّلاة والسّلام على المُرسَل كافة للعباد، وعلىٰ أهل بيته الطيبين الطاهرين الأمجاد.

وبعد: لا يخفى علىٰ المتتبّع اللّبيب أن العرب قبل الإسلام إعتنت بالأنساب وحفظتها بالرّواية وكان الدافع الأهم عندهم لحفظ الأنساب وروايتها آنذاك ليحموا أنفسهم من الطعن بهم، فتكون حصناً لجمعهم ووسيلة لإنضمام شملهم وشد عرىٰ أزرهم، فكانوا يفتخرون بها، فمن كانت مآثر آبائه أكثر كان أُرفع عندهم نسباً، فنلاحظ إنّ أُغلب البيوتات وُسِمَتْ بالشرف وقرنَتْ بالفضل، لذلك قيل: فلان في بيت نبوة، وبيت إمامة، وبيت علم، وبيت شجاعة، وبيت كرم، لما سبق له من العروق المتناسبة فنسبت العلماء البيوتات وأعطتها الفضل والنجابة، ولا يوجد بيت من العرب اتّصف بالنجابة والشرف سوىٰ أئمتنا أهل البيت عليهم السلام، فإنهم نجباء من إبتدائهم وهو آدم عليه السلام إلى انتهائهم وهو قائمهم (عج) ولا يساويهم بيت شريف وان شرّف ولا يوازيهم نسب وان اشتهر وعرّف.(١)

ولكن العرب في جاهليتهم قد بالغوا في التّفاخر بأنسابهم فيما بينهم وصارت عندهم نخوة في التفاخر بالآباء مما أدى إلىٰ إرتفاع العصبية القومية الناتجة عن

تفاضلهم وتفاخرهم.

وبالغوا في حفظ أنسابهم حتى صاروا يحفظون ظهر الغيب أنساب خيلهم وكلابهم. إلىٰ أن بزغ النور الإلهي في الأفق بظهور خاتم الأنبياء ورسول هذه الأُمة حبيب إلهِ العالمين أبي القاسم محمد ﷺ، وانتشار الدين الإسلامي الحنيف فجعل الله تعالى التقوىٰ مكرمة للإنسان فقال سبحانه ﴿إِنَّ أَكْرَمَكُمْ عِنْدَ اللهِ أَتْقَاكُمْ﴾ (٢). فصارت التقوىٰ محل حمية الجاهلية، والأكرم هو الأتقىٰ وحارب الرسول الكريم ﷺ نخوة الجاهلية وفخرها للآباء وكان القصد من محاربة النبي ﷺ هو الوقوف ضد العصبية القومية لرفعها بين العرب فأصبحت علقة الإيمان بينهم أقوى سبباً من علقة نسبية.

وبعد إستمرار ذريّة الرسول الأعظم ﷺ من سيدة نساء العالمين زهراء رسول الله (عليها وعلى أبيها أفضل السلام) ومولى الموحدين الإمام أمير المؤمنين علي بن أبي طالب ؑ ابن عم الرسول ﷺ هذا النسل الطاهر الذي هو من نسل هاشم * بن عبد مناف ** سيد الهاشميين؛ جاءت الأهمية الكبرى في الحفاظ على الذريّة الطاهرة وذوي القربىٰ النبويّة الذين نزل في الكتاب التصريح بوجوب مودتهم على جميع المسلمين ووجوب إيصال الأخماس إليهم ومنع الصدقة عنهم إجلالاً لهم.(٥)

---

* . اسم هاشم عمرو وسمي هاشماً لهشمه الثريد لقومه في شدة المحل، وذلك انّه كان إليه الرفادة والسقاية بمكة، وانتهت إليه سيادة قريش فكان إذا قدم الحجيج في الموسم جمع لهم من ماله ومال قريش ما يكفيهم، ويهشم لهم الثريد ويطعمهم وفي ذلك يقول القائل:

عمرو الذي هشم الثريد لقومه ... ورجال مكة مسنتون عجاف (٣)

** . كان يسمى قمر البطحاء، وكان له الشوكة في قريش.

قال ابن اسحق: كان له من الولد هاشم وعبد شمس وعبد المطلب وأخته. (٤)

فجاء مبحثنا هذا ألا وهو (أهمّية علم النّسب) في خصوص هذا الفرع المحمدي الطاهر بكل فروع بني هاشم: الفاطمي والعلوي والطالبي والهاشمي وهي أنساب آل بني هاشم.

وللتعرف على أهمية علم النسب الهاشمي جعلنا المبحث على هيأة نقاط وأُمور مهمة من خلالها تتبيّن لنا هذه الأهمية وتلكم الأُمور هي:

١. النسب في القرآن الكريم.

٢. النسب في أحاديث الرسول الأعظم ﷺ .

٣. علم النسب تمّ تدوينه وجمعه من القرون الأولى حتى عصرنا هذا.

٤. علم النسب علم مستقل كبقية العلوم.

٥. علم النسب والصفات المفروضة على صاحب هذا الفن.

٦. مناقشة الحديث المروي عن النبي ﷺ في عدم فضيلة علم النسب.

٧. أقوال عدد من الأعلام وعلماء هذا الفن في أهمية علم النسب.

٨ . ضرورة علم النسب في وقتنا الحاضر.

الأمر الأوّل: النسب في القرآن الكريم

قال سبحانه وتعالى: ﴿إِنَّا خَلَقْنَاكُمْ مِنْ ذَكَرٍ وَ أُنْثَى وَجَعَلْنَاكُمْ شُعُوبًا وَ قَبَائِلَ لِتَعَارَفُوا﴾(٦).

فالتعارف الذي هو نتيجة جعلهم شعوبا وقبائل لا يحصل إلّا بمعرفة أنسابهم حتى لا ينتسب احد إلى غير أبيه وقبيلته.

وقوله تعالى: ﴿ذُرِّيَّةً بَعْضُهَا مِنْ بَعْضٍ وَ اللهُ سَمِيعٌ عَلِيمٌ﴾(٧) أي: بعضها من ولد بعض.

والذرية: الذكور والإناث من الولد وولد الولد لأن الذريّة من ذرّ الله الخلق، والذرية أولاد الابن وأولاد البنات، وقد جعل الله تعالى عيسى ﷺ من ذرية إبراهيم ﷺ وهو من ولد البنات. وأصل الذّر إظهار الخلق بالإيجاد، وإن الله تعالى اصطفى آدم بالحسب، واصطفى أولاده بالحسب والسنب(٨)، حيث قال ﴿ذُرِّيَّةً بَعْضُهَا مِنْ بَعْضٍ﴾.

وقوله تعالى على لسان نبيه ﷺ ﴿وَ أَنْذِرْ عَشِيرَتَكَ الأَقْرَبِينَ﴾(٩).

وقوله تعالى: ﴿يَا أَيُّهَا النَّاسُ اتَّقُوا رَبَّكُمُ الَّذِي خَلَقَكُمْ مِنْ نَفْسٍ وَاحِدَةٍ وَ خَلَقَ مِنْهَا زَوْجَهَا وَ بَثَّ مِنْهُمَا رِجَالاً كَثِيرًا وَ نِسَاءً وَ اتَّقُوا اللهَ الَّذِي تَسَاءَلُونَ بِهِ وَ الأَرْحَامَ﴾(١٠).

هذا مضافاً إلى الكثير من الآيات الكريمة التي تصرح وتشير بفضل أهل البيت عليهم السلام:

قال تعالى: ﴿قُلْ لاَ أَسْأَلُكُمْ عَلَيْهِ أَجْرًا إِلَّا الْمَوَدَّةَ فِي الْقُرْبى﴾(١١).

وقوله تعالى: ﴿إِنَّمَا يُرِيدُ اللهُ لِيُذْهِبَ عَنْكُمُ الرِّجْسَ أَهْلَ الْبَيْتِ وَيُطَهِّرَكُمْ تَطْهِيراً﴾(١٢).

وقوله تعالى: ﴿كَشَجَرَةٍ طَيِّبَةٍ أَصْلُهَا ثَابِتٌ وَ فَرْعُهَا فِي السَّمَاءِ﴾(١٣).

الأمر الثاني: النسب في أحاديث الرسول الأعظم ﷺ

قال النبي الأعظم ﷺ: **«كل سبب ونسب منقطع يوم القيامة إلّا سببي ونسبي»**.(١٤)

وقوله ﷺ: **«تعلموا أنسابكم تصلوا (لتصلوا) أرحامكم»**.(١٥)

وقوله ﷺ: «**تعلموا من أنسابكم ما تصلون به أرحامكم، فان صلة الرحم محبة في الأهل، ومثراة في المال، ومنسأة في الأثر**».(١٦)

وقوله ﷺ في حديث الاصطفاء: «**إن الله اصطفى كنانة من ولد إسماعيل، واصطفى من كنانة قريشاً، واصطفى من قريش بني هاشم، واصطفاني من بني هاشم**».

ومعنى قوله ﷺ: «اصطفاني من بني هاشم» أي اختارني منهم كما اختار قريشاً من ولد إسماعيل فحديث الاصطفاء هو من الأحاديث المتواترة الصريحة في فضل أهل بيت النبوة ﷺ.(١٧)

وهنالك المزيد من الأخبار الواردة في فضيلة معرفة علم الأنساب بإمكان الطالب لها الرجوع إلى كتاب عيون الأخبار لأبن قتيبة وكتاب الأنساب للسمعاني، وكتاب بحار الأنوار للعلّامة المجلسي، وغير ذلك من الكتب القيمة.

الأمر الثالث: علم النسب تمّ تدوينه وجمعه من القرون الأُولى حتى عصرنا هذا

نعم فأهمية علم النسب تظهر لدى المتفحّص من خلال عملية تدوينه وجمعه من القرون الأُولى من قبل العلماء بكافة طبقاتهم، فمن مشاهير النسابين في القرن الأوّل وبداية القرن الثاني أبي بكر عبد الله بن عثمان التيمي، وعقيل بن أبي طالب ﷺ، فقد كان أنسب قريش وأعلمهم *، وأبي صالح ومحمد بن السائب

* . عقيل بن أبي طالب بن عبد المطلب بن هاشم يكنى أبا يزيد، وأمه فاطمة بنت أسد بن هاشم أم أخوته، وكان طالب أكثرهم وهو أسن من عقيل بعشر سنين وعقيل أسن من جعفر بعشر سنين وجعفر أسن من أمير المؤمنين ﷺ بعشر سنين. كان انسب قريش وأعلمهم بأيامها ووقائعها، وكان هو المقدم في هذا الفن وكانت لعقيل طنفسة تطرح في مسجد رسول الله ﷺ ويجتمع إليه

الكلبي الذي كانت له الاحاطة التامة بأنساب العرب والهاشميين والقرشيين وهو من أصحاب الإمامين الباقر والصادق عليهما السلام توفي سنة ١٤٦ هـ.

فبادر العلماء منذ القرون الأُولى لتدوين هذا العلم علماً مستقلا وكثر فيه التأليف غير أن أول من أفرده بالتدوين هو النسابة أبو المنذر هشام الكلبي المتوفى سنة ٢٠٦ هـ.*

☜ في علم النسب وأيام العرب، وكان أسرع الناس جواباً، وأحضرهم جواباً في القول وابلغهم في ذلك.

ومن تبحره فقى انساب العرب، ما رواه أبو نصر البخاري في سر السلسلة انّه قال أمير المؤمنين عليه السلام لعقيل بن أبي طالب، اعلم قريش بالنسب: اطلب لي امرأة ولدتها شجعان العرب حتى تلد لي ولداً شجاعاً، فوقع الاختيار على أم البنين فاطمة الكلابية، ولدت العباس وأخوته.

وكانت له منزلة رفيعة عند النبي صلى الله عليه وآله وسلم حيث قال لعقيل: أنا احبك يا عقيل حبين: حباً لك وحباً لأبي طالب لأنه كان يحبك، وتوفي في خلافة معاوية في سنة ٥٠ هوعمره ٩٦ سنة بالمدينة وقبره بالبقيع.(١٨)

* . هشام بن محمد بن السائب بن بشر بن زيد الكلبي أبو المنذر، كان عالماً عارفاً بوقايع الأيّام ووقائع العرب: من محاسنها ومثالبها ووقائعها، وكان عالما بالنسب.(١٩)

قال السيد أبو القاسم الموسوي الخوئي قدس سره في معجمه الرجالي: أبو المنذر الناسب العالم بالأيّام المشهور بالفضل والعلم، وكان يختص بمذهبنا، وله الحديث المشهور قال: اعتللت علة عظيمة نسيت علمي فجلست إلى جعفر بن محمد عليه السلام فسقاني العلم في كأس فعاد إلي علمي، وكان أبو عبد الله عليه السلام يقربه ويدنيه ويبسطه.(٢٠)

والكلبي تعلم العلم عن الإمام الصادق عليه السلام كما في (رجال النجاشي) ص ٣٠٥، واخذ شيئا من الأنساب عن أبيه أبي النضر محمد بن السائب كما ذكره ابن النديم في (الفهرست) ص ١٤٠، نقلاً عن محمد بن سعد كاتب الواقدي، وكان أبو النضر من أصحاب الإمامين الباقر والصادق عليهما السلام كما في (رجال الشيخ الطوسي) مخطوط، وتوفي سنة ١٤٦ هوأخذ أبو النضر نسب قريش عن أبي صالح عن عقيل بن أبي طالب رضي الله عنه وذكر ابن النديم فهرست كتب الكلبي الكثيرة التي ☜

وهكذا نرى العلماء والفطاحل من الرعيل الأوّل وما بعده من القرون حتى عصرنا هذا قد حفظوا ودوّنوا واهتمّوا بمسائل هذا العلم وفروعه وقد أجاد علامتنا الحجة المحقق النسابة سماحة السيد عبد الرزاق كمونة (طيب الله ثراه) فشمر الساعد الشريف وأتحفنا بكتابه القيم «منية الراغبين في طبقات النسابين»، فجمع فيه من علماء النسب في كل عصر ومصر وقد رتّبه على طبقات حسب القرون، ومن الملاحظ انّه ﷺ لم يذكر فيه كل المعاصرين له، وهناك كتاب آخر لم نطلع عليه لعلامتنا آية الله العظمى السيد شهاب الدين الحسيني المرعشي ﷺ نزيل قم المقدسة فقد أحصى فيه من ألف في أنساب الطالبيين في كتاب مفرد أسماه (طبقات النسابين) فجاءت عدتهم تقارب خمسمائة رجل(٢٣). وألف سماحة الأُستاذ العلّامة الحجة السيد حسين أبو سعيدة كتاب (نسابة العصر في القرنين الرابع والخامس عشر في كل مصر) مخطوط، الذي يحتوي على تراجم أكثر العلماء المتأخرين والمعاصرين في هذين القرنين. ويتبين ممّا ذكرناه في هذه الفقرة أهمية هذا العلم الشريف.

☜ أكثرها في الأنساب ص ١٤٠ من فهرسته، وأوردها النجاشي في فهرسته ص ٣٥، وقد فات سيدنا الحجة السيد حسن الصدر الكاظمي في (تأسيس الشيعة الكرام لفنون الإسلام) أن يذكر أول من ألف في علم الأنساب من الشيعة وهو النسابة الكلبي هذا ثم لحق هشاماً مؤلفوا الفريق فأكثروا وأجادوا.(٢١)

(٢٢) توفي سنة ٢٠٤ هـ في خلافة المأمون وقيل سنة ٢٠٦ هـ في خلافته أيضاً وهو الأصح.

من مؤلفاته: (الجمهرة في الأنساب، كتاب المنزل في النسب، كتاب الموجز في النسب، كتاب الفريد، كتاب الملوكي، كتاب التباشير بالأولاد، كتاب الأيام، كتاب الأوائل) وغيرها من الكتب الكثيرة. وله غير ترجمة في كتب التراجم الكثيرة منها (النجاشي في الفهرست، العلّامة الحلّي في الخلاصة، آغا بزرك الطهراني في الذريعة، الشيخ عباس القمي في الكنى والألقاب، السيد محسن العاملي في أعيان الشيعة، ياقوت الحموي في معجمه) وغير ذلك من كتب التراجم.

الأمر الرابع: علم النسب علم مستقل كبقية العلوم

نعم إنّ علم النّسب علم كبقية العلوم الذي يلزم الكتابة فيه ما يلزم الكتابة في العلوم الأُخرىٰ من الدّقة والحذر والتثبت من الحق والواقع وصياغة الحقائق والتأكد من الرواية والراوي واكتشاف الصّحة وعدمها ومعرفة الأدلة والبراهين والجرح والتعديل للاستعانة في مدلولاتها تمهيداً للوصول إلى نتيجة خالصة وبعيدة عن الضيق والتحيّز وصافية من الشوائب.

فهذا العلم علم مستقل بذاته له فوائده ومصطلحاته ورموزه التي يفهمها المتضلع في هذا الفن.

وهذا كله مما يؤكد أهمية علم النسب.

الأمر الخامس: علم النسب والصفات المفروضة على صاحب هذا الفن

تظهر أهمية هذا العلم واضحة من خلال الصفات التي دوّنها العلماء والمؤرخون في مصنفاتهم على صاحب هذا الفن فليس كل من له معرفة سطحية بهذا العلم له الحق أن يتصدىٰ لمسائله وموضوعاته فإضافة إلى صفة التقوى والصدق وقوة النفس التي يجب أن تكون متوفرة في أوصاف صاحب علم النسب فقد ذكر علماؤنا الأبرار رضوان الله عليهم انّه يجب على صاحب هذا العلم أن يكون ملمّاً بعلم الرجال والحديث والفقه والأُصول والمنطق والأخلاق لكي يكون رأيُه شرعياً ومبرءاً للذمة في حق السائل لما تتطلبه مسائل هذا العلم؛ لأنّ في النسب الهاشمي توجد مسائل دقيقة تتعلق بحياة الفرد فالعالم الشرعي في هذا الفن تكون له نظرة ثاقبة في تلكم المسائل والمواضيع.

ويشهد لذلك سيرة العلماء والأعلام من ذوي الباع الطويل في هذا الفن وعند مراجعتك للأمر الثالث الذى مرّ ذكره تلاحظ أنّ جميع العلماء أو معظمهم فى القرون

الأُولى والمتأخرة لهم تلك الصفات ومن أراد الإطلاع على تراجمهم فليراجع كتب التراجم منها (الذريعة إلى تصانيف الشيعة للعالم النحرير الشيخ الطهراني ﷺ ج ٢، يبدأ من ص ٣٦٩ باب كتب الأنساب) و (كتاب طبقات أعلام الشيعة للشيخ الطهراني أيضاً) و (كتاب أعيان الشيعة للعالم الشهير السيد المحسن الأمين ﷺ) و (كتاب منية الراغبين) الذي مرّ ذكره آنفاً.

ونذكر مثالاً من علمائنا الأبرار من الذين لهم تلك الصفات فمنهم سماحة العالم العلّامة الحجة الثبت صاحب التصانيف الشهيرة آية الله الشيخ محمد محسن نزيل النجف الأشرف ـ سامراء، الشهير بالشيخ آغا بزرك الطهراني ﷺ *، وسماحة

---

* . آية الله الشيخ محمد محسن الطهراني الشهير بآغا بزرك والمعروف بصاحب الذريعة نسبة لكتابه الخالد (الذريعة إلى تصانيف الشيعة).

ولد في طهران سنة ١٢٩٣ هـ من أسرة تجارية، وأحب العلم فأخذ المقدمات في بلاده ثم هاجر إلى النجف الأشرف سنة ١٣١٣ هـ لإكمال تحصيله، فتتلمذ على انبغ علماء عصره فقهاً وأصولاً وهم الحجج: الشيخ محمد كاظم الخراساني، وشيخ الشريعة الاصفهاني، والسيد محمد كاظم اليزدي. بعدها هاجر إلى سامراء في سنة ١٣٢٩ هـ بعد وفاة أستاذه الخراساني حيث كانت حوزة الحجة محمد تقي الشيرازي قائمة في سامراء للالتحاق في درسه الشريف، وبقي في سامراء (٢٦ سنة) مارس بها التدريس حتى اشتهر في عداد العلماء المدرسين، ولكثرة بقائه في سامراء نسب لها فعرف بالشيخ السامرائي في بعض الأحيان.

عاد إلى النجف في سنة ١٣٥٥ هـ ليتفرغ إلى التأليف وقد أشير إليه بالاجتهاد والقدرة العلمية في عدة علوم اشهرها التأريخ حيث عدّ من أكبر المؤرخين، وقد نبغ في الحديث والرجال ويعتبر من شيوخ محدثي الشيعة في عصره.

حاز على الإجازة عن عدد من علماء الطائفة منهم: الشيخ الميرزا حسين النوري صاحب مستدرك الوسائل، والسيد مرتضى الكشميري، والسيد محمد طه نجف، والشيخ ميرزا حسين الخليلي، والشيخ علي الخاقاني، وشيخ الشريعة الأصفهاني، وغيرهم ممن لم اقف عليهم.

☜

العلّامة الحجة المحقق السيد عبد الرزاق كمونة الحسيني ﷺ* وسماحة الفقيه الحبر

☜ وقد أجازه أيضاً عدد من علماء السنة المطهرة منهم: الشيخ علي المالكي الإمام والمدرس في الحرم المكي، والشيخ عبد الوهاب المكي، والشيخ إبراهيم حمدي المدني، والشيخ عبد القادر الخطيب الطرابلسي، والشيخ عبد الرحمن عليش احد علماء جامع الأزهر.

وقد منح اجازات روائية لعدد يقرب من الألفين كلهم في رواية الحديث، بحيث يروي عنه عدد كبير من المجتهدين ومراجع التقليد، وجمع هائل من فضائل العلماء ومنهم المترجم (أي السيد حسين أبو سعيدة) يروي عنه بواسطة العلّامة الحجة السيد محمد حسن الطالقاني تغمده الله بواسع رحمته.

توفي الشيخ الطهراني في النجف الأشرف ١٣٨٩ هـ ودفن في مكتبته الكائنة في داره في محلة الجديدة قريباً من شارع الرسول تاركاً آثاراً قيمة في الفقه والأصول والحديث والرجال والأدب والتاريخ والنسب منها مطبوعة والأخرى خطية أعظمها أهمية واشهرها في الوسط العلمي موسوعتان خالدتان، الأولى: الذريعة إلى تصانيف الشيعة، والثانية: طبقات أعلام الشيعة.

رحم الله شيخنا الطهراني واجزل له العطاء انّه تعالى نعم المولى ونعم النصير.

(هذه الترجمة بقلم سماحة السيد حسين أبو سعيدة التي نشرت في مجلة الأضواء العدد الأوّل الصادرة من مكتبتنا الوثائقية في النجف الأشرف، وأيضاً ترجمه ترجمة أخرى في كتابه المخطوط نسابة العصر في القرنين الرابع والخامس عشر في كل مصر).

* . العلّامة المحقق والنسابة المتبحر السيد عبد الرزاق كمونة الحسيني بن السيد حسن بن السيد إبراهيم بن السيد إسماعيل بن إبراهيم بن إسماعيل بن مبارك بن بدر الدين بن أحمد النقيب في الغري بن عز الدين حسين النقيب بن ناصر الدين محمد بن علي بن الحسين بن أبي منصور جعفر بن أبي جعفر الحسين بن أبي منصور أبن أبي الفوارس طراد بن شكر بن أبي جعفر هبة الله النقيب بن أبي الفتح. محمد النقيب في الكوفة بن أبي طاهر عبد الله بن أبي الفتح محمد المعروف بابن صخرة بن محمد الاشتر بن عبد الله بن عليب المحدث ابن عبيد الله بن علي الصالح بن عبد الله بن الحسين الأصغر بن الإمام زين العابدين عليه السلام .

ولد السيد ﷺ سنة ١٣٢٤ هـ بالنجف وبها نشأ حتى قرأ على يد العلماء الأفاضل معظم ☜

الهمام السيد شهاب الملة والدين الحسيني المرعشي النجفي ﷺ نزيل قم المقدسة *،

☜ العلوم، ومن أساتذته: العلّامة الشيخ محمد رضا بن الشيخ هادي آل كاشف الغطاء، والعلامة الشيخ عبد الرسول الجواهري، والعلامة السيد الحمامي، والسيد محسن الحكيم، والشيخ محمد حسن المظفر، والشيخ آغا ضياء العراقي (قدس أسرارهم أجمعين).

لقد اشتهر السيد ﷺ في كتابة الأنساب وتتبع وتحقيق تراجم وقبور الأعلام. وقد شاهدت له تواقيع على تشجير بعض السادات.

وللسيد ﷺ مؤلفات منها: (نجوم السحر في انساب البشر، عقود التمائم في انساب بني هاشم / عدة أجزاء، خلاصة الذهب في مشجرات النسب / أربعة أجزاء، منية الراغبين في طبقات النسابين، موارد الاتحاف في نقباء الأشراف / ١ ـ ٢، فضائل الأشراف، مشاهد العترة الطاهرة).

توفي ﷺ في النجف ودفن بها معقباً.(٢٤)

* . السيد شهاب الدين أبو المعالي بن محمود بن محمد بن محمد إبراهيم بن شمس الدين نقيب السادات بن قوام الدين بن نصير الدين بن جمال الدين بن علاء الدين نقيب الاشراف إلى آخر النسب المنتهي إلى الحسين الاصغر بن الإمام زين العابدين ابن الإمام الحسين ﷺ.

(عالم، نسابة، مجتهد، متبحر، من المتأخرين المعاصرين لنا.

ولد في النجف في ٢٠ شعبان ١٣١٨ هـ. قال الشيخ آغا بزرك الطهراني: ذكره لنا نقلا عن خط والده.

قرأ في النجف السطوح والمقدمات على والده وغيره ثم هاجر إلى سامراء والكاظميين.

أخذ إجازة الرواية عن كثير من العلماء الفطاحل في عام ١٣٤٢ هـ هاجر إلى قم فحضر بحث الحجة الشيخ عبد الكرم الحائري، فكان ﷺ عالما فاضلا جليلا نسابة.

لديه مكتبة مهمة كثيرة الكتب ذكرها صاحب الذريعة كثيراً.

له طور في علم الأنساب وقد جمع الشيء الكثير، وقد شاهدت رسالة بخطه عند السادة آل لطيف بكربلاء يذكر فيها انّه قد أخذ علم النسب عن العلّامة السيد رضا الغريفي، وقال العلّامة المتبحر صاحب الذريعة: قد رأيت بخطه بعض سلاسل النسب ذكر انّه استخرجها من كتاب له سماه مشجرات آل الرسول ﷺ.

☜

وغيرهم الكثير من علمائنا الأبرار الذين من بحرهم نغترف، وبكل الفضل لهم نعترف فتركوا ملذات الحياة وقاموا بخدمة هذا الدين والمذهب الحنيف فهنيئاً لهم وندعوه سبحانه أن يوفّقنا للسير على منوالهم إنّه سميع مجيب.

الأمر السادس: مناقشة الحديث المروي عن النبي الأعظم ﷺ في عدم فضيلة علم النسب

يحتج بعض الناس بعدم فضيلة علم النسب بالحديث المروي عن الرسول ﷺ وإليك نص الحديث: «روى الشيخ الجليل أبو جعفر محمد بن يعقوب بن اسحاق الكليني (٢٦) المتوفّى سنة ٣٢٩ هـ في الكافي في كتاب فضل العلم باب صفة العلم وفضله وفضل العلماء ما نصّه:

محمد بن الحسن، وعلي بن محمد عن سهل بن زياد، عن محمد بن عيسى،

ﷺ كتبت له كثيراً اسأله عن بعض إشكالات علم النسب وطلبت منه ترجمته سنة ١٣٩١ هـ.

وقد ذكر لنفسه (٣٤) مؤلفاً في مختلف العلوم، وذكر الشيخ محمد علي المدرس في كتابه ريحانة الأدب، ج ٢، ص ٢٦٤، وذكر كتبه.

وله تذييل كتاب السلاسل الذهبية في انساب العلوية، والتعليق على عمدة الطالب، ومشجرات آل الرسول ﷺ).

لقد سعى ﷺ إلى تطوير مكتبته الخاصة فحولها إلى مكتبة عامة، وانشأ لها بناية ضخمة، وقد تطورت هذهالمكتبة بعده، وتولى أمرها ولده حجة الإسلام فضيلة الدكتور السيد محمود المرعشي (حفظه الله)، حتى عرفت بمكتبة ومؤسسة السيد المرعشي في قم، وقد قامت هذه المكتبة بنشر عدد من كتب الأنساب، وقد تصدى العلّامة حجة الإسلام سماحة السيد مهدي الرجائي (حفظه الله) إلى تحقيقها والتعليق عليهاوقد وصلت إلينا بعض هذه الكتب كالاصيلي والشجرة الطيبة والمباركة وغيرها الكثيرة. (٢٥)

نسأل المولى تعالى أن يحفظ الجميع لخدمة هذا المذهب والدين الحنيف انّه سميع مجيب.

عن عبيد الله بن عبد الله الدّهقان، عن دُرُشت * الواسطي، عن إبراهيم بن عبد الحميد، عن أبي الحسن موسى عليه السلام قال: دخل رسول الله صلى الله عليه وآله المسجد ؛ فإذا جماعة قد أطافوا برجل؛ فقال: ما هذا؟ فقيل: علّامة.

فقال: وما العلّامة؟ فقالوا له: أعلم الناس بأنساب العرب ووقائعها، وأيام الجاهلية، والأشعار العربية، قال: فقال النبي صلى الله عليه وآله: ذاك علمٌ لا يضر من جهله، ولا ينفعُ من علمه؛ ثم قال النبي صلى الله عليه وآله: «إنما العلم ثلاثة آية محكمة، أو فريضة عادلة، أو سنة قائمة، وما خلاهن فهو فضلٌ».(٢٧)

وروى هذا الحديث أيضاً الشيخ الصدوق أبو جعفر محمد بن أبي الحسن علي بن بابويه القمي المتوفّىٰ سنة ٣٨١هـ في الأمالي بسنده عن عبيد الله بن عبد الله الدّهقان عن درست بن أبي منصور الواسطي عن إبراهيم بن عبد الحميد عن أبي الحسن موسى بن جعفر عليه السلام. (٢٨)

وقد إنبرىٰ العلماء للرد على من يحتج بمضمون هذا الحديث أو بنصّه بكون علم النسب لا أهمية له. واتّخذ العلماء لردهم على هذا الاحتجاج طريقين:

الطريق الأوّل: ذهب العلماء في هذا الرّد إلى ضعف سند الحديث المذكور وانّه غير حجة ونذكر هنا بعض أقوال العلماء في ذلك:

١. قال أبو محمد علي بن أحمد بن سعيد بن حزم الأندلسي المتوفّى سنة ٤٥٦ هـ في جمهرته: فوضح بما ذكرناه، بطلان قول من قال إنّ علم النسب علمٌ لا ينفع، وجهالة لا تضر، وصح انّه بخلاف ذلك؛ وانّه علم ينفع وجهل يضر. وقد أقدم قوم فنسبوا هذا القول إلى رسول الله صلى الله عليه وآله. أ. هـ.(٢٩)

* . بضم الدال والراء المهملتين وسكون السين المهملة والتاء وقيل بفتح الدال والراء.

٢. قال العلّامة المحقّق السيد عبد الرزاق كمونة ﵀: هذا الحديث لا ينهض لمعارضته الأحاديث المتقدمة الصريحة بالحث على تعلم الأنساب، لضعف سند هذه الأحاديث، لأنّ في طريقها درست بن أبي منصور واقفي.*

وقد صرح المجلسي والبهائي بضعفه وكذا قاله صاحب المدارك عنه، وعن أستاذه إبراهيم بن عبد الحميد انّه واقفي.**

وأما عبيد الله بن عبد الله الدهقان، فقد صرح الشيخ محمد الاردبيلي (٣٢)،

---

* . قال آية الله العظمى المحقّق السيد أبو القاسم الخوئي ﵀ في معجمه الرجالي عند ذكر درست بن أبي منصور:

أقول: الظاهر وثاقة الرجل (أي درست بن أبي منصور) لرواية علي بن الحسن الطاطري، عنه في كتابه وقد ذكر الشيخ في ترجمته (٣٩٢): ان رواياته في كتبه عن الرجال الموثوق بهم وبرواياتهم. وهذا شهادة من الشيخ بوثاقة مشايخ علي بن الحسن الطاطري كلية ولوقوعه في إسناد تفسير علي بن إبراهيم على ما يأتي. وامّا الاستدلال على ذلك برواية البيزنطي ونظرائه عنه، فقد عرفت ما فيه غير مرة.

وطريق الصدوق إليه أبوه ﵀ عن سعد بن عبد الله، عن أحمد بن محمد بن عيسى، عن الحسن بن علي الوشاء عن درست بن أبي منصور الواسطي.

وطريق الشيخ إليه ضعيف بعلي محمد بن الزبير القرشي وأحمد بن عمر بن كيسية إلّا إن طريق الصدوق إليه صحيح. أ. هـ (٣٠)

** . قال آية الله العظمىٰ المحقّق السيد أبو القاسم الموسوي الخوئي ﵀ في معجمه الرجالي عند ذكر إبراهيم بن عبد الحميد في اختلاف الكتب: انك قد عرفت عن الشيخ، والبرقي، ان إبراهيم بن عبد الحميد أدرك الرضا ﵇ ولم يسمع منه، ولكنك ستعرف روايته عن الرضا ﵇، رواها محمد بن يعقوب، والشيخ.

والراوي عنه هو درست الذي يروي في غير مورد عنه، عن أبي عبد الله ﵇. اللهم إلّا أن يكون المراد بإبراهيم بن عبد الحميد الذي يروي عن الرضا ﵇: إبراهيم بن عبد الحميد الصنعاني، وهو بعيد كما لا يخفى. (٣١)

بضعفه نقله عن النجاشي، والعلّامة الحلي في الخلاصة. انتهى كلام السيد كمونة ﷺ. (٣٣)

٣. قال علامتنا المعاصر حجة الإسلام والمسلمين النسابة السيد محمد علي روضاتي في جامعه: بيان حال حديث غير معتبري كه در عدم فائده علم انساب نقل شده.

ثم ذكر تحت هذا العنوان الحديث الذي اوردناه وغيره عن غير مصدر وختم تلك الأحاديث بالاشكالات عليها بقوله: اشكالاتى كه بر اين أحاديث از لحاظ متن وسند وتمسک بآنها (بمنظور اثبات عدم فضيلت علم نسب) وارداست.

فتطرق سماحته لمناقشة هذه الإشكالات من جهتين:

الجهة الأُولى: تخص سند وأحوال الرواة.

الجهة الثانية: تخص متن الحديث.

أما الجهة الأُولى فقال: از جهت سند وأحوال روات:

درست بن أبي منصور: واقفى مذهب بوده وشيخ بهائى وعلامهٔ مجلسى ضعيفش دانسته‌اند.

إبراهيم بن عبد الحميد: واقفى مذهب بوده وابن داود حلى حكم بعدم وثاقتش نموده.

عبيد الله بن عبد الله دهقان: نجاشى وعلامه حلى ومجلسى حكم بضعفش كرده‌اند... ثم انتهى بعد ذلك من مناقشة الجهتين بقوله:

بالإجمال، أين حديث چنانكه از درجه اعتبار ساقط است، ومعرفت بانساب واحوال سادات واشراف بر هر مسلمانى لازم؛ وبقول ابن حزم بايد گفت:

(علم النسب علم يضر جهله وينفع علمه) أ. هـ.(٣٤)

الطريق الثاني: ذهب البعض الآخر من علمائنا للردّ على هذه الدعوى بان هذا الحديث لا ينطبق على نسب الهاشميين من آل محمد ﷺ وانما هو إشارة إلى الأنساب الأُخرى التي لا تخص بني هاشم.

ومن الذين ذهبوا إلى ذلك العلّامة الحجة سماحة السيد محمد علي هبة الدين الشهرستاني ﷺ بقوله: «امتاز العنصر السامي (عبرية وعربية) بالمحافظة على سلسلة الأنساب بين الأبناء وأقصىٰ آبائهم وبالغ العرب فيهم حتى صاروا يحفظون ظهر الغيب أنساب خيلهم وكلابهم وإلى هذا أشار النبي العربي ﷺ بقوله عن النسب (لا ينفع علمه ولا يضر جهله)، ثم تفرع من علم النسب فرع عظيم الأهمية واستحق البقاء والنماء وذلك نسب الهاشميين من آل محمد ﷺ.

وربما يزعم الجاهل أن علم النسب الخاص بآل محمد ﷺ هو كباقي فروع النسب (لا يضره من جهله ولا ينفع من علمه) وهذا من الزعم الفاسد لان العلم بأنساب الخيل أو أنساب عشائر العرب غير مجدي كما وصفه النبي ﷺ ولا يقاس ذلك بنسب آل محمد ﷺ إذ عليه تؤسس الغايات العظام وعليه يبتني الفقه والأحكام ومنه تصحّ مسائل الحلال والحرام لاختصاص الخمس بذوي قربى النبي ﷺ وتحريم الزكاة عليهم وجباية الحقوق والأنفال إلى الأئمة منهم وقبول دعوة الإمامة والخلافة فيهم كما قال علي أمير المؤمنين ﷺ: «إن الأئمة من قريش غرس في هذا البطن من هاشم» وإخلاص الولاية لهم لقوله تعالى: ﴿قُلْ لاَ أَسْأَلُكُمْ عَلَيْهِ أَجْرًا إِلاَّ الْمَوَدَّةَ فِي الْقُرْبى﴾ وكثرة الأوقاف والحبوس الجارية بعنوان الأشراف وتقديم الهاشمي في إمامة الجماعة وخلافة المسلمين ومثوبة إكرام ذرية النبي ﷺ وانقطاع كل سبب ونسب ما عدا النسب النبوي إلى غير ذلك من الميزات

المهمة.

فأي علم يحتاج إليه في فقه الدين (أُصوله وفروعه) أكثر من علم أنساب آل محمد ﷺ المبتني عليه المسائل في أبواب الطهارة والصلاة والخمس والزكاة والأنفال والصدقات والمواريث والأوقاف والنكاح والإمامة والخلافة والولاية والشفاعة والسقاية وغيرها.

فبالنظر إلى ما ذكر يصدق عليه انّه (علم يضر جهله وينفع علمه) أ. هـ ».(٣٥)

الأمر السابع: أقوال عدد من الأعلام وعلماء هذا الفن

في أهمية علم النسب

يُعتبر علم الأنساب حسب الدراسات الأكاديمية شكل من أشكال التعبير التاريخي؛ وذلك لأنّه ليس أمراً جديداً وانّما هو قديم مستمد من المنهجية العربية القديمة، فبأهميته هذه يعد أمراً لا يقل أهمية عن أي دراسة تأريخية فذكر هذه الأهمية العلماء قديماً وحديثاً. (٣٦)

نورد هنا بعض أقوال العلماء في أهمية هذا العلم:

- **ابن الأثير:**

قال في لبابه: (وهو مما يحتاج طالب العلم إليه ويضطر الراغب في الاداب والفضل إلى التعويل عليه). (٣٧)

- **العبيدلي:**

قال أبو الحسن محمد بن أبي جعفر شيخ الشرف العبيدلي النسابة، المتوفّىٰ سنة (٤٣٥ هـ)، مؤكداً علىٰ كثرة التأليف في هذا الفن:

(اما بعد فإني شاهدت كثيراً من أهل العلم بنسبة آل أبي طالب، ورأيت فنوناً

من تآليفهم؛ يزيد فيه بعضهم على بعض، وينفرد كل واحدٍ منهم بمذهب منه يخالف صاحبه فيه، مجمعين على اعجامه وترك إيضاحه، لتياخى فيه احراً ليرجع إليهم في معرفتها، قلما رأيته أو سمعته إلّا كذلك، فلما أفضى إليّ النظر في أنساب السادة آل أبي طالب عبد مناف بن عبدالمطلب بن هاشم بن عبد مناف ابتدأت بكتاب يشتمل على عشرة آلاف ورقة في شرح أحوالهم وذكر أنسابهم... الخ)(٣٨) .

● **ابن حزم:**

قال أبو محمد علي بن أحمد بن سعيد بن حزم الاندلسي المتوفّى ٤٥٦ هـ : (فوجب بذلك إن علم النسب علمٌ جليلٌ رفيعٌ، إذ به يكون التعارف...). (٣٩)

● **ابن فندق:**

قال العلّامة النسابة أبي الحسن علي بن أبي القاسم بن زيد البيهقي الشهير بابن فندق، المتوفّىٰ (٥٦٥ هـ) :

(فصل / في شرف علم الأنساب:... فللعرب من المبابت أزكاها، ومن المغارس أتمّها وأعلاها. ولجمع كرم الأدب إلى كرم الانساب، ولقّنهم الله الحكمة وفصل الخطاب، ولولا علم الانساب لانقطع حكم المواريث وحكم العاقلة، وهما ركنان من أركان الشرع، ولما عرف الرجل فرسه من لعده، ومن يرثه ومن لا يرثه ممّن يرث منه.

وكانت العرب أنّهم فرغوا من المناسك حضروا سوق عكاظ، وعرضوا أنسابهم على الحاضرين، ورأوا ذلك من تمام الحج والعمرة، لذلك قال الله تعالى: ﴿فَإِذَا قَضَيْتُم مَّنَاسِكَكُمْ فَاذْكُرُوا اللَّهَ كَذِكْرِكُمْ آبَاءَكُمْ أَوْ أَشَدَّ ذِكْرًا﴾(٤٠).(٤١)

● **القلقشندي:**

قال أبو العباس أحمد القلقشندي المتوفىٰ سنة (٨٢١ هـ): (مع مسيس الحاجة

إليه في كثير من المهمات ودعائه الضرورة إلى معرفته في الجليل من الوقائع والملمات). (٤٢)

● **ابن عنبه:**

قال العلّامة والنسابة الشهير السيد جمال الدين أحمد بن علي الحسني المعروف بابن عنبه والمتوفّى سنة ٨٢٨ هـ في عمدته: (أمّا بعد:

فإنّ علم النسب علم عظيم المقدار، ساطع الأنوار؛ أشار الكتاب الإلهي إليه فقال سبحانه وتعالى: ﴿وَ جَعَلْنَاكُمْ شُعُوبًا وَقَبَائِلَ لِتَعَارَفُوا﴾ وحثّ النبي الأمي عليه فقال: «تعلّموا أنسابكم لتصلوا أرحامكم»، لا سيما نسب آل الرسول ﷺ، لوجوب توخيهم بالإجلال والإعظام كما وضع فيه البرهان ودل عليه القرآن... الخ». (٤٣)

● **المرعشي النجفي:**

قال العلّامة النسابة آية الله العظمىٰ السيّد شهاب الدين المرعشي النجفي، المتوفّىٰ سنة (١٤١١ هـ)، في رسالته الموسومة بـ«كشف الارتياب في ترجمة صاحب لباب الانساب» ما نصه:

(وبعد: لا يخفى على من ألقى السمع. وهو شهيد أنّ من أجل العلوم وأنبلها هو علم النّسب الشريف، وقد جدّ علماء الإسلام وأساطين الحديث والتّاريخ في تأليف المآت والالوف في هذا العلم المُنيف.

وبالجملة إنّ مقام هذا الفنّ من أسنى المقامات وأعلاها، فمن ثَمَّ جادت أقلام فطاحل الفضل حول هذا الموضوع، فترشحت من تلك الأقلام أسفار وزبر كثيرة وكتب ورسائل وفيرة... الخ). (٤٤)

● **أبو سعيدة:**

قال العلّامة السيّد حسين أبو سعيدة آل فخار الموسوي، في مقالة منشورةٍ له بعنوان (الأنساب علم جليل وليس مهنة)، ما نصه:

هذه محطة لابد من الوقوف عندها تذكرة لمن يغفل... يعتبر علم الأنساب حسب الدراسات الأكاديمية شكلاً من أشكال التعبير التاريخي، وذلك لأنّه ليس أمراً جديداً وانّما هو قديم مستمد من المنهجية العربية القديمة. فبأهميته هذه يُعد أمراً لا يقلّ أهمية عن أية دراسة تاريخة فذكر هذه الأهمية العلماء قديماً وحديثاً، نورد من أقوالهم: قال ابن الأثير:

«وهو ممّا يحتاج طالب العلم إليه ويضطر الراغب في الاداب والفضل إلى التعويل عليه».

وقال القلقشندي: «مع مسيس الحاجة إليه في كثير من المهمات ودعاء الضرورة إلى معرفته في الجليل من الوقائع والملمات».

وهنالك البعض من المتؤرخين يخافون على هذا العلم ويشدّدون على حماية هذا النوع من الدراسات الفكرية التأريخية الأصيلة.

لنقف مع هؤلاء المؤرخين (حفظهم الله) هنيئة ونقول:

ممّن يُخاف على هذا العلم؟ من أهله؟ كلا فأهله حافظوه وحاملوا أمانته.

وإنّما يُخاف عليه من إقتحام الرّغبة الطارئة عند البعضُ، بحيث صارت حالة جديدة نناقشها عبر النقاط التالية:

اطّلعنا عدّة مرات على البعض منهم من يفتش عن نسبه المجهول، وآخر يطرح دعوى انّه من ذراري بني هاشم أو بني العباس، فيقرأ ويناقش ويسعى لتصوير بعض المخطوطات القديمة لعلّه يصل إلى غايته، وبعد مرور شهر على ذلك يصاب بخيبة أمل ولكنه كنتيجة لبحثه يتجرأ لإعطاء الرأي عن غيره وصار يضلل الناس من

جراء سيطرة تلك الرغبة عليه فأنسته نفسه المهمة التي من أجلها اقحم نفسه في هذا المضمار.

وآخر رغب في دراسة هذا العلم فشرع بذلك، وبمجرد أن وضع قدمه على أول الطريق، شمّر ساعديه وصنع لنفسه بدلاً من الختم الواحد عدد من الأختام بهيئات مختلفة. ودار في العراق يثبت وينفي السلاسل النسبية، وهو لا يشعر بمخاطر تصرفه ولم يتعظ بسيرة العلماء الماضين ﷺ الذين كانوا كلما كتبوا أعادوا النظر فيما كتبوه، وكلما طُلب منهم إبداء الرأي أجابوا: دعونا نبحث ملياً في الموضوع: وإنْ ضُغطَ عليهم تواروا عن الأنظار حتى لا تتحمل الأُمة وزر الرأي غير المصيب.

فلا تكفي فترة تعلم عدد من الأشهر، التصدي في دخول هذا البحر المتلاطم الأمواج والمشاركة في حلبات نزاله وهذه الحالة فعلا نعاصرها اليوم، إذ وقفنا على من تعلم قبل أيام أو بحث في نسبه قبل شهور، بدافع تلك الرغبة يجترأ على تاريخ الأُمّة يُدوّن ما يشاء وهو بعد لا يميز بين الأبيض والأسود بل إنّ البعض كان لا يعرف شيئاً عن هذا العلم، وقد سألنا عن بعض كتبنا مستفسراً عن معاني بعض الرموز كمطالع لا غير، فلم يمض على حالته هذه الثلاثة أشهر فاذا به قد صادقَ على أوراق وكتب لنفسه صفات كالمحقق الفلاني أو أمين النسب الفلاني وهلمّ جرا. اللّهمّ عفوك ورحمتك إحفظ تأريخ أُمة رسول الله ﷺ.

وتصوّر البعض إنّ المصادر الخطية القديمة كرة قدم ينالها من يشاء، فأخذ يجمع من هذا وذاك ما نالته يده تصويراً وهو لا يعلم ان هذه المصادر تحتاج إلى دراسة وتمعّن لإحتمال حصول الأضطراب في بعضها بسبب تعاقب أيدي النساخ عليها، فالنساخ قد يسقط من قلمه خط أو أكثر، وقد يكرر ويحذف ففي مثل هذه الحالات لا يمكن تعديلها والتنبيه عنها إلّا من قبل مَنْ أفنىَ حياته في هذا العلم،

أضف إلى ذلك إنّ بعض هذه المصادر قد لعبت بها أيدي الجهلاء فلما تُستنسخ من قبل هذا الراغب في التعليم، فهو يتعامل معها كحاطب ليل يرمي مؤلفها بما يشاء من التّهم، متناسياً انّ كفاءته غير مجدية وذلك لانّه لا يستطيع دراستها وتنقيتها فهذا العلم يحتاج إلى قاعدة قوية أنشأت على ركائز متينة، ألا وهي تلك الدروس التي يتلقاها المشتغل من السلف الصالح العلماء الاجلاء رضوان الله تعالى عنهم في علوم اللغة العربية، والمنطق والفقه والأُصول وقواعد علم الحديث وعلم الرجال وغيرها، هـذا النوع من الراغبين، تراه نسي نفسه وظن انّ الأمر قد انتهى فقد اصبح جامعا للشرائط بمجرد أن جمع بعض المستنسخات ولنا على ذلك أمثلة كثيرة منها: راجـعنا قـبل صدور الجزء الرابع شخص لا يعرف حتى اسمه الخامس ولا يعلم أي شـيء عـن أسرته وقد حققنا في موضوعه واثبتناه وبعد ذلك عمد إلى تـصوير بـعض الكـتب فتحول إلى نسابة أسرته ثم إلى شكل آخر ثم وصلتنا أوراق قد وقّعها فيها تجاوز على رسول الله ﷺ، هذا الذي يُخاف منه على علم الانساب والتأريخ، وإلى هذا ألفت أنظار الأخوة الأجلاء المؤرخين والنسابين الذين وضعت أمانة الموافقة على نشر نتاجات اصحاب المحاولات الناشئة عن رغبة طارئة في رقابهم، مساهمة منهم في الحفاظ على النقاء التام اللازم لتاريخ هذه الأُمة التي شرفها الخالق تعالى شأنه على سائر الأمم.

وقد وقفت في هذا العام ١٤١٥ هـ على حالات عديدة ترمي من حـيث لا يشعر أصحابها، إلى تقويض النهضة النسبية في العراق وذلك لانها تزيح النقاء التام في السلاسل النسبية لعدد هائل من الأسر العربية العراقـية، وأهـم سـبب لذلك أن أصحاب هذه الآراء كانوا قد بنوا اعتقادهم عـلى تشـابه الاسـماء وتكـررها فـي المصادر الخطية القديمة فبمجرد أن شاهد أسماء مشـابهة لمـا بـين يديه، حكـم

بالايجاب أو السلب، ونسب دعواه إلى المصدر الفلاني، ولما نعود للمصدر نجد صاحبه بريئاً مما قذفه به هذا الراغب حاطب الليل فتدفع تلك الأُسر ثمن ذلك وأقله الضياع التأريخي.

فمن جرّاء ذلك وقفت على عدد من الباحثين الاكفاء حملة العلم والفضيلة قد تنصل وأضرب عن هذا العلم وأعلن اعتزاله، لما يراه من مثل الممارسات التي أشرنا إلى واحدة منها. فمن هذا يخاف على هذا العلم، فهذا العلم مهم وحساس وجليل، فصيانته أمانة شرعية عند من كتب الله تعالى له نصيباً من المساهمة في الحفاظ على تأريخ الأمة التي حملت القرآن الكريم.

مخلفات من كتب في الانساب ممن توفاهم الله تعالى

لا يخفى على العلماء، ان هناك عدد ممن جمع مشجرات الانساب في أوائل القرن الرابع عشر الهجري، وتولّدت لديه رغبة الكتابة في هذا العلم، فرتب ما جمعه دونما تحقيق في كتاب أو أكثر اطلق عليه عناوين طنانة. مضافاً إلى كمية من الأوراق المتفرقة التي هي عبارة عن أسئلة بعدُ لم تُحقّق لعدم معرفته بها. وعندما فارق الحياة ترك مخلفاته كإرث لابنائه فوضع بعض ذريته اليد على تلك المخلفات، وبدلاً من أن يجتنب التعامل معها أو أن يسلمها إلى المكتبات التراثية التي تعتني بهذا النمط من الاوراق كي تعزل النافع وتتلف ما تراه كُتِبَ للتحقيق وانّه غير صحيح، راح يتعامل معها مرتديا ثوب العلماء، ومضللا على بسطاء عامة الناس، وقد عمل بكل قصاصة ورق وجدها بحيث أرسلها إرسال المسلمات. فكان نتيجة ذلك ان تحوّلت أسر عديدة من النسب غير العلوي إلى النسب الهاشمي بهتاناً وتجاوزاً من جرّاء تصرف بعض الورثة.

وهذا فعلاً قد حصل وعاصرناه، إذ حضر إلى دارنا بعض من وقع بيده مثل هذه

المخلفات رضوان الله تعالى على أصحابها، فنصحناه بعدم التعامل معها.

ووضعنا له اشارة على كل مواقع الخطأ والزحاف، وان كان أصحابها ممن عرفوا بهذا الفن، ونحن نحترم رأيهم، ولكن العصمة لله تعالى وحده. فهذا العلم واسع الباب، ومهما زعم أحد بأنّه قد أتقنه لابد وان يقع في الزخارف.

واخبرناه واخوته بان هذه الاخطاء صريحة كالسم القاتل في المجتمع يفعل فعله. فعليه أو عليهم الاستعانة بالعارفين. هذه هي نصيحتي لهم، ولكنهم لم يفهموها، وعاونهم من فسرها لهم، لتأمين ما بنفسه. فإنا لله وإنا إليه راجعون وإلى الله المشتكىٰ لهذه الحالة التي عصفت في مجتمعنا.

فما كان منه إلّا ان حضر مرّة أُخرى ليتوسل بمنزلة رسول الله ﷺ ان لا أخبر المجتمع العراقي بأنّه لا يعرف شيئاً في هذا العلم. أ. هـ.

وهناك الكثير من أقوال العلماء في مقدمات مصنفاتهم فاكتفينا بهذا الذكر الذي مر آنفاً كمثال على أهمية هذا العلم، ومن أراد الإطلاع أكثرفليراجع.

الأمر الثامن: ضرورة علم النسب في وقتنا الحاضر

من المعلوم لدىٰ المتتبّع أن أغلب مصنفات العلماء والمؤرخين في هذا الفن ذكرت أن هناك بعض الأسر في القرون الأُولى ادّعت الانتساب إلى النسب الهاشمي، وتصدى العلماء في وقتها لبيان حقيقة أمر هذه الأسر بين الصحيح منها وغير الصحيح. حتى كادت بعض عناوين المؤلفات توحي بما كان من هذا الأمر مثل كتاب «غاية الاختصار في البيوتات العلوية المحفوظة من الغبار» لمؤلفه تاج الدين بن زهرة على أحد الأقوال الذي كان حياً سنة ٧٥٣ هـ ويريد مؤلف الكتاب بقوله (المحفوظة من الغبار) أي البيوتات الصحيحة الأنساب التي لا طعن فيها، وكتاب «صحاح الأخبار في نسب السادة الفاطمية الأخيار» لأبي المعلى محمد سراج الدين

المتوفى سنة ٨٨٥هـ.

ومن المعلوم أيضاً أنّه ليست كل الأسر التي ادّعت الانتساب إلى الآل عليهم السلام غير صحيحة وإنها تدعي ما ليس من حقها لأن البعض من هذه الأسر لها أدلتها الشرعية ودلائل أُخرى يمكن من خلالها البت في صحة انتمائها من قبل العالم النسابة المتخصص بفنه، ولكن هذه الأسر هي قطرة من بحر في مقابل ما ادّعته الأسر والقبائل والعشائر في عقدنا الأخير في الانتساب إلى النسب الهاشمي. ومن الغريب في الأمر إن لهذه العشائر والقبائل والبيوتات سُمعة طيبة ومكانة إجتماعية مرموقة، ولكن هنالك عوامل خفيّة حاولت العبث بتأريخ آل البيت عليهم السلام والمس بتراثهم من خلال خداع هذه الفئات البريئة من المجتمع والمحاولة في إقناعها بشيء ليس من أصلها وانتمائها وعند سؤالك من هؤلاء الذين ادّعوا الانتساب عن أدلة دعواهم لن تسمع منهم إلّا (القيل والقال) ممّا يُبرهن على عدم إدراك ما يفعله صاحب هذه الدعوى وان هناك من دفعه إليها دون معرفته بذلك.

وقد تصدى الأستاذ سماحة العلّامة الحجّة السيد حسين أبو سعيدة (حفظه الله) لهذا الأمر وناقشه على هيأة رسائل ومباحث منفردة قامت بنشرها مكتبتنا الوثائقية العامة في النجف الأشرف، وإليك بعض عناوين هذه المباحث :

١. النسب الهاشمي في عصرنا هذا إلى أين يتجه؟

٢. أنساب الآل والتأسي بالنبي صلى الله عليه وآله وسلم .

٣. فلسفة التوثيق النسبي.

٤. المستند القرآني لحفظ الأنساب.

٥. أنساب آل البيت في الوطن العربي والإسلامي.

وختاماً نوجه خطابنا لهذه الأسر والقبائل والعشائر والبيوتات رعاهم الله

تعالى على إن الاستمرار على هذا الأمر له عواقب سيئة ربما لا يدركها المدعي الآن، وان هذا الأمر ليس ايجابياً ولا احساناً كما يظنه البعض منهم بل هو إساءة لذرية الرسول الأعظم ﷺ.

فانتبهوا أيها المسلمون حفظكم الله تعالى إلى هذا الأمر فالقرآن الكريم يخاطب الناس بقوله: ﴿**إِنَّ أَكْرَمَكُمْ عِنْدَ اللهِ أَتْقَاكُمْ**﴾(٤٥)، وهي تعاليم ربانيّة تدعو الناس إلى التسابق في التقوى والطاعة والعمل الصالح. والاعتماد على الانتساب إلى آل البيت النبوي غير مجد ولا نافع بعدما جاء قوله تعالى: ﴿**وَ قُلِ اعْمَلُوا فَسَيَرَى اللهُ عَمَلَكُمْ وَ رَسُولُهُ وَ الْمُؤْمِنُونَ**﴾(٤٦).

وقوله تعالى: ﴿**يَرْفَعِ اللهُ الَّذِينَ آمَنُوا مِنْكُمْ وَ الَّذِينَ أُوتُوا الْعِلْمَ دَرَجَاتٍ**﴾(٤٧).

وقوله تعالى: ﴿**وَ الَّذِينَ آمَنُوا وَ عَمِلُوا الصَّالِحَاتِ أُولَئِكَ أَصْحَابُ الْجَنَّةِ هُمْ فِيهَا خَالِدُونَ**﴾(٤٨).

وقوله تعالى: ﴿**وَعَدَ اللهُ الَّذِينَ آمَنُوا وَ عَمِلُوا الصَّالِحَاتِ لَهُمْ مَغْفِرَةٌ وَ أَجْرٌ عَظِيمٌ**﴾(٤٩).

وقوله تعالى: ﴿**وَعَدَ اللهُ الَّذِينَ آمَنُوا مِنْكُمْ وَ عَمِلُوا الصَّالِحَاتِ لَيَسْتَخْلِفَنَّهُمْ فِي الأَرْضِ كَمَا اسْتَخْلَفَ الَّذِينَ مِنْ قَبْلِهِمْ**﴾(٥٠).

وقوله تعالى: ﴿**وَ الَّذِينَ آمَنُوا وَ عَمِلُوا الصَّالِحَاتِ لَنُدْخِلَنَّهُمْ فِي الصَّالِحِينَ**﴾(٥١).

وقوله تعالى: ﴿**إِنَّ الَّذِينَ آمَنُوا وَ عَمِلُوا الصَّالِحَاتِ لَهُمْ أَجْرٌ غَيْرُ مَمْنُونٍ**﴾(٥٢).

وقوله تعالى: ﴿**إِلَّا الَّذِينَ آمَنُوا وَ عَمِلُوا الصَّالِحَاتِ لَهُمْ أَجْرٌ غَيْرُ**

مَمْنُونٍ﴾(٥٣).

وقوله تعالى: ﴿إِلَّا الَّذِينَ آمَنُوا وَ عَمِلُوا الصَّالِحَاتِ فَلَهُمْ أَجْرٌ غَيْرُ مَمْنُونٍ﴾(٥٤).

وقوله تعالى: ﴿إِنَّ الَّذِينَ آمَنُوا وَ عَمِلُوا الصَّالِحَاتِ أُولَئِكَ هُمْ خَيْرُ الْبَرِيَّةِ﴾(٥٥).

إلى غير هذا من الآيات المباركات التي تحث وتخص على العمل الصالح والتقوى.

نسأل المولى العلي القدير أن يزيل هذه الشبهة عن نفوسهم ويحفظهم ويوفقهم لخدمة أهل البيت عليهم السلام انّه سميع مجيب.

والحمد لله رب العالمين

أقل طلاب العلم

علي أبو سعيدة الموسوي

١٠ / رجب المبارك / ١٤٢٤ هـ

النجف الأشرف

فهرس هوامش المبحث

(١) كمونة : منية الراغبين في طبقات النسابين، ص ٤ .

(٢) الحجرات / ١٣ .

(٣) القلقشندي: نهاية الارب في معرفة انساب العرب، ص ٣٨٦.

(٤) القلقشندي: نهاية الارب في معرفة انساب العرب، ص ٣١١.

(٥) كمونة: منية الراغبين، ١٠.

(٦) الحجرات / ١٣ .

(٧) آل عمران / ٣٤.

(٨) رجائي: الكواكب المشرقية، ج ١، ص ٧.

(٩) الشعراء / ٢١٤ .

(١٠) النساء / ١ .

(١١) الشورى / ٢٣ .

(١٢) الاحزاب / ٣٣.

(١٣) إبراهيم / ٢٤ .

(١٤) ابن عنبه: عمدة الطالب، ص ١٧ .

(١٥) الحافظ جلال الدين السيوطي: الجامع الصغير، ص ١١.

(١٦) كتاب التاج الجامع للأصول في أحاديث الرسول ٦، الشيخ في الازهر منصور علي ناصف، ج ٥، ص ١٠.

(١٧) كمونة: فضائل الأشراف، ص ١٨ ـ ٣١.

(١٨) كمونة: منية الراغبين، ص ٨٥، الاصيلي لابن الطقطقي والترجمة هي من تعليقات محقّق الكتاب العلّامة السيد مهدي الرجائي، ص ٤٤ .

(١٩) كمونة: منية الراغبين، ص ١٨٢ .

(٢٠) الخوئي: معجم رجال الحديث، ص ٣٧٥.

(٢١) ابن عنبه: مقدمة كتاب عمدة الطالب، ص ٨.

(٢٢) كمونة: منية الراغبين، ص ١٨٣ .

(٢٣) ابن عنبه: مقدمة عمدة الطالب، ص ٩، س ١٨.
(٢٤) أبو سعيدة: نسابة العصر، ص ١١.
(٢٥) أبو سعيدة: نسابة العصر، ص ١٣.
(٢٦) الكليني: أُصول الكافي، ص ٣٢.
(٢٧) كمونة: منية الراغبين، ص ٧.
(٢٨) ابن حزم: جمهرة انساب العرب، ص ٣.
(٢٩) الخوئي: معجم رجال الحديث ج ٧، ص ١٤٣.
(٣٠) الخوئي: معجم رجال الحديث، ج ١، ص ٢٣٤ ـ ٢٣٥.
(٣١) جامع الرواة، ص ٥٢٨.
(٣٢) كمونة: منية الراغبين، ص ٧ ـ ٨.
(٣٣) روضاني: جامع الانساب، ص ٢٤ ـ ٢٩.
(٣٤) الشهرستاني: مجلة المرشد، السنة الأُولى، المجلد الأوّل، ص ١٧٦.
(٣٥) أبو سعيدة: المشجر الوافي، ج ٤، ص ١١.
(٣٦) ابن الأثير: اللباب في تهذيب الانساب، طبع القاهرة، ١٣٥٦ هـ.
(٣٧) العبيدلي: تهذيب الانساب، ص ٢١.
(٣٨) ابن حزم: جمهرة انساب العرب، ص ٢.
(٣٩) البقرة / ٢٠٠.
(٤٠) ابن فندق: لباب الانساب، ج ١، ص ١٩٥ ـ ١٩٦.
(٤١) القلقشندي: نهاية الارب، ص ٧.
(٤٢) ابن عنبه: عمدة الطالب، ص ١٧.
(٤٣) المرعشي: كشف الارتياب، مطبوع في مقدمة لباب الانساب، ج، ص ٧.
(٤٤) الحجرات / ١٣.
(٤٥) التوبة / ١٠٥.
(٤٦) المجادلة / ١١.
(٤٧) البقرة / ٨٢.
(٤٨) المائدة / ٩.

(٤٩) النور / ٥٥.

(٥٠) العنكبوت / ٩.

(٥١) فصلت / ٨.

(٥٢) الانشقاق / ٢٥.

(٥٣) التين / ٦.

(٥٤) البينة / ٧.

مصادر ومراجع المبحث

١ . **أُصول الكافي:** الكليني محمد بن يعقوب بن اسحاق، دار الكتب الإسلامية، طهران، ط ٣ .

٢ . **الاصيلي في انساب الطالبيين:** ابن الطقطقي محمد بن تاج الدين علي، جمع وتحقيق العلّامة السيد مهدي الرجائي، مكتبة آية الله المرعشي، قم ـ ١٤١٨ هـ .

٣ . **تهذيب الأنساب ونهاية الأعقاب:** العبيدي النسابة محمد بن أبي جعفر، تحقيق: شيخ محمد كاظم المحمودي، اشراف السيد محمود المرعشي، مكتبة آية الله العظمىٰ المرعشي، ط ١، قم، ١٤١٣ هـ .

٤ . **جامع الانساب:** الروضاتي محمد علي، إيران، اصفهان ـ ١٣٧٦ ق ـ ١٣٣٥ ش.

٥ . **جمهرة انساب العرب:** ابن حزم علي بن أحمد بن سعيد، تحقيق وتعليق عبد السلام هارون، ط ٥.

٦ . **عمدة الطالب في انساب آل أبي طالب:** ابن عنبه: أحمد بن علي، عنى بتصحيحه محمد حسن آل الطالقاني، المطبعة الحيدرية، النجف الأشرف، ط ٢، ١٩٦١ م .

٧ . **فضائل الأشراف:** ابن كمونة عبد الرزاق بن حسن بن إبراهيم، مطبعة الاداب، النجف الأشرف ـ ١٩٧٠م.

٨ . **منية الراغبين في طبقات النسابين**: ط ١، النجف الأشرف ـ ١٩٧٢م.

٩ . **الكواكب المشرقة**: الرجائي مهدي بن محمد، ط ١، قم المقدسة.

١٠ . **لباب الأنساب والألقاب والأعقاب**: ابن فندق علي بن زيد البيهقي تحقيق: السيد محهدي الرجائي، اشراف السيد محمود المرعشي، مكتبة آية الله العظمىٰ المرعشي، قم، ط ٢، ٢٠٠٧ م .

١١ . **مجلة المرشد**: الشهرستاني صالح، السنة الأُولى، المجلد الأوّل، ١٩٢٦م .

١٢ . **المشجر الوافي في السلسلة الموسوية**: أبو سعيدة حسين بن علي بن حسين، الطبعة الثانية، بيروت .

١٣ . **نسابة العصر في القرنين الرابع والخامس عشر في كل مصر**: أبو سعيدة حسين بن علي بن حسين، مخطوط .

١٤ . **معجم رجال الحديث**: الخوئي أبو القاسم بن علي أكبر، النجف الأشرف، الطبعة الثانية.

١٥ . **نهاية الارب في معرفة انساب العرب**: القلقشندي أحمد بن علي بن أحمد، دار الكتب العلمية، بيروت.

تقديـــم

حمداً لله تعالى ولي النعم ، الذي خص آل النبي الاكرم بالفضيلة والرفعة والمقـــام المحمود ، والصلاة الدائمة على نبينا الصادق الامين وعلى آله واصحابه الغر الميامين .

دونا ذرية السيد محمد العابد ابن الامام موسى الكاظم (عليه السلام) في المجلد الاول من هذه الموسوعة ، واودعنا في المجلد الثاني منها ذرية الســـيد جعفر الخواري وفي هذا المجلد الثالث نذكر ذرية بقية ابناء الامام الكاظم (عليه السلام).

وسلكنا المنهجية نفسها لنلبسه الحلة السابقـــة مضافاً لها خطوط في غاية الاهمية.

والمنهجية التي سلكناها هي واحدة في جميع الاجزاء من حيث الشمولية والتوسعة ، حرصا منا لتحقيق اكبر عدد من خطوط الســـادات الكرام خدمة لتاريخ الامة ورعاية لحقوقها علينا .

اللهم اني اسالك بكلماتك ومعاقد عرشك ان تسهل لي العسير وتجنبني زحـــاف القلم انك ولي كل نعمة .

النجف الاشرف / حوزة النجف العلمية الكبرى — حسين أبو سعيدة الموسوي

٤ / ج٢ / ١٤٢٣هـ

١٤ / ٨ / ٢٠٠٢ م

اعقاب الحمزة (١) ابن الامام موسى الكاظم عليه السلام

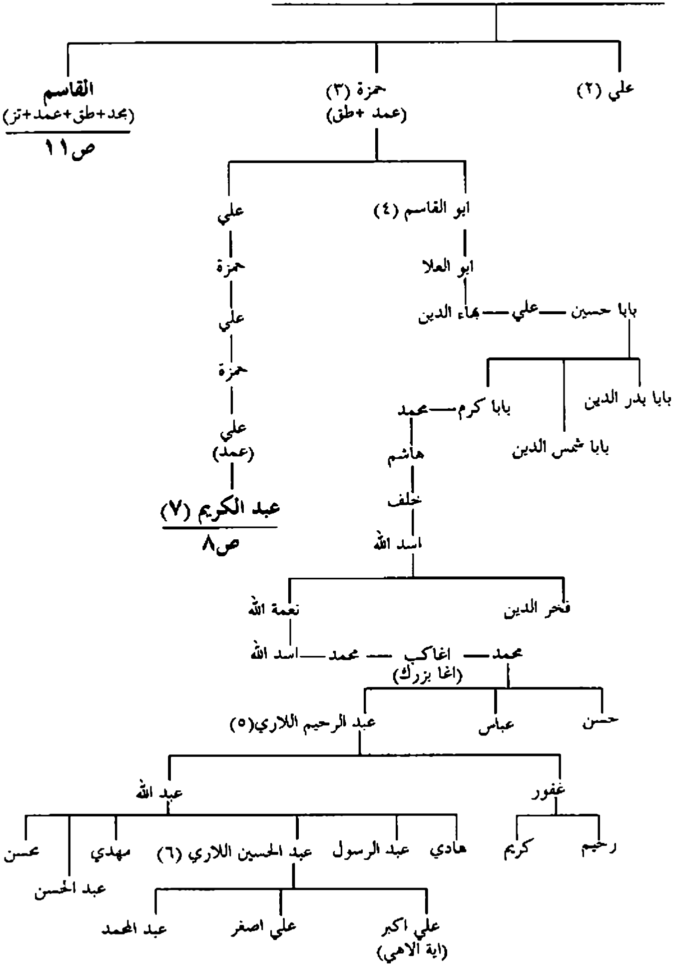

يتبع ص٧: اعقاب عبد الله الكبير بن علي بن حمزة / آل السيد مهدي

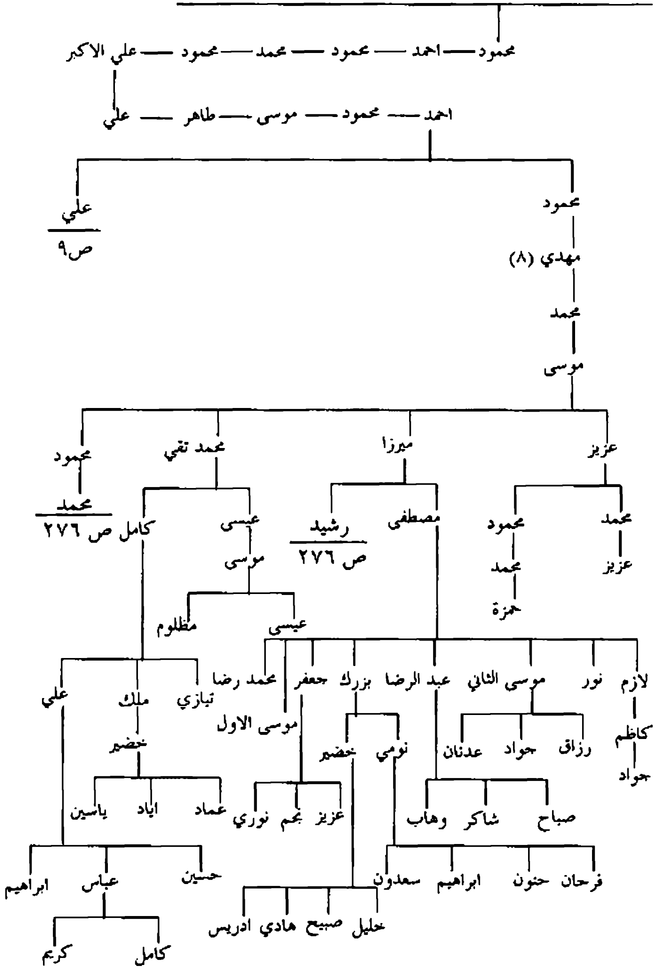

يتبع ص ١٤٧: اعقاب علي (١٠) ابن احمد بن محمود / آل صبع في بغداد

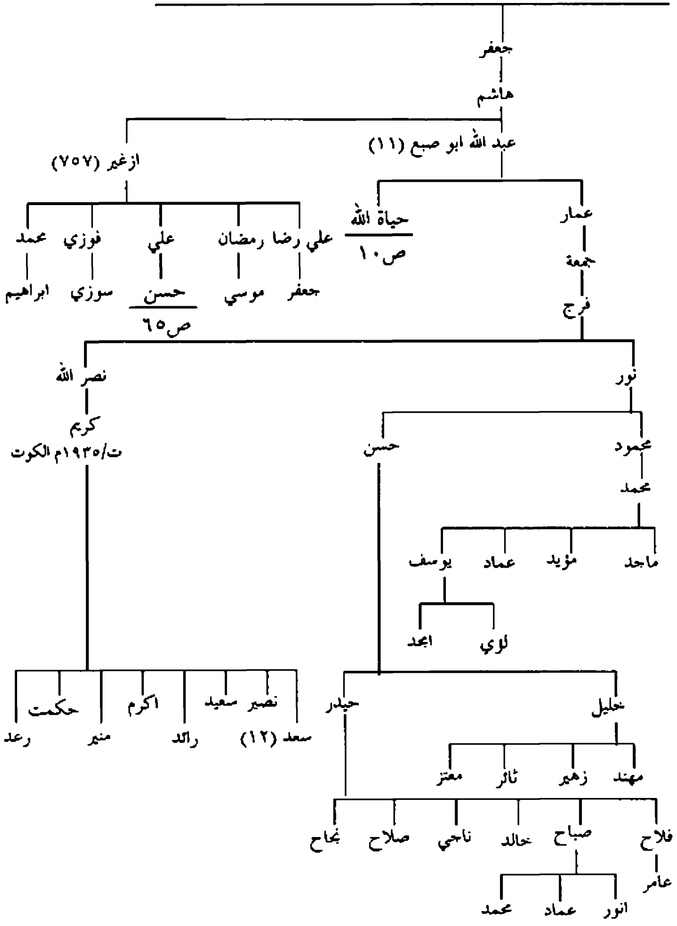

يتبع ص٩: اعقاب حياة الله بن عبد الله أبو صبع / آل صبع

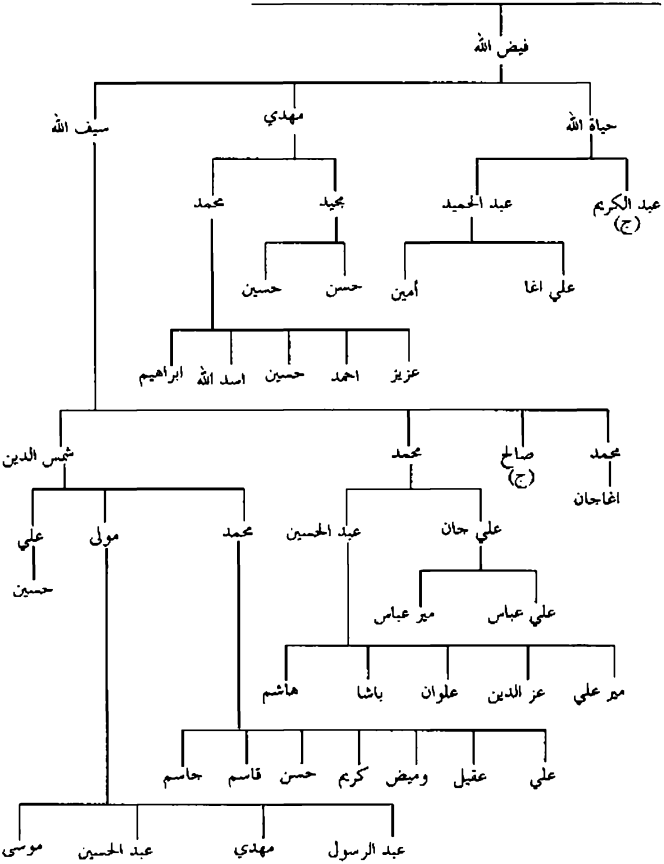

يتبع ص ٧: اعقاب القاسم (١٣) ابن الحمزة بن موسى الكاظم (ع)

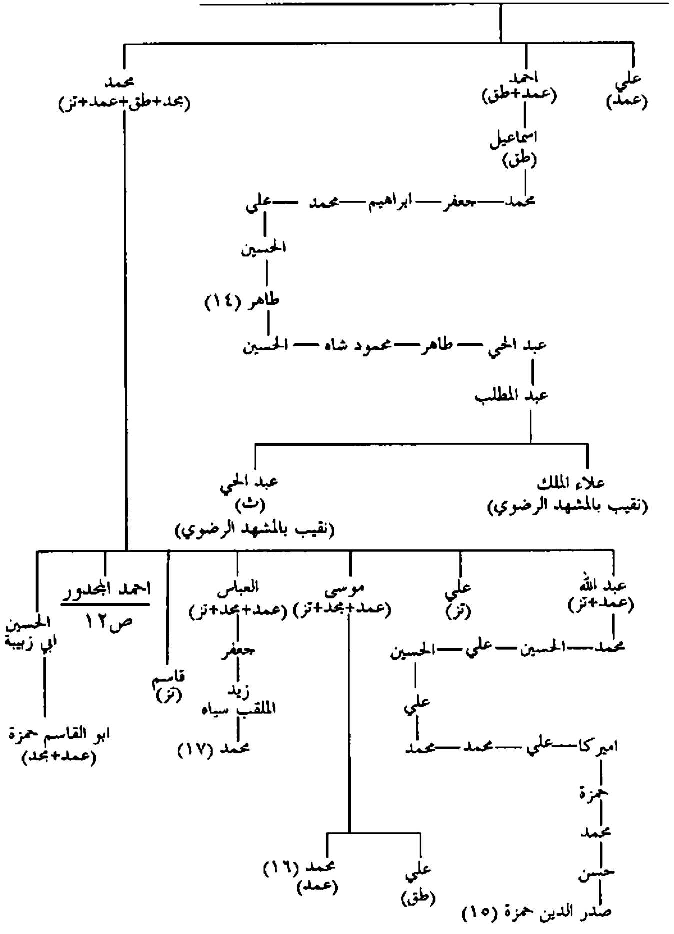

يتبع ص١١: اعقاب احمد المحدور (١٨) ابن محمد بن القاسم / آل الموسوي في اصفهان

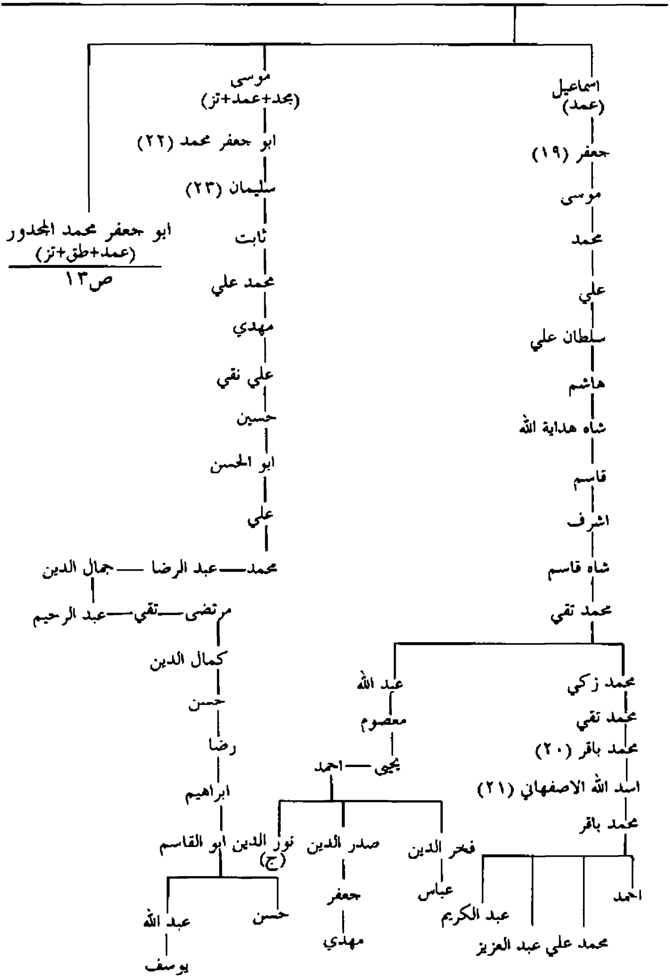

يتبع ص ١٢: اعقاب محمد الجدور بن احمد بن محمد / شاهات ايران

حمزة (تز)

ناصر (تز)

ابو علي احمد
ابو حرب (طق)

مويس (تز)

حسن (تز)
زيد (منق)
الحسن ـــ ابو محمد زيد (٣٠٦)

ابو القاسم علي الجدور (تز)

اسماعيل (تز)
محمد (٢٤) (تز) ـــ ابو عبد الله جعفر ـــ ابو المكارم ابراهيم ـــ محمد ـــ حسن
ابو رافع محمد
شرف شاه
ابو المكارم محمد ـــ فيروز شاه (رزين كلاه)

ابو رافع عوض
ابو محمد افضل
ابو الفخار صلاح الدين رشيد
قطب الدين حيدر ـــ صالح ـــ امين الدين جبرائيل ابو الولاية

اسماعيل صفي الدين

ابو علي منصور
جمال الدين
ابو علي منصور

يوسف قمر الدين

رشيد صلاح الدين

عبد الغفور شرف الدين

صفي الدين
اسحاق ابو الفتح
ص ١٤

ابو محمد اسماعيل
محمد

احمد امريكا (منق)
الحسن
زيد
ابو محمد الحسن (٣٠٥)

يتبع ص١٣: اعقاب صفي الدين اسحاق بن جبرائيل / الصفوية

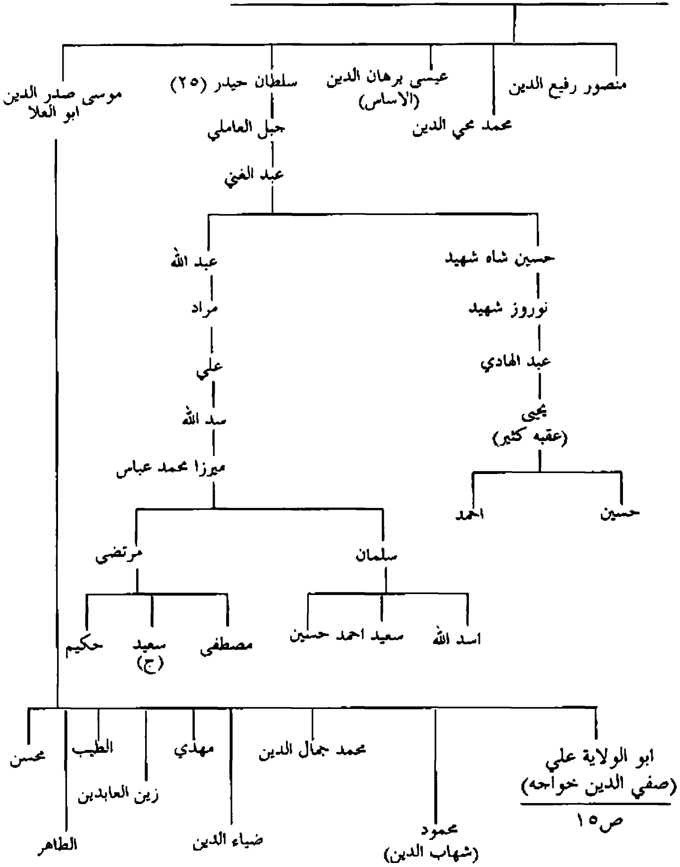

يتبع ص ١٤: اعقاب علي بن موسى بن اسحاق / الصفوية

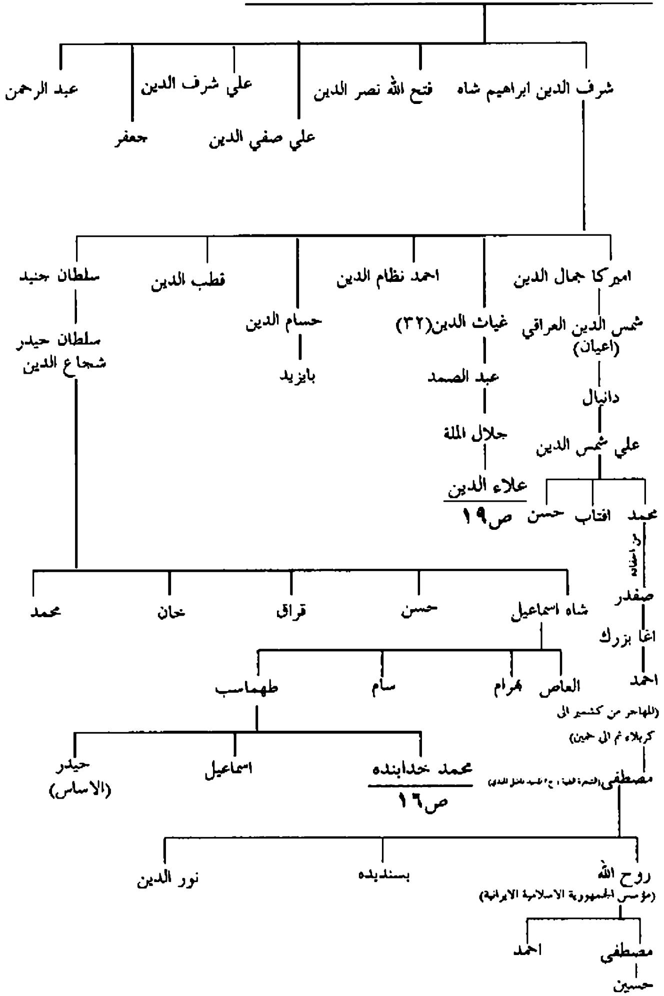

يتبع ص١٥: اعقاب محمد خدابنده بن طهماسب بن اسماعيل / الصفوية

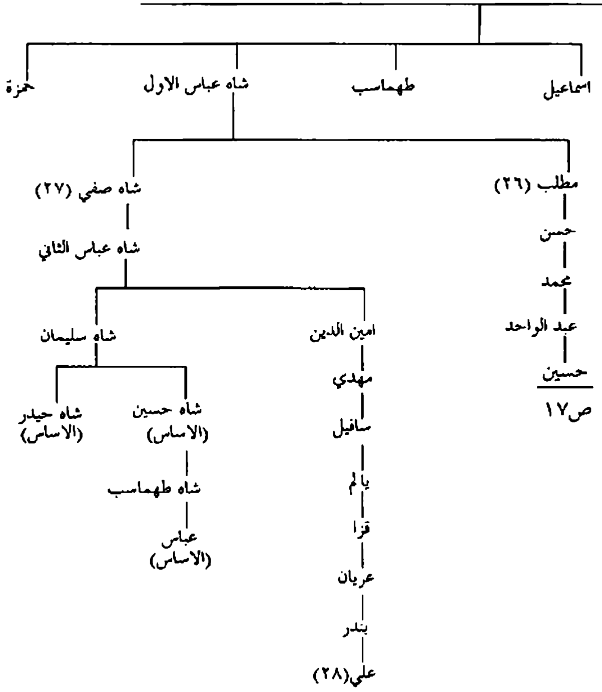

يتبع ص ١٤: اعقاب حسين بن علي بن عبد الواحد /آل عبد زيد في غماس

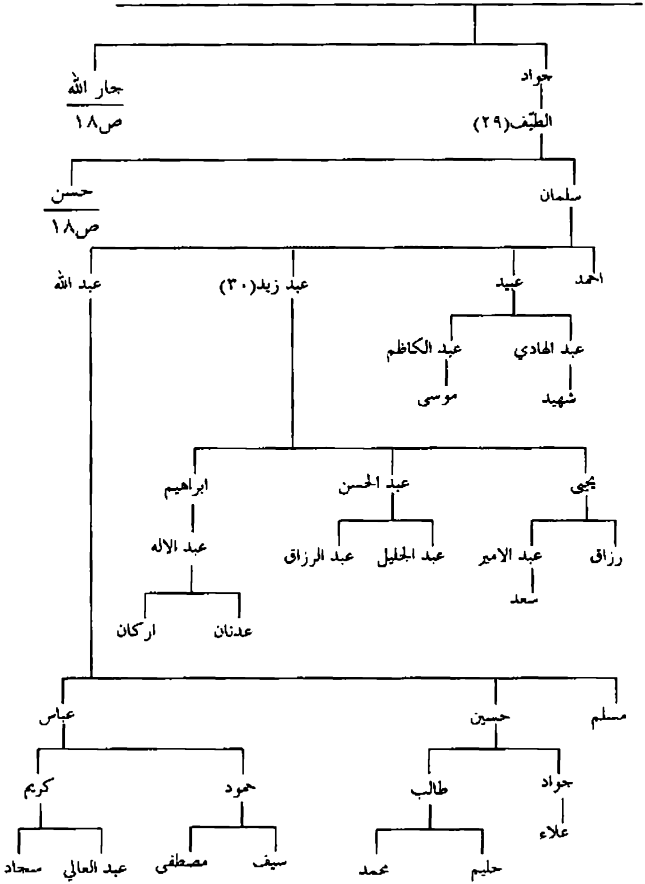

يتبع ص١٧: اعقاب جار الله (٣١) ابن حسين بن علي / آل جار الله

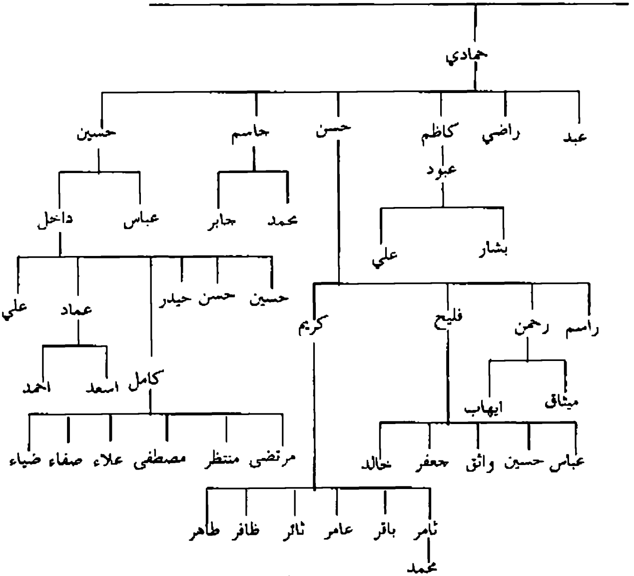

يتبع ص١٧: اعقاب حسن بن الطيف بن جواد / آل عبد زيد

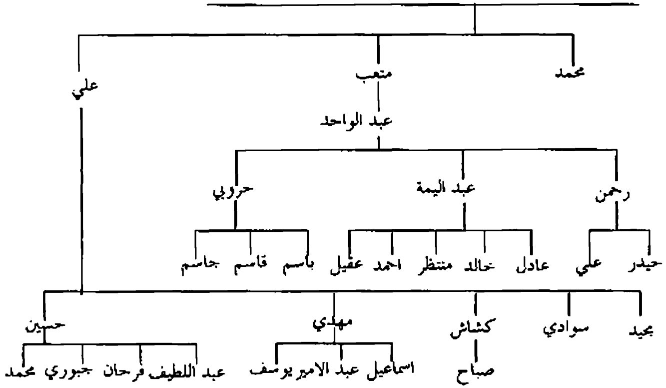

يتبع ص ١٥: اعقاب علاء الدين بن جلال الملة بن عبد الصمد / آل الشهرستاني في كربلاء

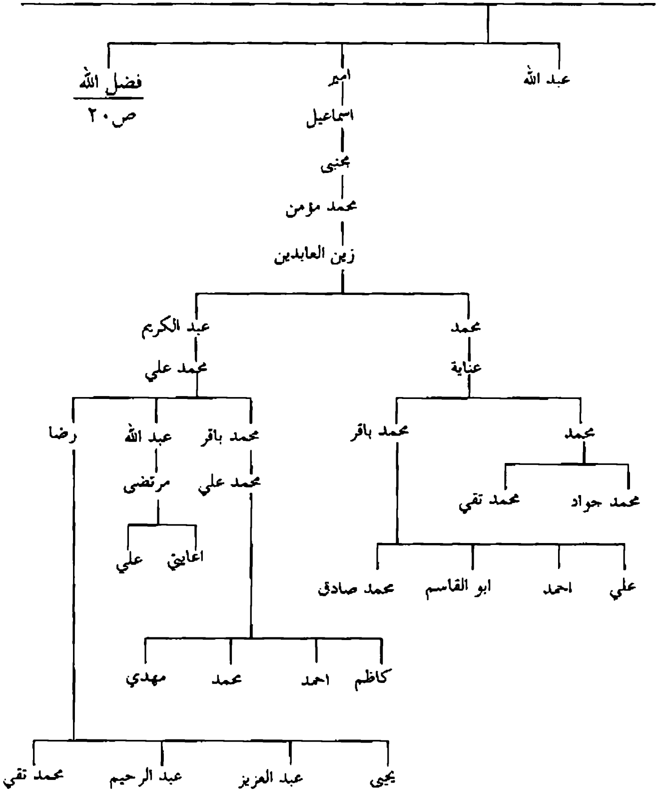

يتبع ص١٩: اعقاب فضل الله بن علاء الدين بن جلال الملة / آل الشهرستاني في كربلاء

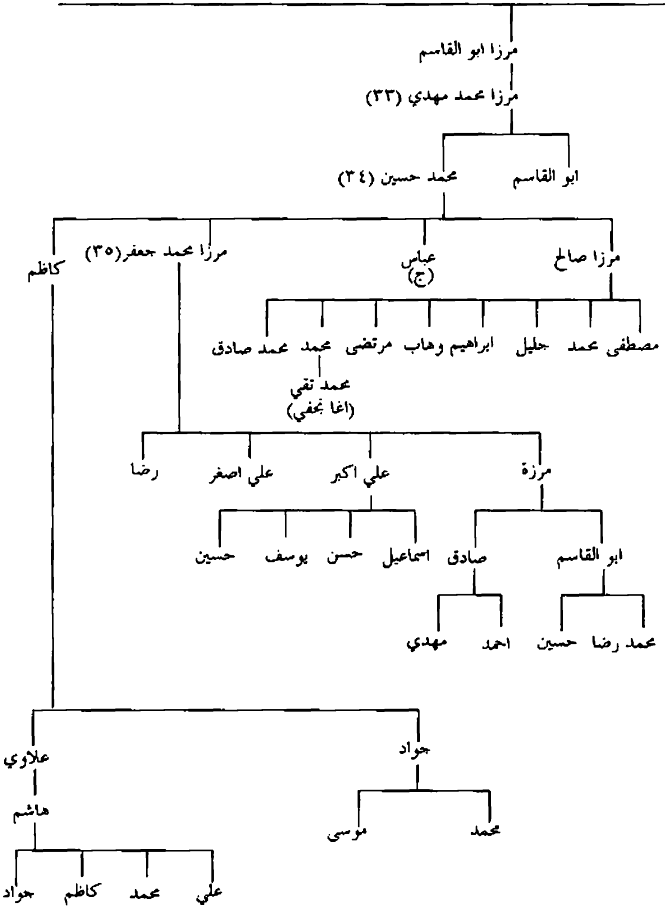

اعقـــاب

الحســن بن الامـام موســى الكاظـم (عليه السلام)

اعقاب الحسن (٣٦) ابن الامام موسى بن جعفر الكاظم (عليه السلام)

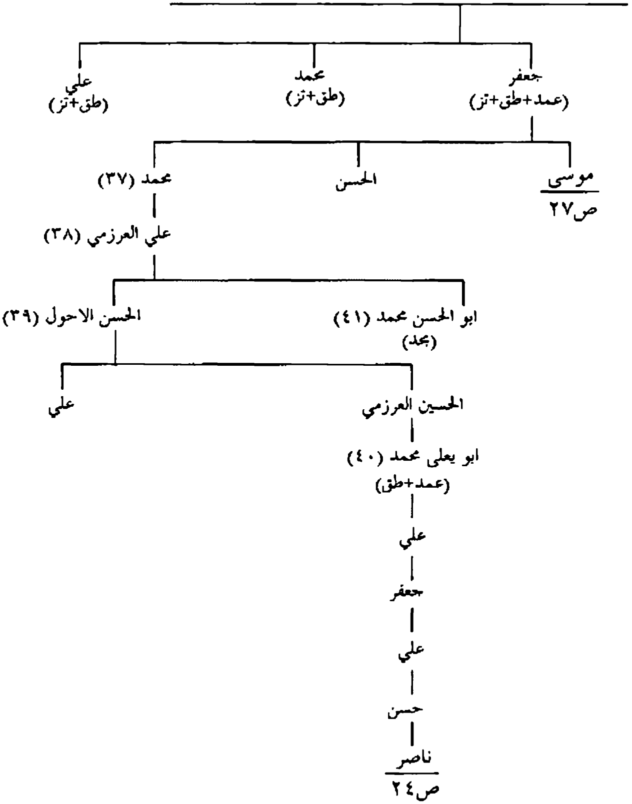

يتبع ص٢٣: اعقاب ناصر بن حسن بن علي

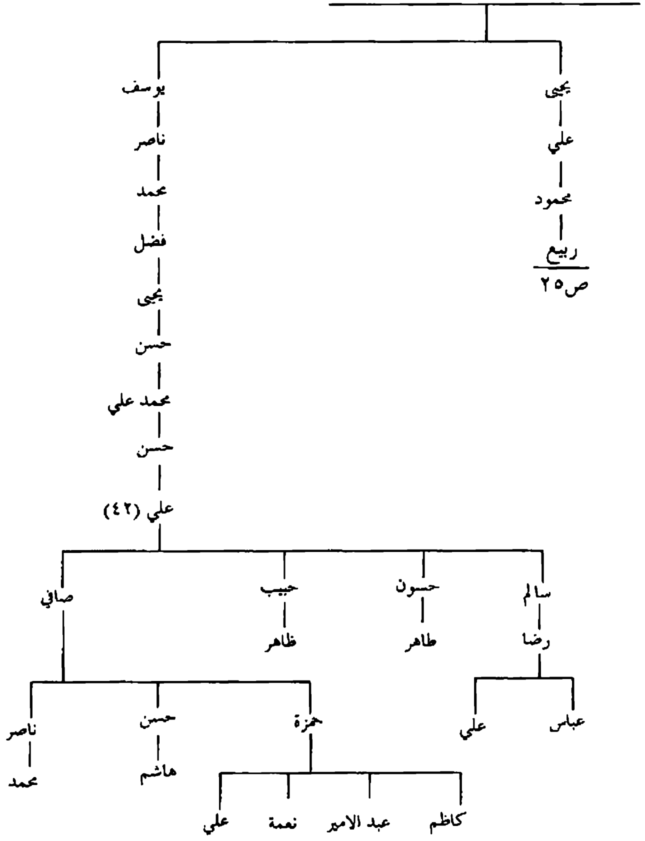

يتبع ص ٢٤ : اعقاب ربيع بن محمود بن علي / آل لطيف في كربلاء

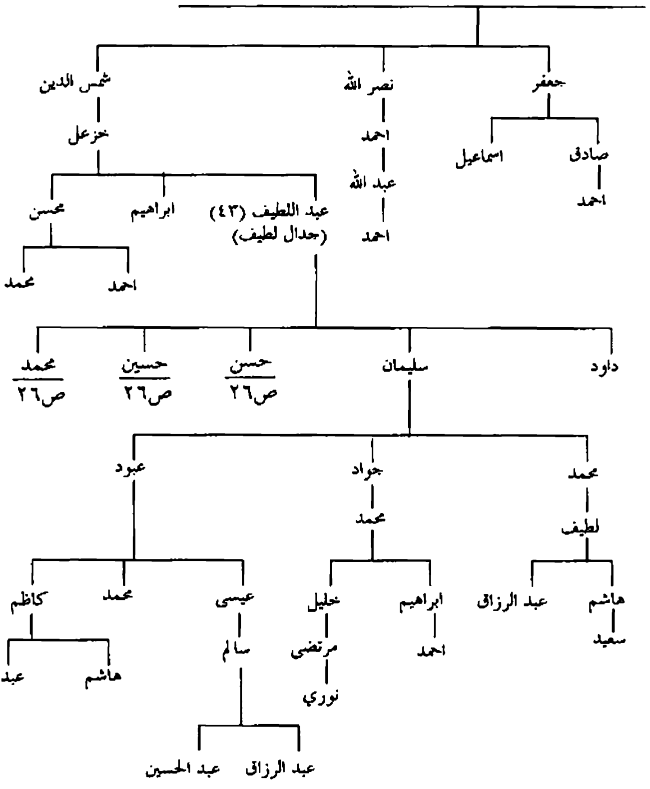

يتبع ص٢٥: اعقاب حســـــــن وحســـــين ومحمـــــد ابناء عبد اللطيف / آل لطيف

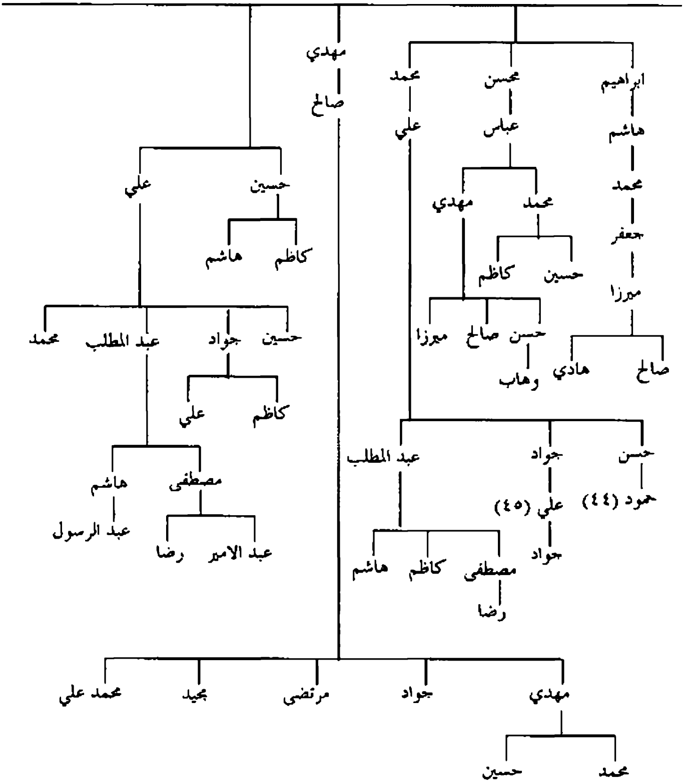

يتبع ص ٢٣ : اعقاب موسى (٤٦) ابن جعفر بن الحسن / آل الهاشمي في كربلاء

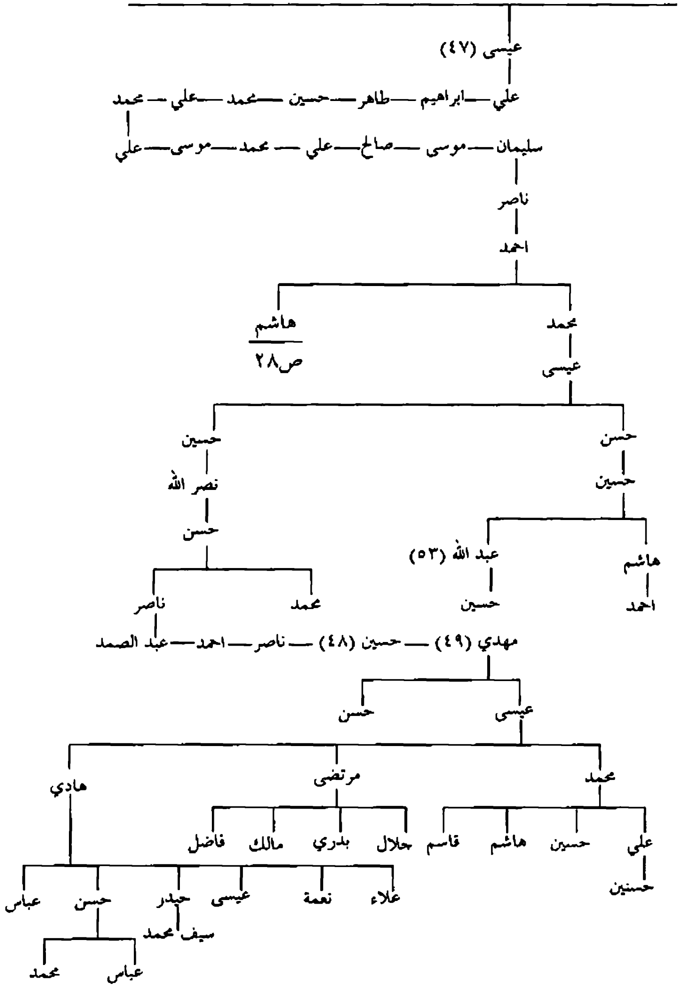

يتبع ص٢٧: اعقاب هاشم بن احمد بن ناصر / آل شبانة

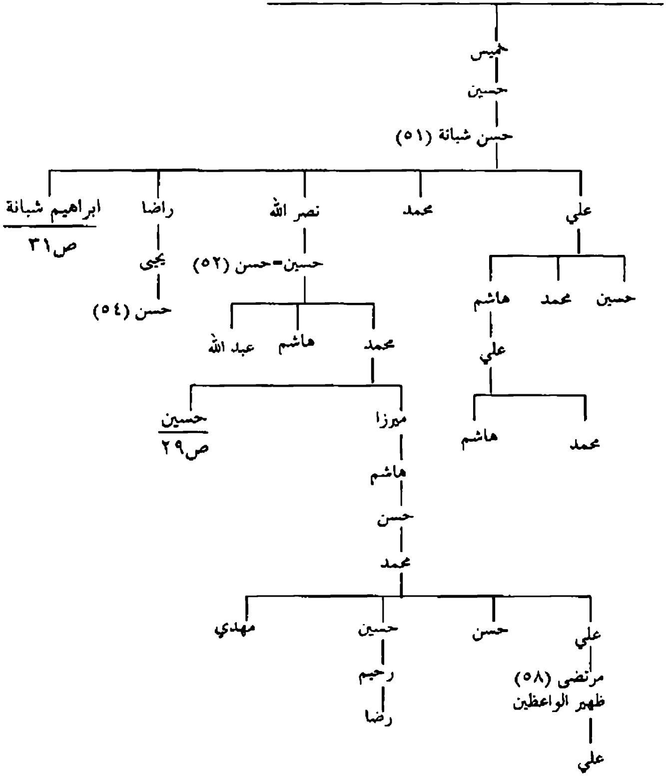

يتبع ص ٢٨ : اعقاب حسين بن محمد بن حسين / آل الورداوي

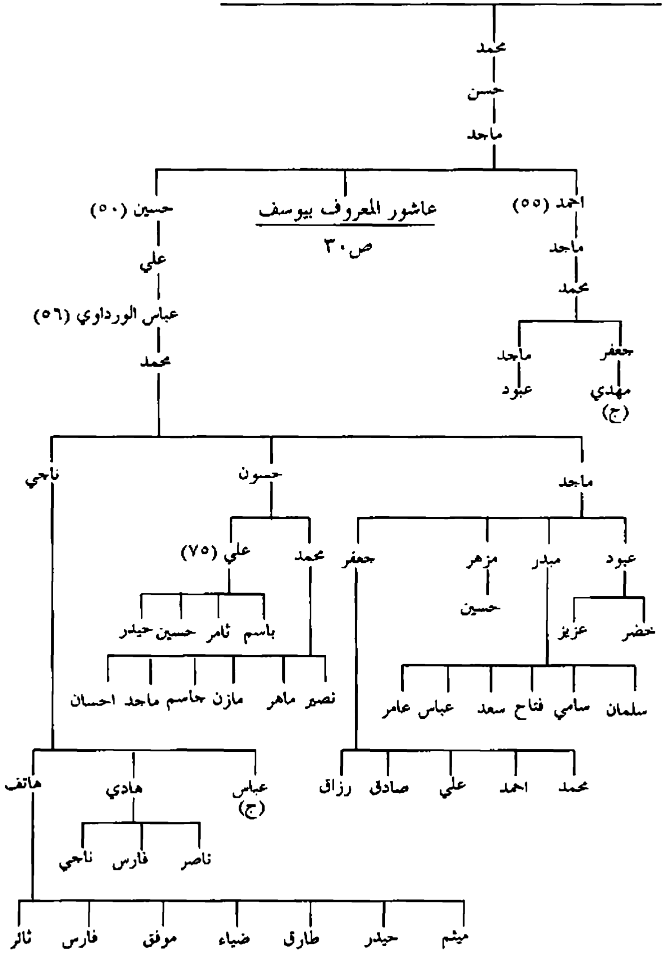

يتبع ص٢٩: اعقاب عاشور (يوسف-خ.ل-) ابن ماجد / آل طالب

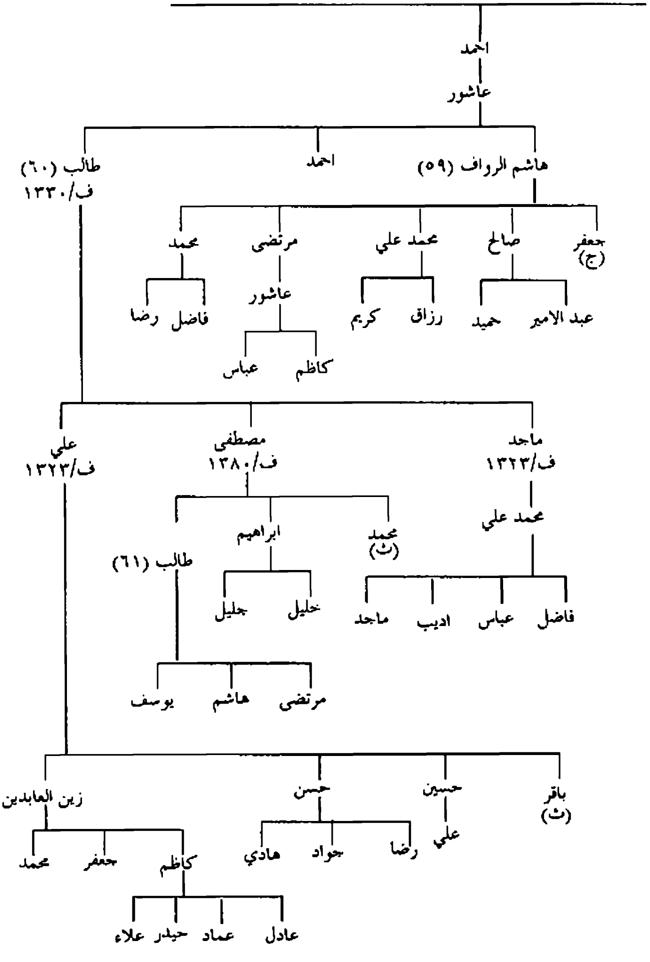

يتبع ص ٢٨ : اعقاب ابراهيم شبانة بن حسن بن حسين / آل شبانة

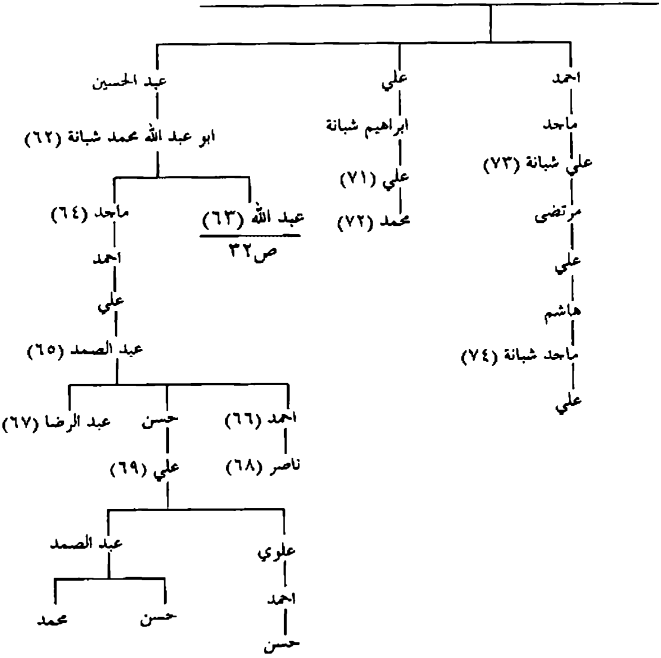

يتبع ص٣١: اعقاب عبد الله بن محمد بن عبد الحسين

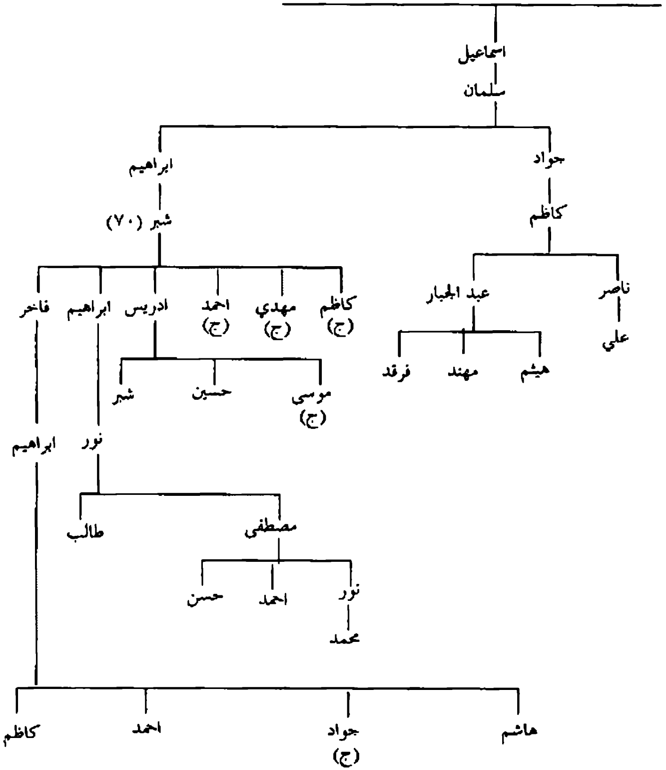

اعقـــاب

عبد الله بن الامام موسـى الكاظـم ﴿عليه السلام﴾

اعقاب عبد الله (٧٥) ابن الامام موسى الكاظم (ع)

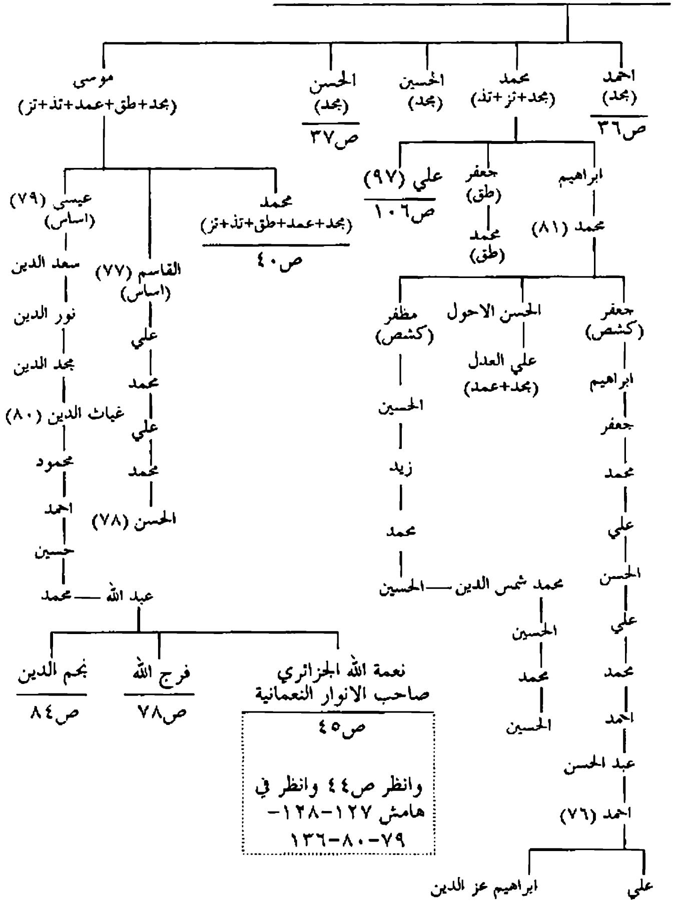

يتبع ص٣٥: اعقاب احمد (٨٢) ابن عبد الله / آل كوشة في شوشتر /آل كلانتر في النجف / آل الدزفولي

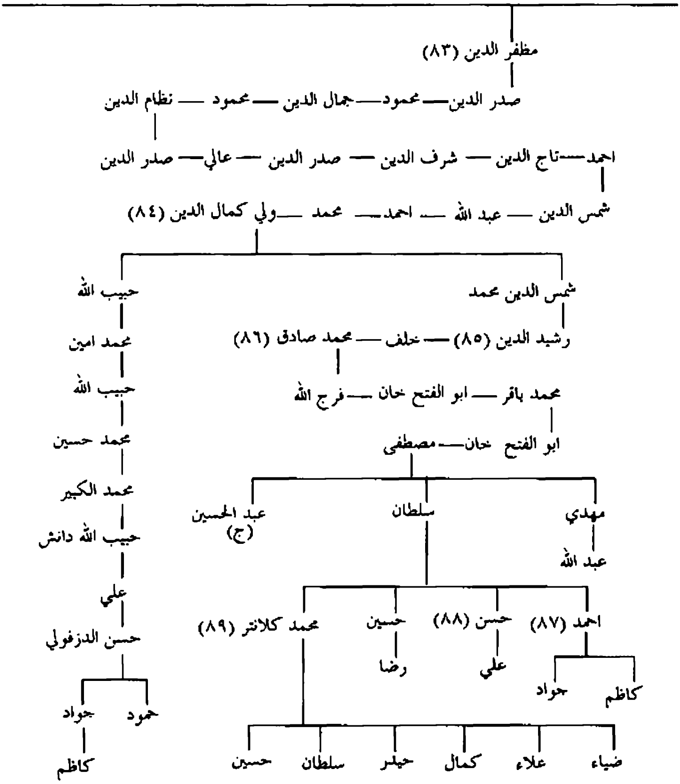

يتبع ص٣٥: اعقاب الحسن (٩٠) ابن عبد الله بن الامام الكاظم (ع) / آل المير في قودجان

ابراهيم (٩١) — يحيى — الحسن — عيسى — ابراهيم — احمد

احمد
الحسن
الحسين
محمود
محمد
صالح — زين العابدين — ركن الدين — كريم الدين — ابراهيم

ابراهيم
زين العابدين
المهدي
القاسم
محب الله — القاسم — الحسين

الحسين
جعفر الكبير ابي القاسم المير (٩٢)
(جد آل مير)

- الحسن (٩٤)
  - حسن (٩٦) ص٣٨
  - جعفر ابي القاسم (٩٥) ص٣٩
- علي
  - محمد باقر
    - علي (٩٣)

يتبع ص٣٧: اعقاب حسن بن حسين بن جعفر الكبير / الخوانساريون

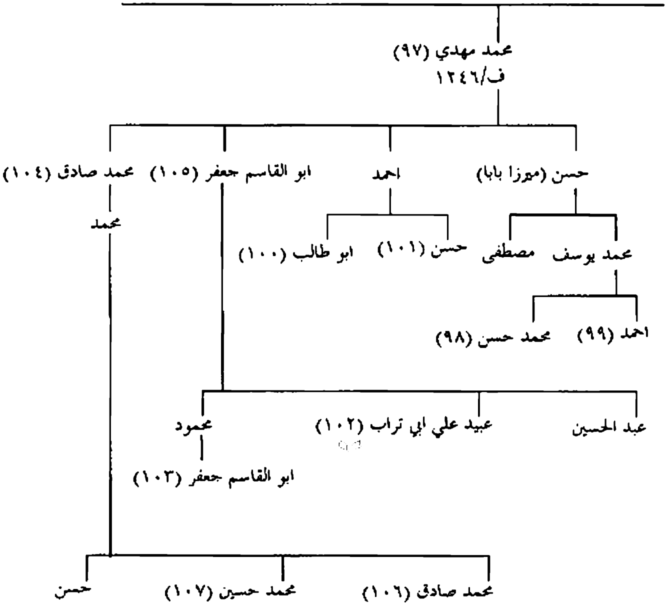

يتبع ص٣٧: اعقاب جعفر ابي القاسم بن الحسين بن جعفر / الخوانساريون

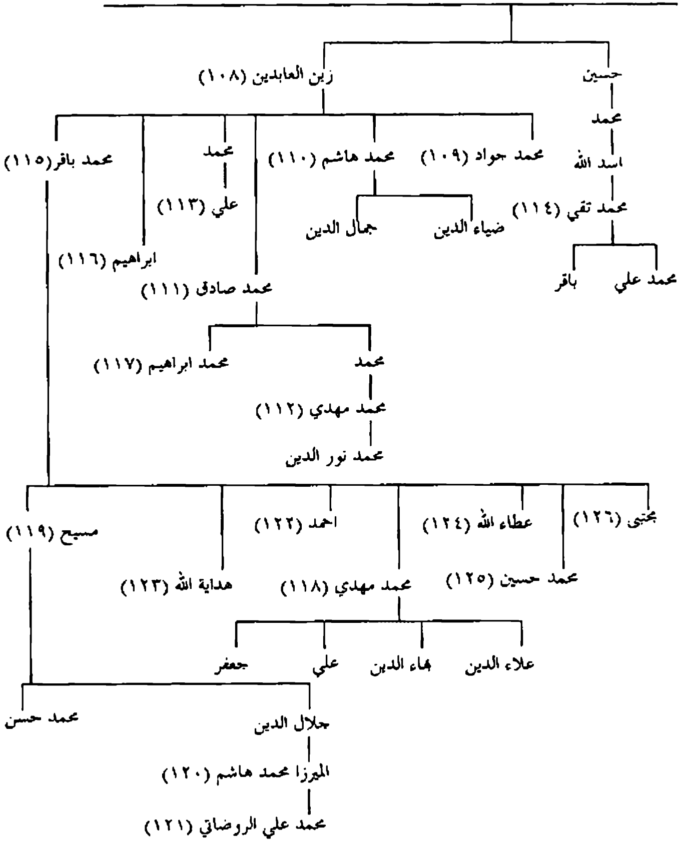

يتبع ص٣٥: اعقاب محمد بن موسى بن عبد الله بن الامام موسى الكاظم (ع)

- الحسين ابي القاسم (عمد+طق)
  - علي ربطه (مجد+عمد+طق)
    - محمد (طق)
      - عبد الله (تذ+طق)
- موسى (مجد+طق+تذ+تز)
  - الحسين (طق+تذ)
    - الحسن (تذ+طق)
  - ابو المرجا محمد (ابو الوجا) (مجد+تذ+تز)
    - الحسين (طق)
  - عبد الله الطويل (مجد+تذ)
    - علي (تذ+طق)
- جعفر الاسود (زنقاح) (عمد+طق+تذ)
  - ص٤١

يتبع ص٤٠: اعقاب جعفر زنقاح بن محمد بن موسى بن عبد الله العوكلاني

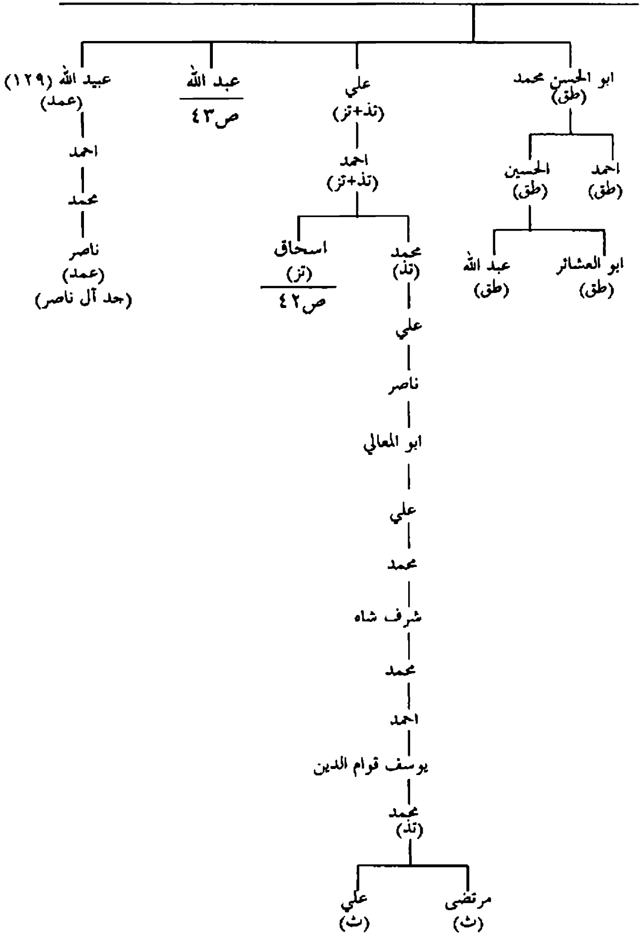

يتبع ص٤١ : اعقاب اسحاق بن احمد بن علي بن جعفر زنقاح / آل زنقاح

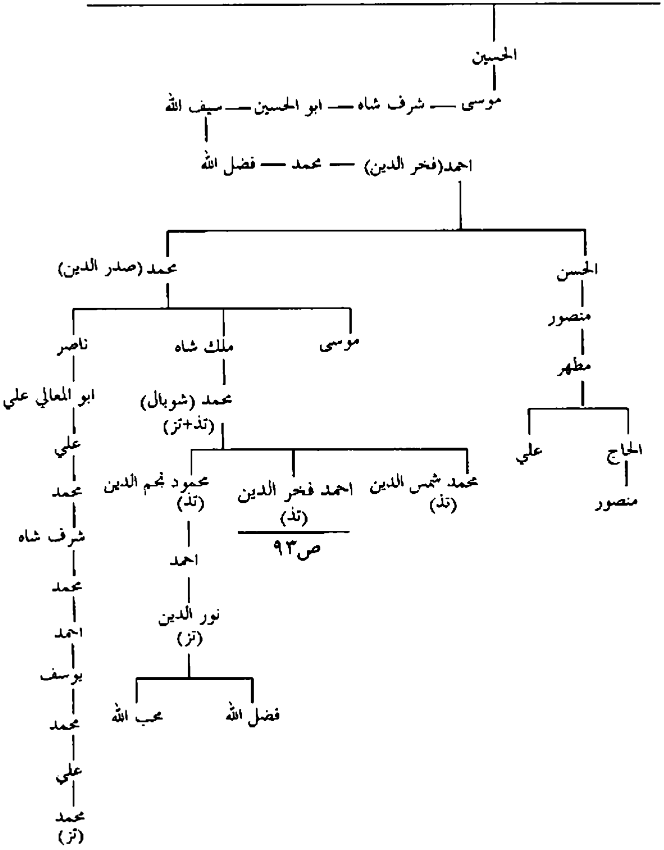

يتبع ص٤١: اعقاب عبد الله (١٣٠) ابن جعفر زنقاح / آل زنقاح

- ابو المرجا محمد (١٣١) (طق+عمد)
  - ابو الفوارس
    - ناصر
      - علي
        - محمد
          - محمد (طق)
- معمر الضرير (١٣٢) (عمد)
  - مفضل (طق)
    - ابو الفضائل (١٣٣) (طق)
      - الافضل (طق)
        - علي (١٣٤) (تذ+تز)
          - ابو الفضل احمد
            - جعفر السنامي (١٣٥)
              - ابو غالب
                - جعفر
                  - ابو القاسم
                    - مهدي
                      - قاسم
                        - عبد الله (تز)
            - القاسم (تز+تذ)
              - محمد
                - الرضي
                - ابو الفضل
            - محمد (تذ+تز)
              - احمد
                - حسن
                  - علي
              - علي
              - ابو منصور
      - ابو عبد الله الاشرف
        - ابو السعادات
          - صدقة (طق)
            - المؤتمن بالله (تز)
- نعمة الله (تز) ص٤٤

يتبع ص٤٣: اعقاب نعمة الله (١٢٧) ابن عبد الله بن جعفر زنقاح بن محمد / الجزائريون

ابو الفخار محمد
(تز)

- القاسم
  - محمد
  - احمد
  - الطيب
  - هبة الله
  - ابراهيم
  - الرضا
  - احمد
  - محمد
  - علي — احمد
    - فلاح
      ص٧٧
    - شيبان (١٢٨)
      - محمود
      - الحسين
      - محمد
      - عبد الله
- عيسى (٢١٢)
  ص٧٣

احمد هذا ألحق السيد ابن شدقم رحمه الله في كتابه (تز) به نسب السيد محمد مهدي المشعشع فقال هو : محمد مهدي بن فلاح بن مهدي بن محمد بن احمد المذكور . وقطعا هنا اشتباه واضح جدا فالسيد محمد مهدي المشعشع هو ابن فلاح بن هبة الله بن حسن بن علم الدين من احفاد جدنا الفقيه فخار بن معد الموسوي من ذرية ابراهيم المجاب بن محمد العابد . لذا عندنا محمد مهدي الذي ذكره ابن شدقم غير ذاك الذي ذكرناه في المجلد الاول من المشجر انظر الهامش رقم (١٢٧)

الحقنا شيبان هذا كأبن الى احمد طبقا لمشجرة العلامة السيد اغاشتري الجزائري المتوفى (١٣٣١) وللادلة التي ستقف عليها فأقرأ الهامش ١٢٧، ١٢٨

انظر ٣٥ واقرأ هامش ١٣٦-
١٢٧-٧٩-٨٠-١٢٨

يتبع ص٣٥: اعقاب نعمة الله (١٣٦) ابن عبد الله بن محمد / الجزائريون

- محمد شفيع
- جمال الدين
  - مجد الدين (١٣٧)
- نور الدين ابي محمد
  - محمد علي
    - محمد حسين (١٣٨)
      - محمد علي
  - محمد
    - احمد
      - عبد الغفور
        - محمد رضا
          - عبد الغفور (١٤٠)
            - ابو الحسن
              - محمد تقي
                - محمد علي
      - علي
        - محمد حسن
          - معصوم
    - معصوم
    - علي
    - محمد حسن
    - طيب ص٥٧
    - محمد زكي
    - محمد هاشم
  - محمد رضا (١٣٩) (رضي الدين)
    - ابو القاسم (١٦٧)
      - رضي
    - زين العابدين
  - عبد الله ص٤٧
  - ابو طالب = طالب ص٤٦
  - عطاء الله ص٥٧
  -
    - نعمة الله (١٦٣) (ج)
    - فرج الله (ج)
  - مرتضى ص٤٦
- عبد الله (٢٠٤)
  - عبد العالي
    - احمد ص٥٨
- حبيب الله (ج)

يتبع ص٤٥ : اعقاب مرتضى وطالب (١٦١) ابنا نور الدين / آل الجزائري في الهند

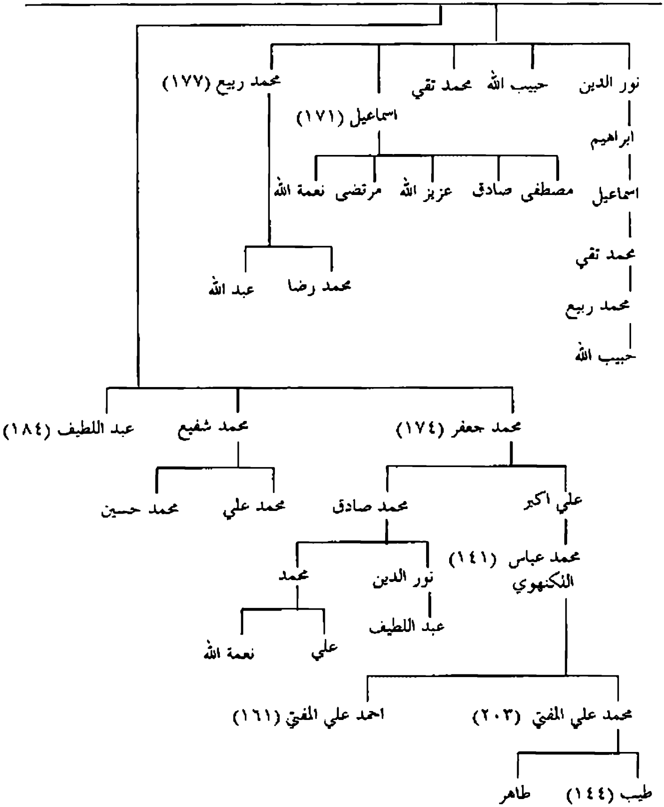

يتبع ص٤٥ : اعقاب عبد الله بن نور الدين بن نعمة الله الجزائري / آل الجزائري

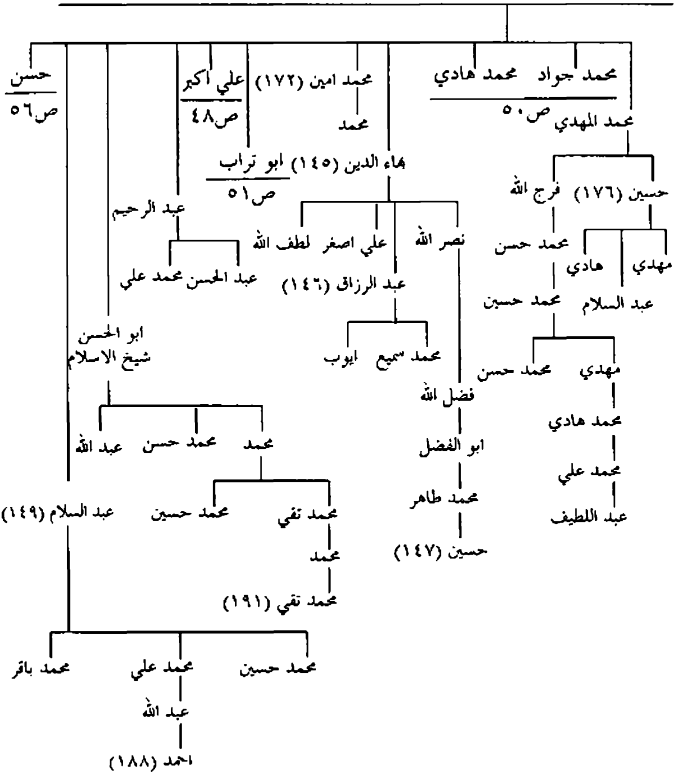

يتبع ص٤٧: اعقاب علي اكبر بن عبد الله بن نور الدين / آل الجزائري

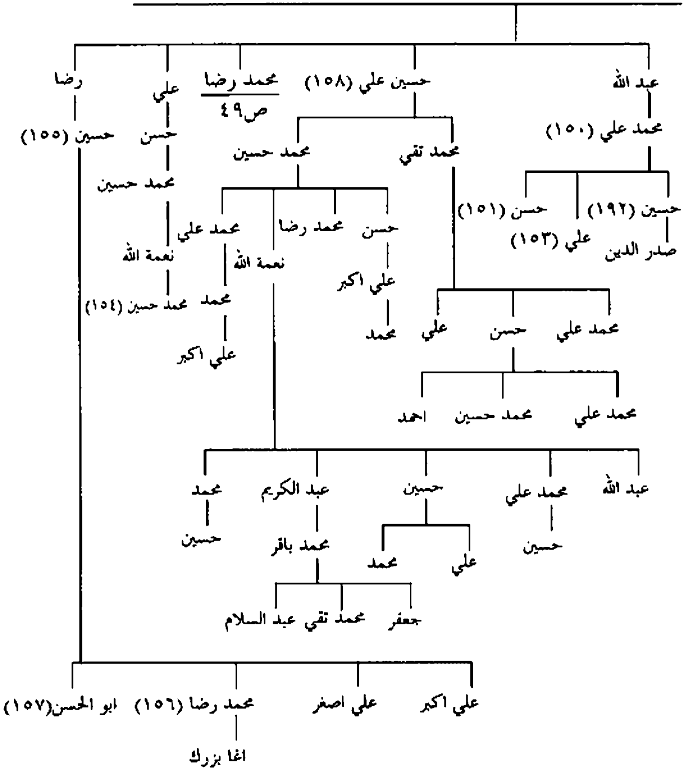

يتبع ص٤٨: اعقاب محمد رضا بن علي اكبر / آل الجزائري

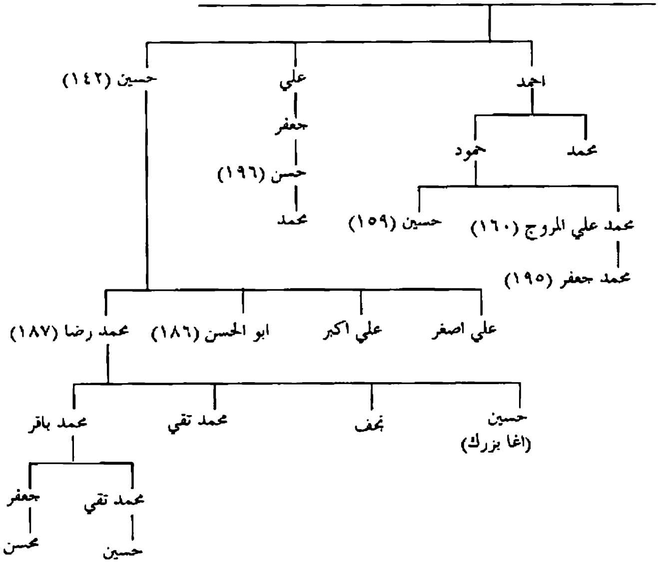

يتبع ص٤٧: اعقاب محمد جواد ومحمد هادي ابنا عبد الله/ آل الجزائري

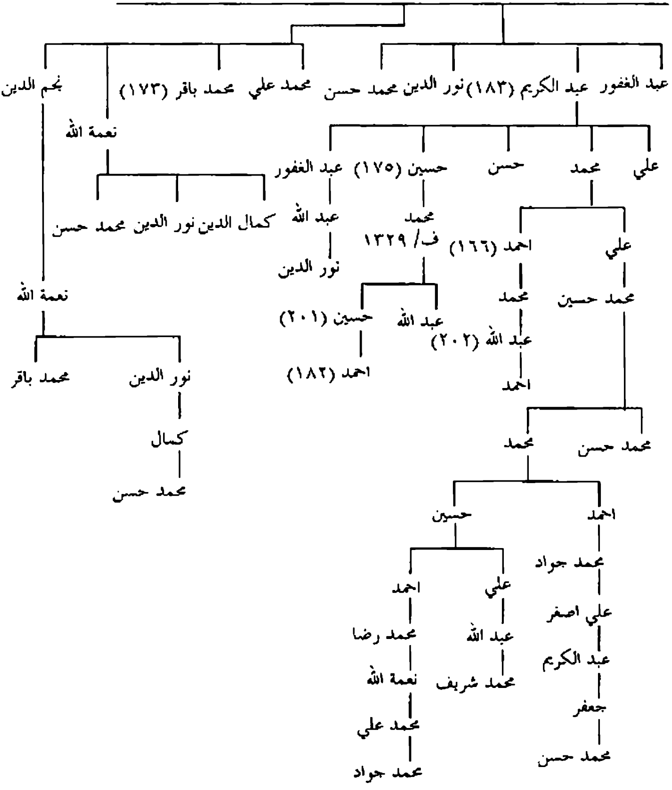

يتبع ص٤٧: اعقاب ابو تراب (١٩٢) ابن عبد الله / آل الحجار الجزائري في السماوة والنجف

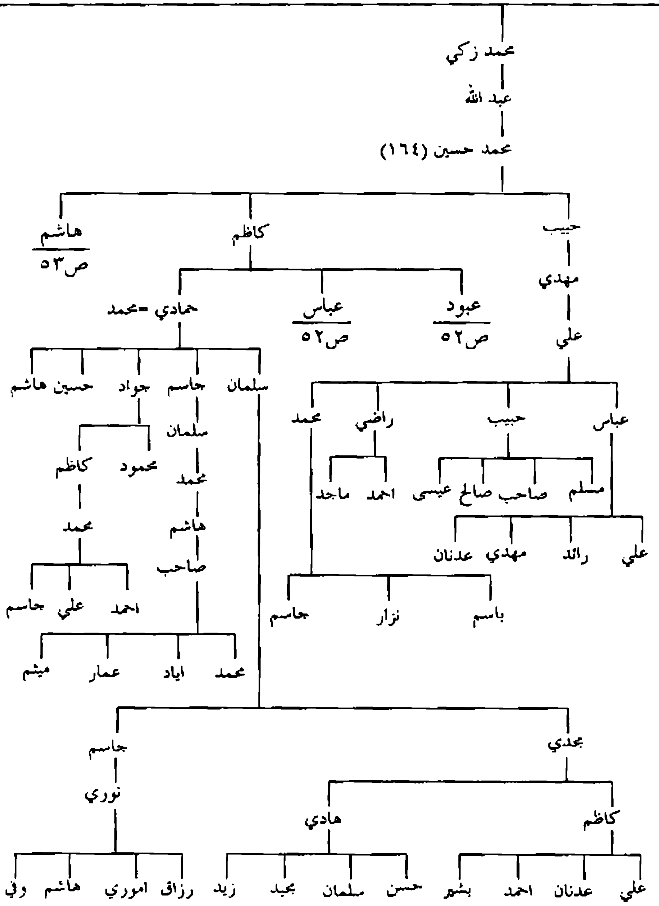

يتبع ص٥١: اعقاب عبود وعباس ابنا كاظم / آل الحجار الجزائري

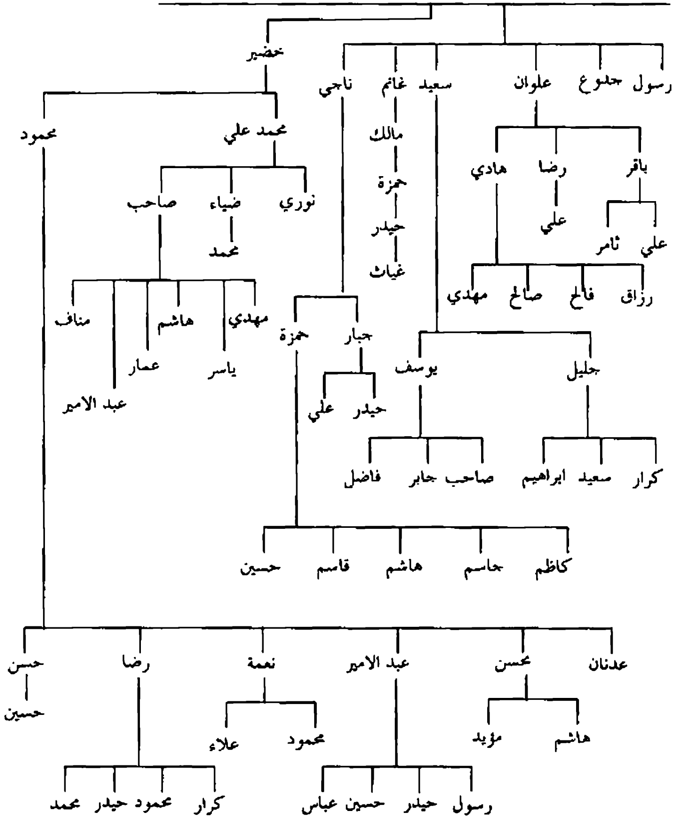

يتبع ص٥١: اعقاب هاشم بن محمد حسين بن عبد الله / آل الحجار الجزائري في النجف

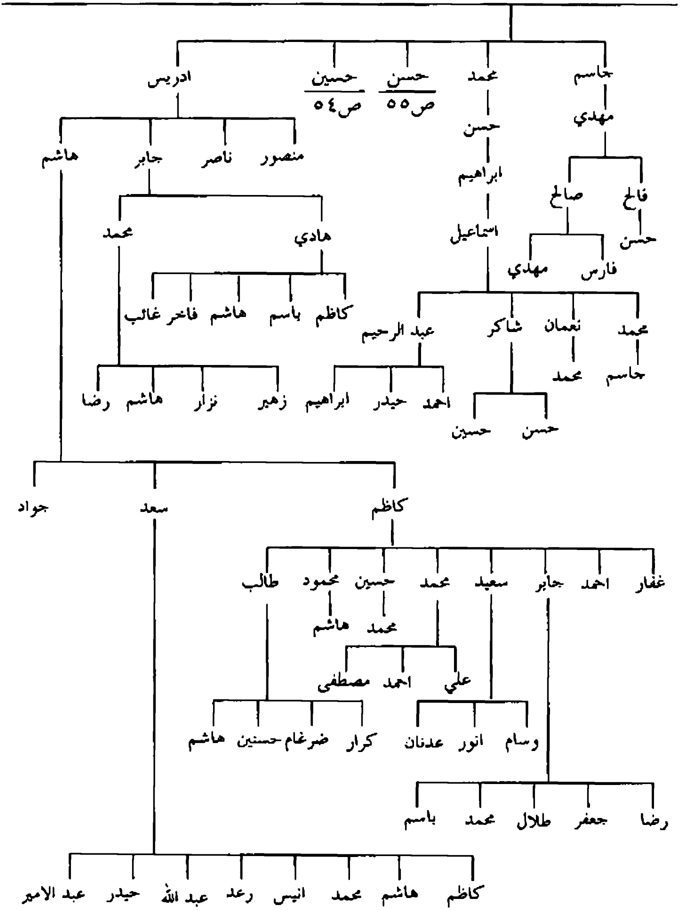

يتبع ص٥٣: اعقاب حسين بن هاشم / آل الحجار الجزائري في السماوة

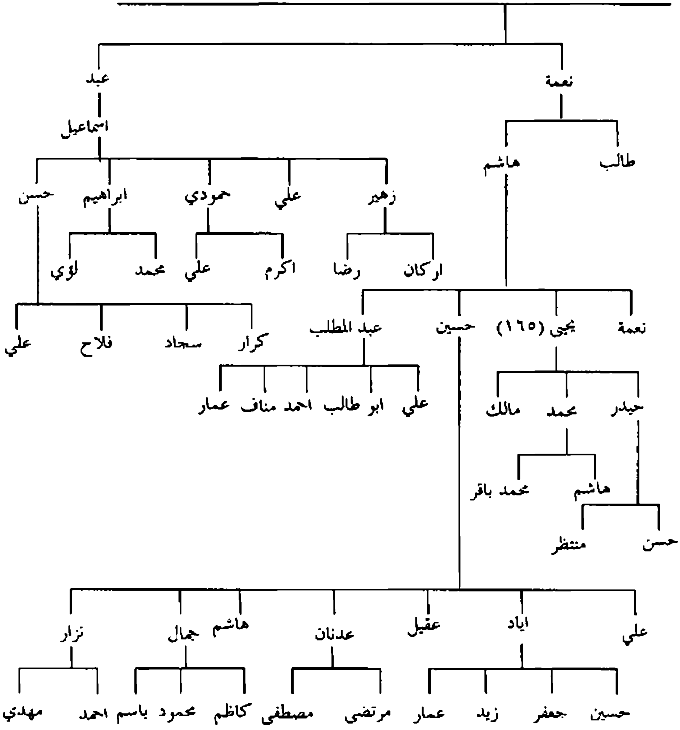

يتبع ص٥٥: اعقاب حسن بن هاشم / آل الحجار الجزائري في السماوة

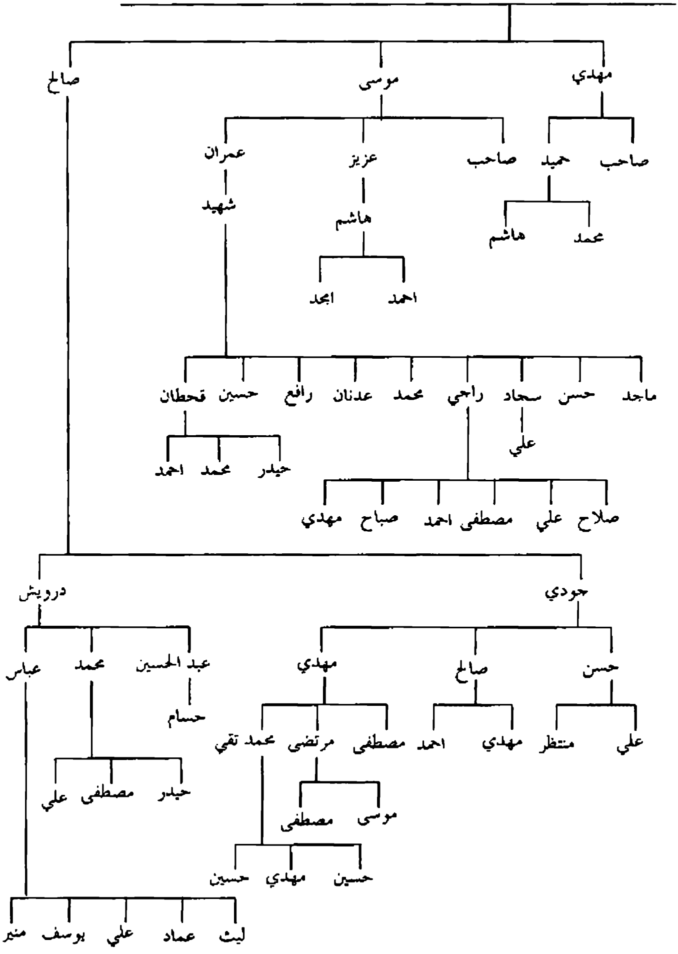

يتبع ص٤٧: اعقاب حسن بن عبد الله بن نور الدين / آل الجزائري في الكاظمية

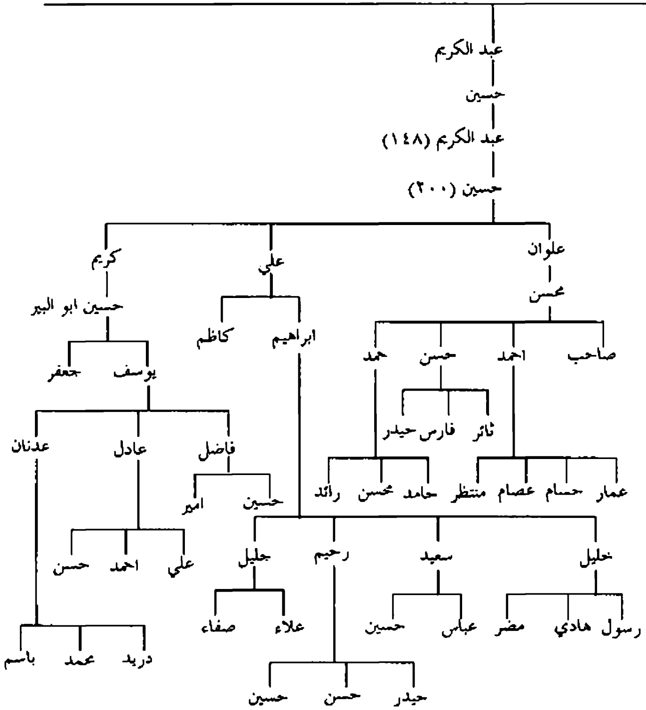

يتبع ص٤٥ : اعقاب عطاء الله بن نـــور الـــدين وطيب (١٧٩) ابن نور الدين / آل الجزائري

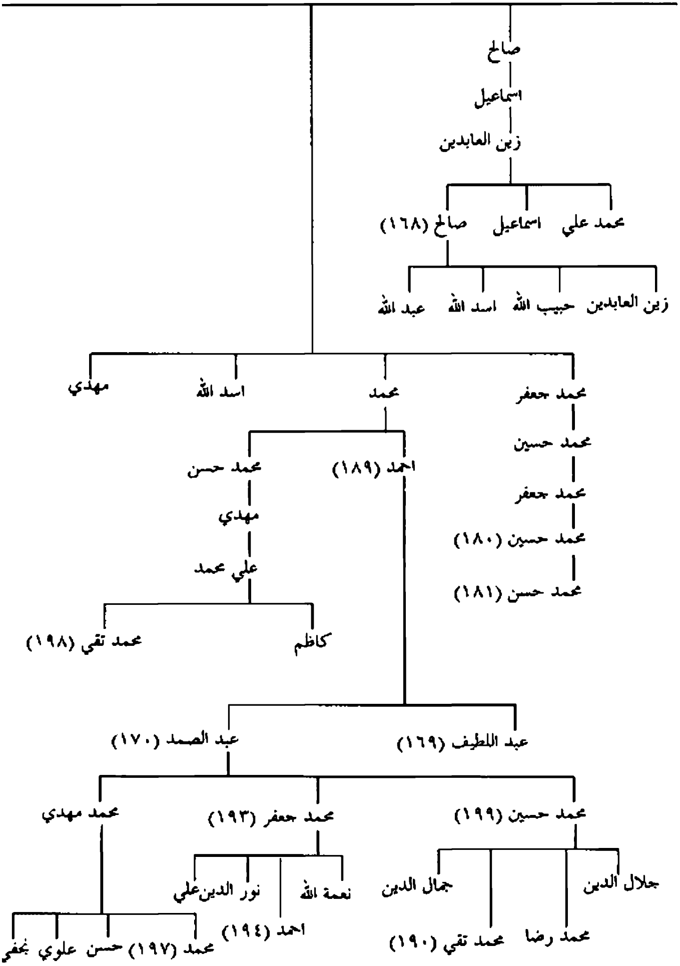

يتبع ص٤٥: اعقاب احمد (٢٠٥) ابن عبد العالي بن عبد الله / آل البطاط في العمارة

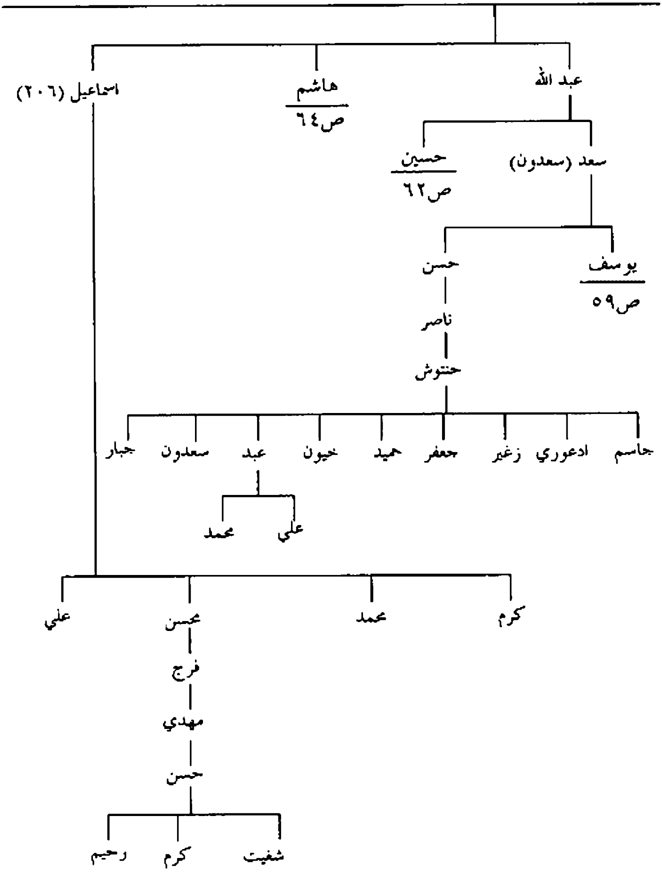

يتبع ص٥٨: اعقاب يوسف بن سعد بن عبد الله /آل البطاط في العمارة

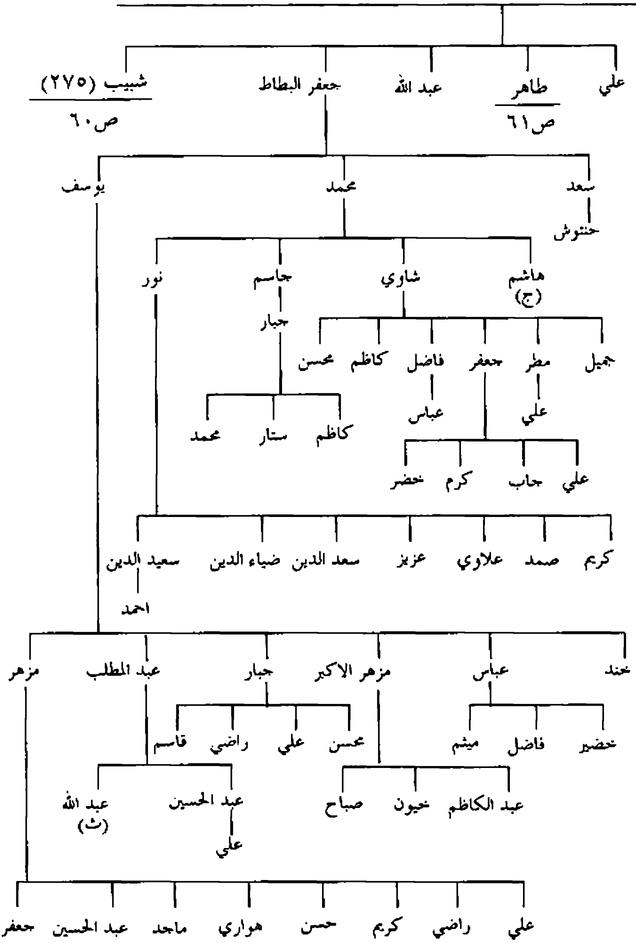

يتبع ص٥٩: اعقاب شبيب بن يوسف بن سعد / آل البطاط في العمارة

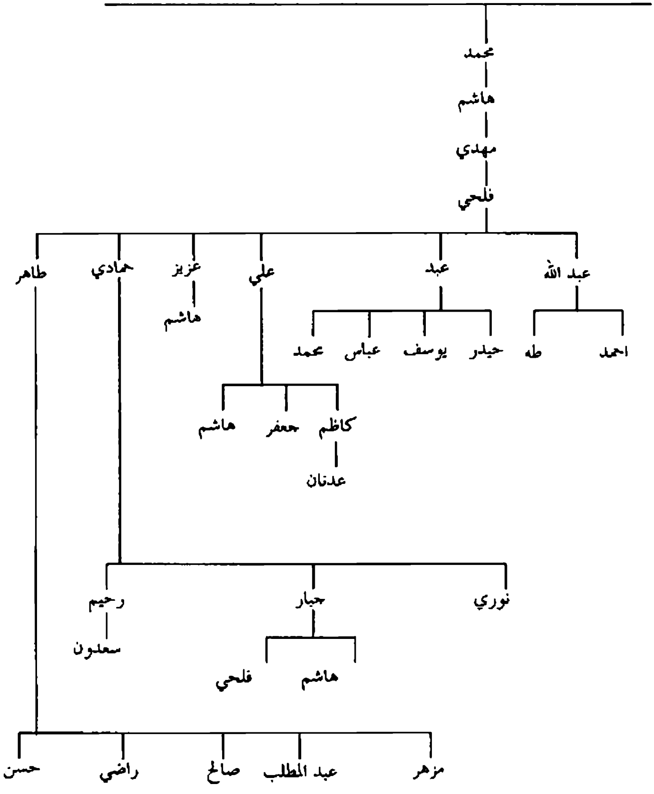

يتبع ص٥٩: اعقاب طاهر (٢٠٧) ابن يوسف بن سعد / آل البطاط في العمارة

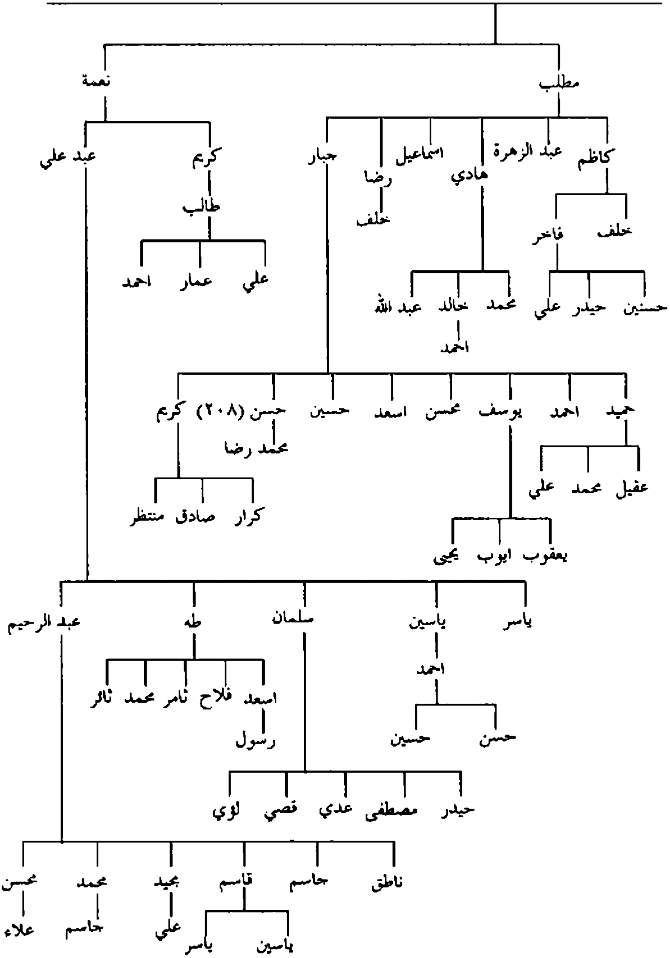

يتبع ص٥٨: اعقاب حسين بن عبد الله بن احمد / آل الطويل البطاط

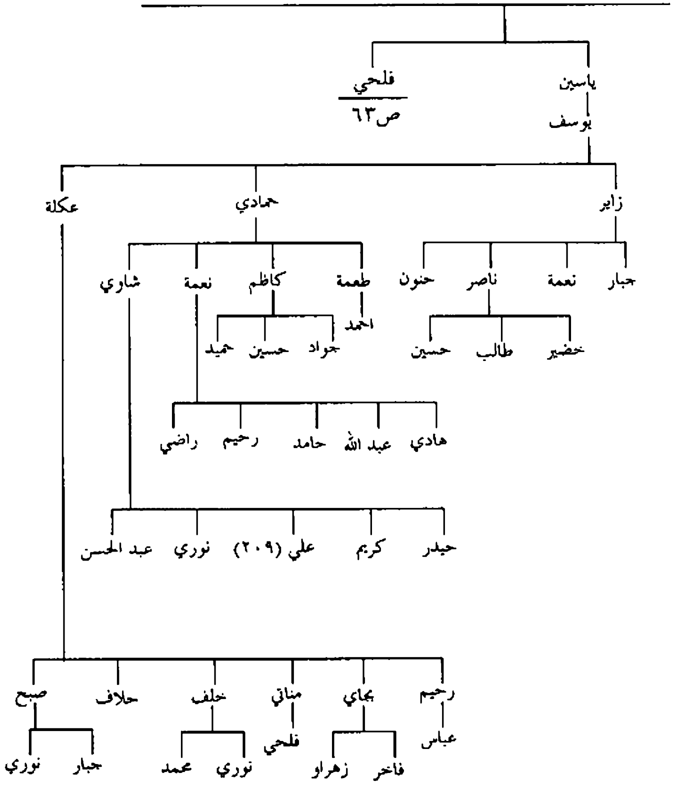

يتبع ص٦٢: اعقاب فلحي بن حسين بن عبد الله / آل الطويل البطاط

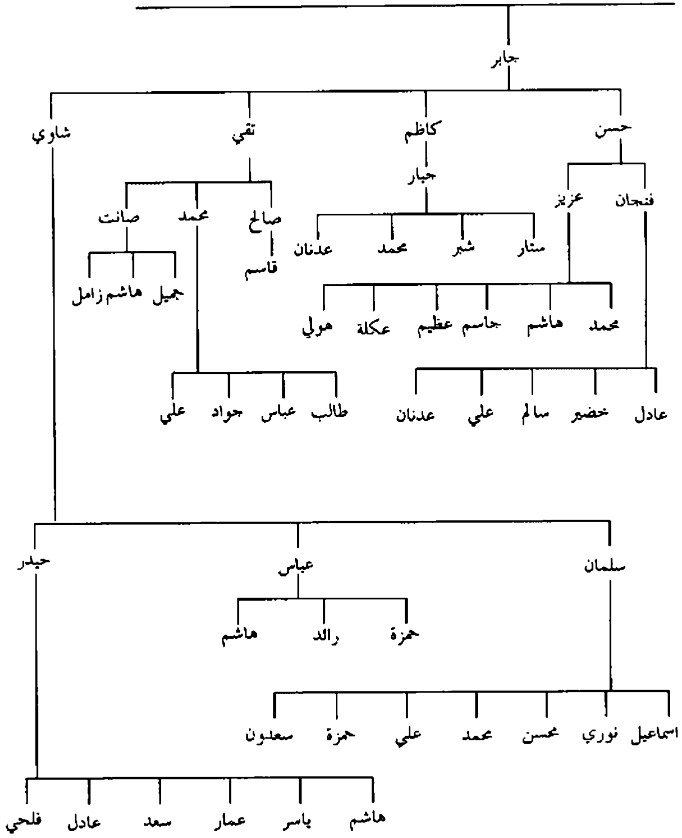

يتبع ص٥٨: اعقاب هاشم بن احمد بن عبد العالي / بعض آل الحلواني في البصرة

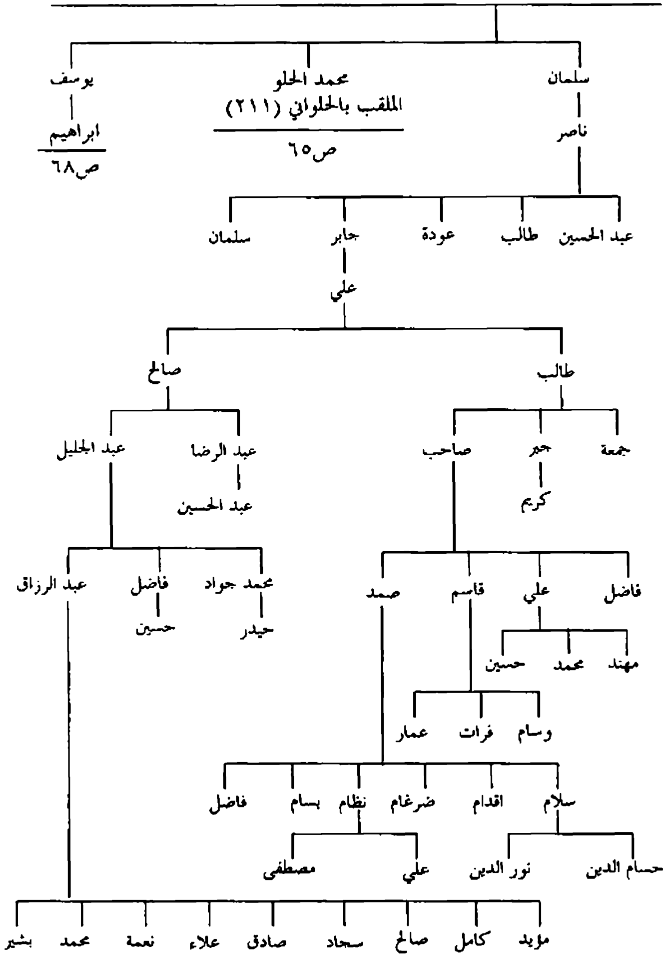

يتبع ص٦٤: اعقاب محمد بن هاشم بن احمد / آل الحلواني في البصرة والنجف

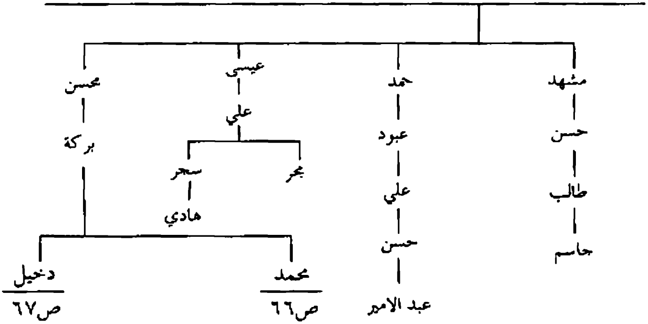

يتبع ص٩: اعقاب حسن بن علي بن زغير / آل زغير في بشتكوه والاهواز والعراق

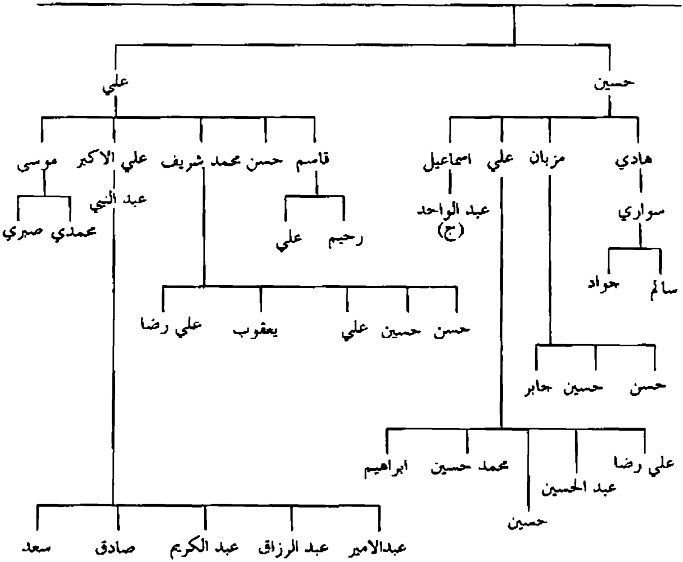

يتبع ص٦٥: اعقاب محمد بن بركة بن محسن / آل الحلواني

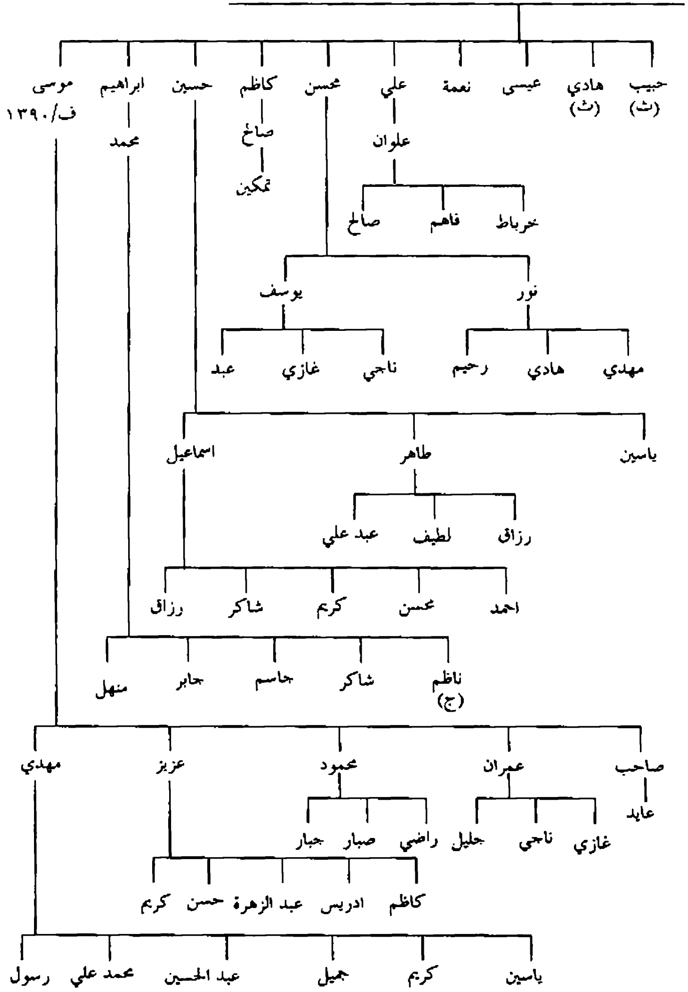

يتبع ص٦٥: اعقاب دخيل بن بركة بن محسن /آل الحلواني

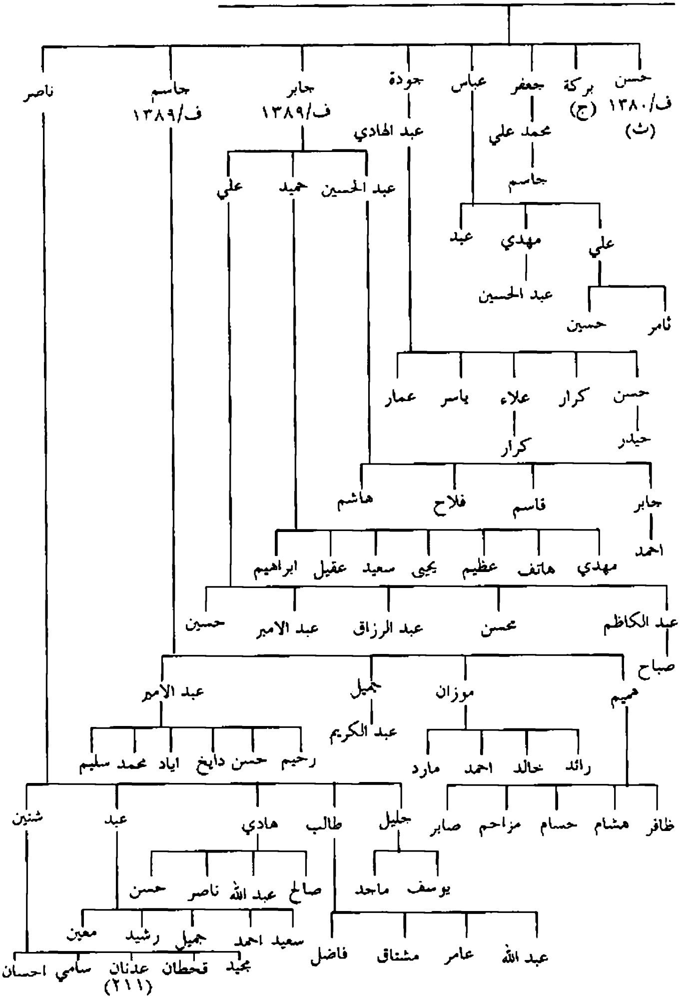

يتبع ص٦٤: اعقاب ابراهيم بن يوسف بن هاشم / الجزائريون

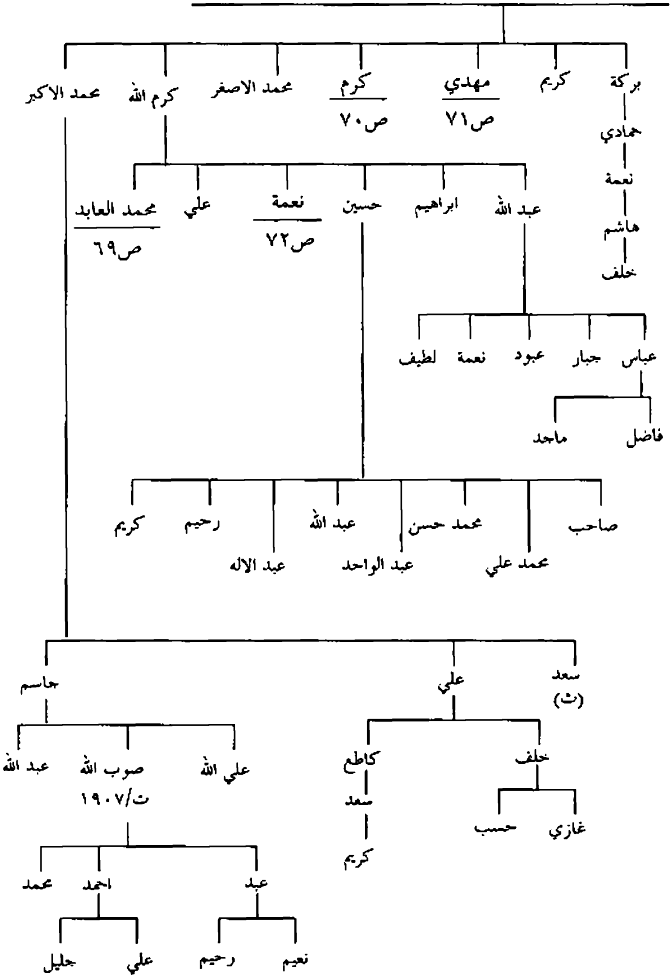

يتبع ص٦٨: اعقاب محمد العابد بن كرم الله بن ابراهيم / آل البطاط في العمارة

- يوسف
  - هاشم
    - محمد
- جعفر
  - عباس
  - علي
- لطيف
- كريم
  - سعيد
    - محمد
    - احمد
- عبد الرؤوف
  - حميد
    - علي
      - احمد
- قاسم
  - رحيم
  - عبد
    - عادل
    - مصطفى
    - محمد
  - حنون
- عبد الواحد
  - محمود
    - سجاد
    - ابراهيم
  - محمد
    - كرار
    - علي
    - مصطفى
    - عبد الله
  - احمد
    - تقي
  - حيدر
    - سيف
    - مقتدى
- نور الدين
  - عبد الحسين
    - خلف
    - احمد
  - كاظم
    - هاشم
    - جاسم
      - طه
      - ياسين
      - يحيى
    - بركات
    - جعفر
    - سالم
    - محسن
  - علي
    - صالح
    - جواد
    - فاضل
    - حسن
  - نعمة
    - هاشم
    - محسن
    - احمد

يتبع ص٦٨: اعقاب كرم بن ابراهيم بن يوسف / آل البطاط في العمارة

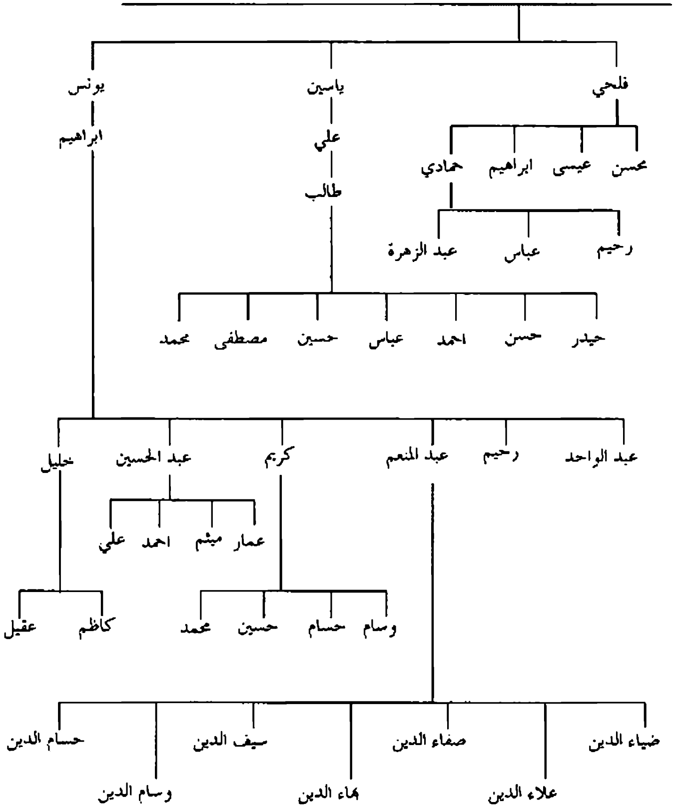

يتبع ص٦٨: اعقاب مهدي بن ابراهيم بن يوسف / آل البطاط في العمارة

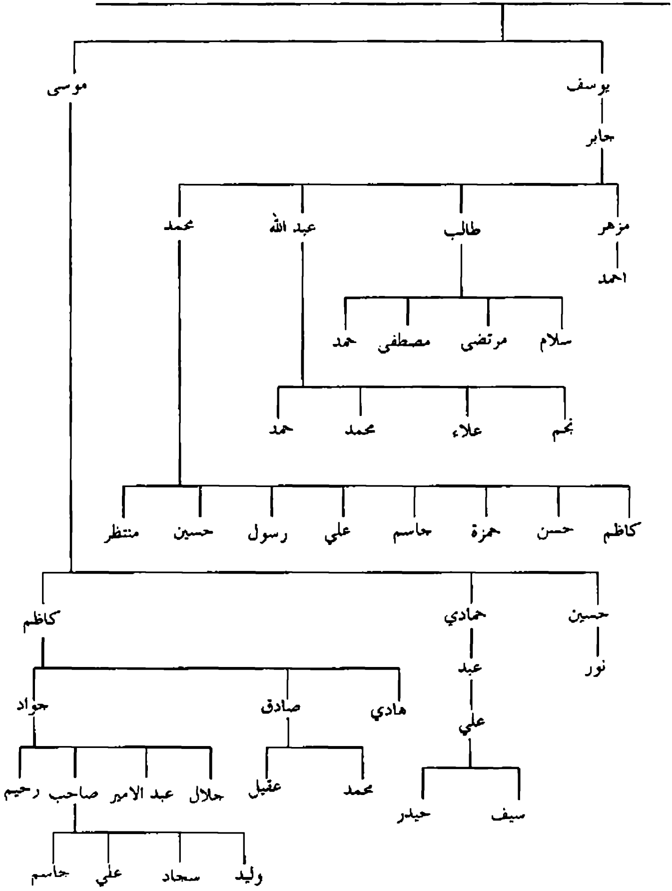

يتبع ص٦٨: اعقاب نعمة بن كرم الله بن ابراهيم / آل ابراهيم الجزائري

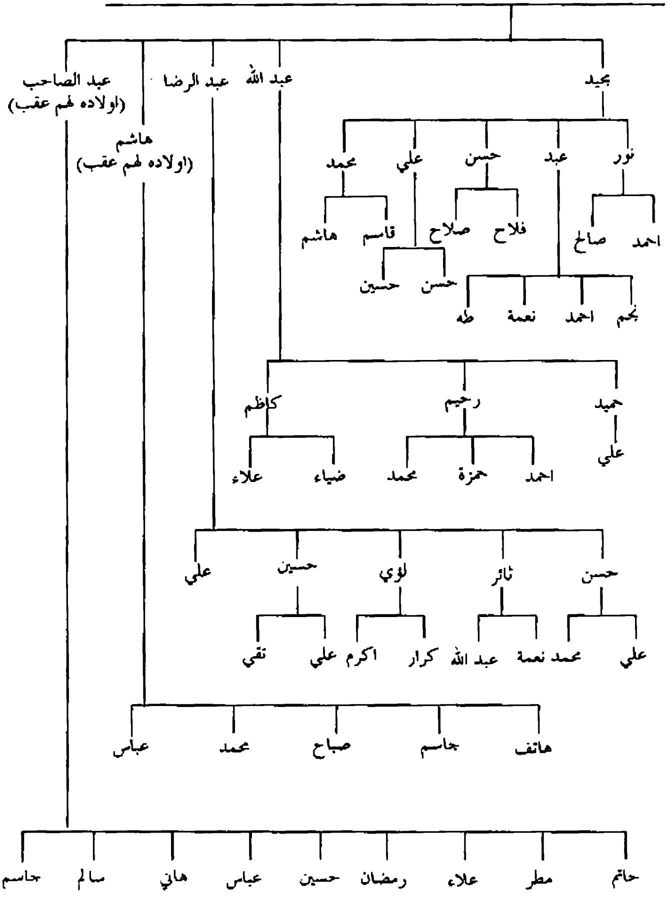

يتبع ص٤٤: اعقاب عيسى بن ابي الفخار محمد / آل البطاط في سوق الشيوخ

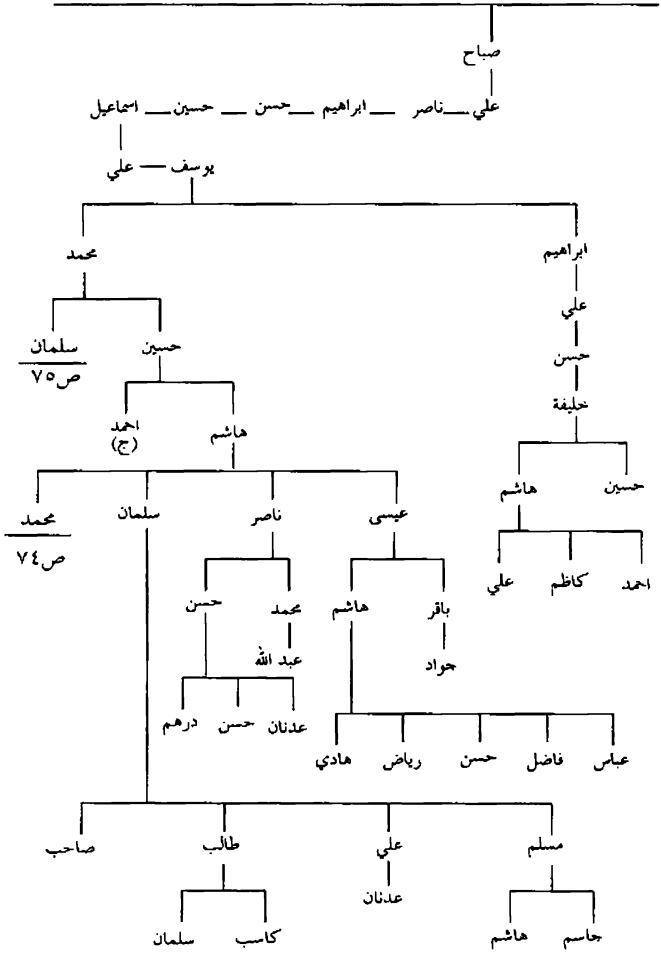

يتبع ص٧٣: اعقاب محمد بن هاشم بن حسين / آل البطاط في سوق الشيوخ

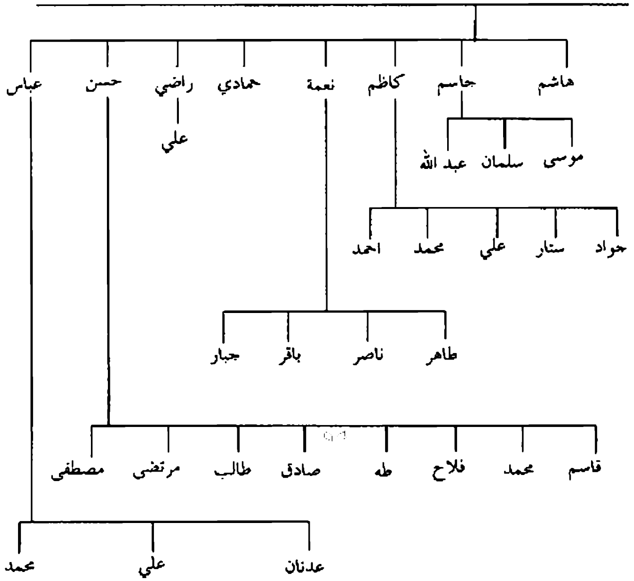

يتبع ص٧٣: اعقاب سلمان بن محمد بن يوسف / آل البطاط في سوق الشيوخ

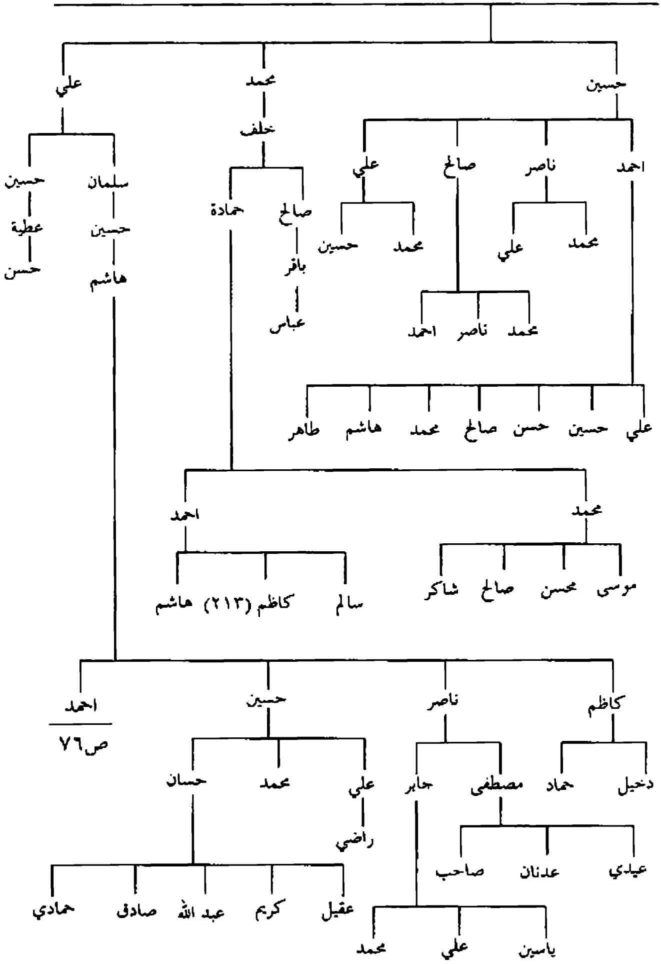

يتبع ص٧٥: اعقاب احمد بن هاشم / آل البطاط في سوق الشيوخ

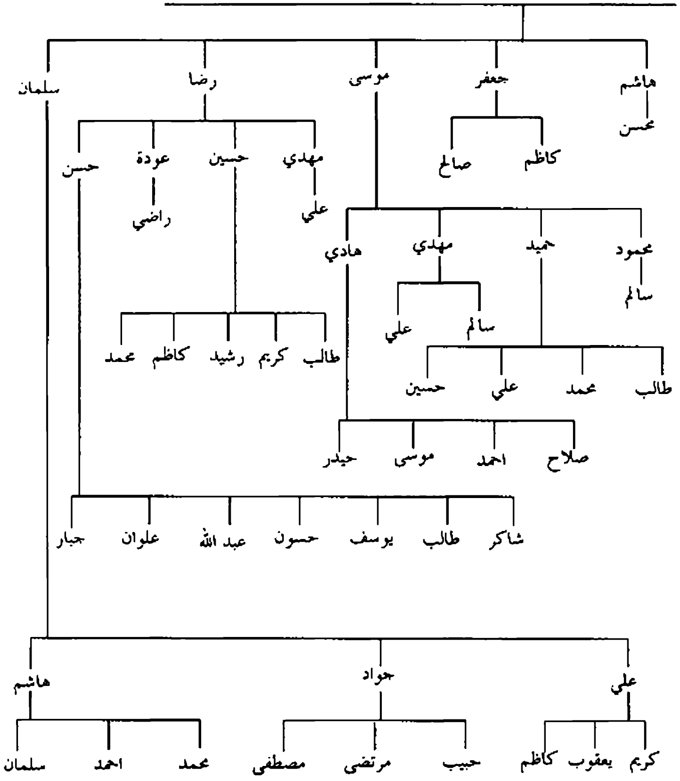

يتبع ص٤٤: اعقاب فلاح (٢١٤) ابن احمد بن علي / آل الشهرستاني في كربلاء

محمد مهدي (٢١٥)

فلاح

محمد

علي

خليفة — عمار — جواد — ادريس

جعفر

ابراهيم — محمود — عبد العزيز — عمران

خليل

محمد مهدي الشهرستاني (٢١٦)

السيد حسن الحكيم

السيد صدر الدين الشهرستاني (٢١٧)

يتبع ص٣٥: اعقاب فرج الله (٢١٨) ابن عبد الله / آل الحلو في النجف

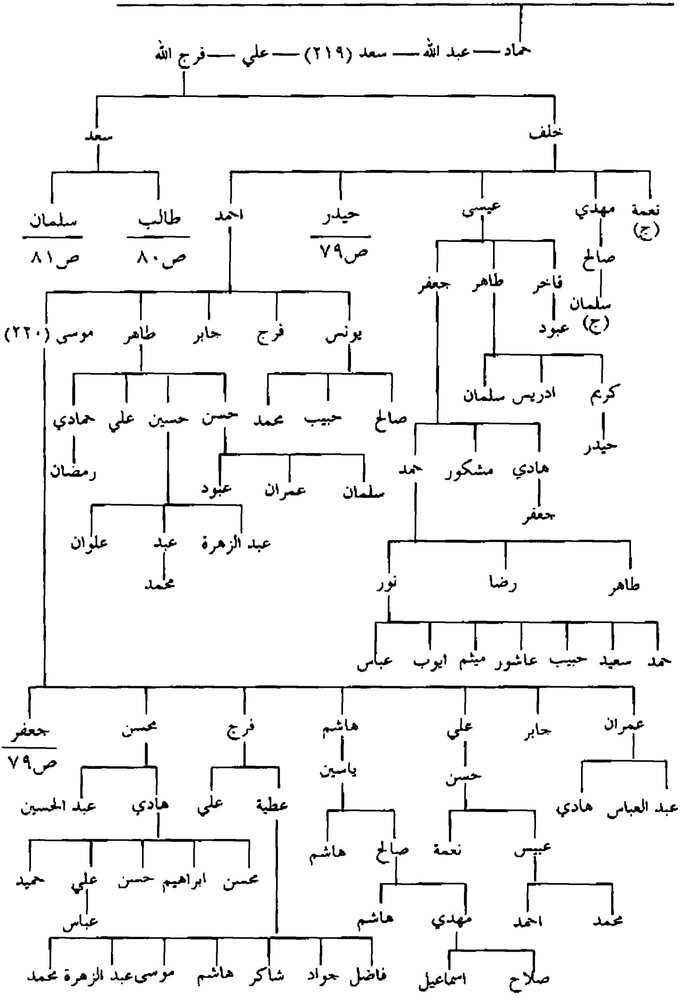

يتبع ص٧٨: اعقاب حيدر بن خلف بن فرج الله / آل الحلو في النجف

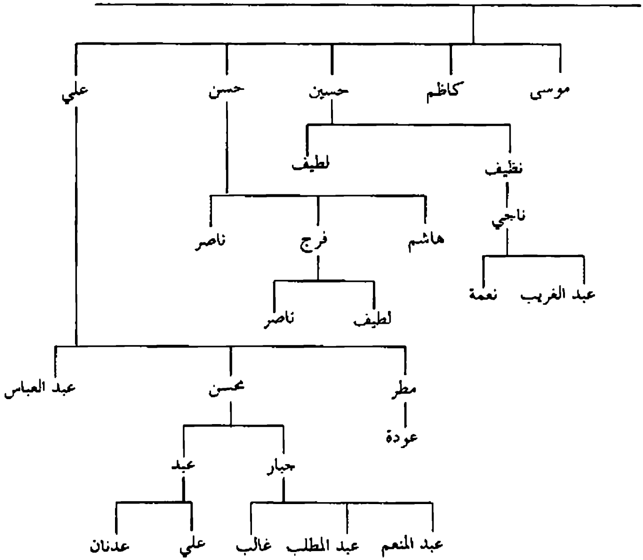

يتبع ص٧٨: اعقاب جعفر بن موسى بن احمد / آل الحلو

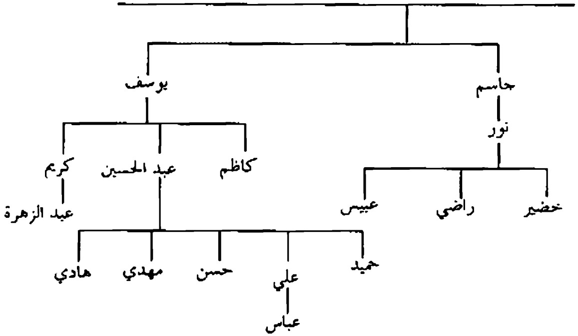

يتبع ص٧٨: اعقاب طالب بن سعد بن فرج الله / آل الحلو في النجف

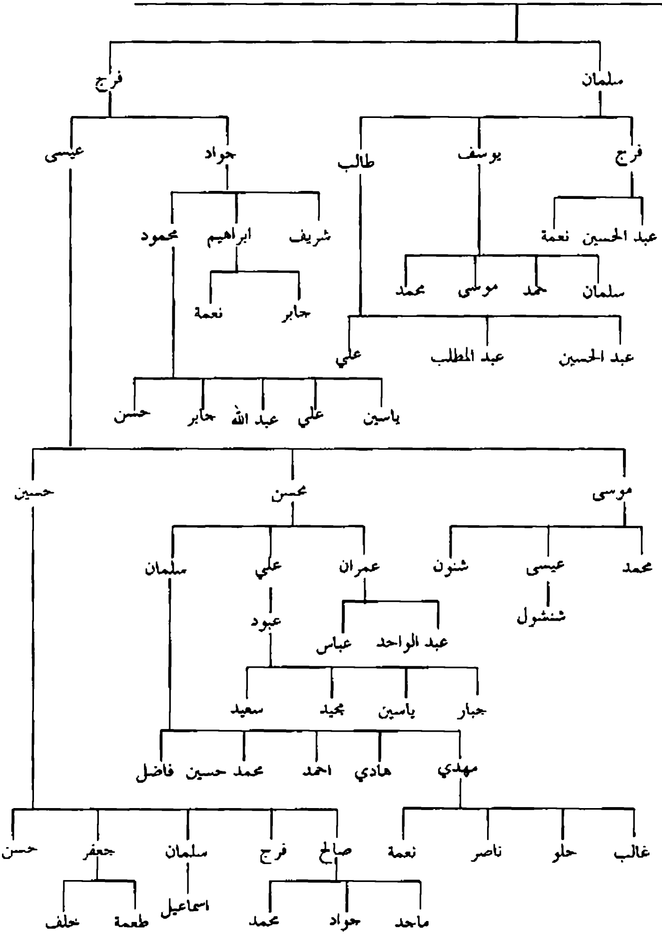

يتبع ص٧٨: اعقاب سلمان (٢٢١) ابن سعد بن فرج الله / آل الحلو في النجف

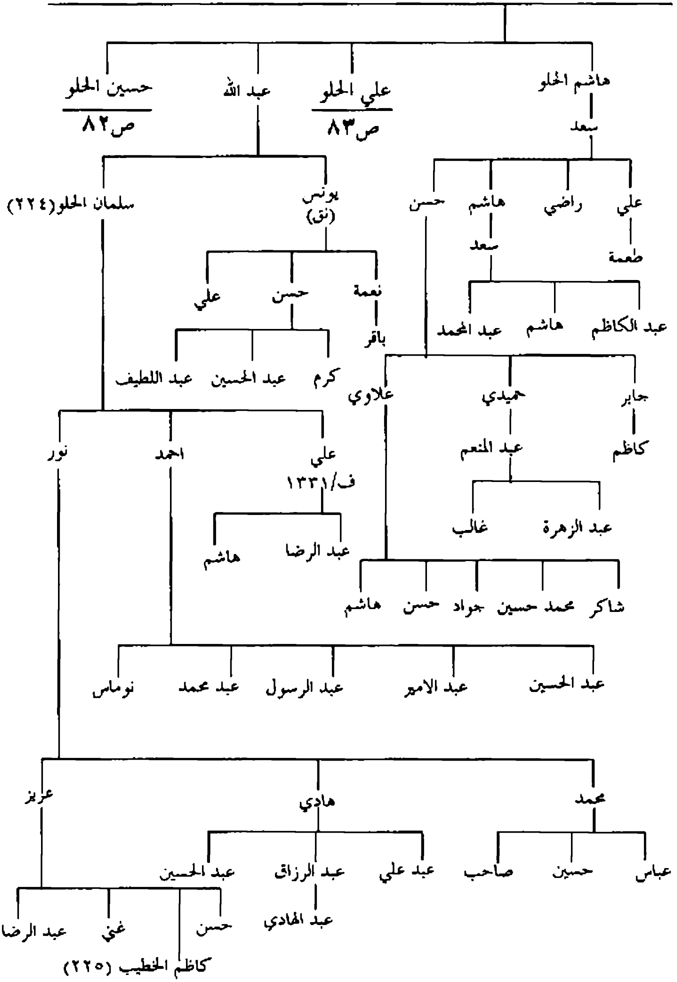

يتبع ص٨١: اعقاب حسن الحلو (٢٢٢) ابن سلمان بن سعد / آل الحلو في النجف

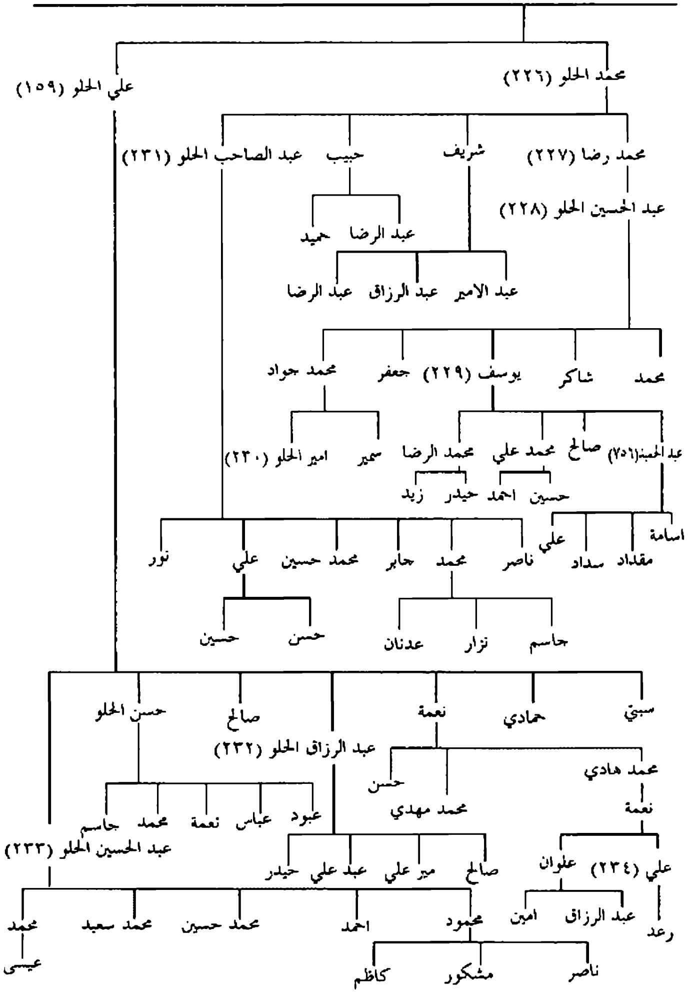

يتبع ص٨١: اعقاب علي بن سلمان بن سعد /آل الحلو في النجف

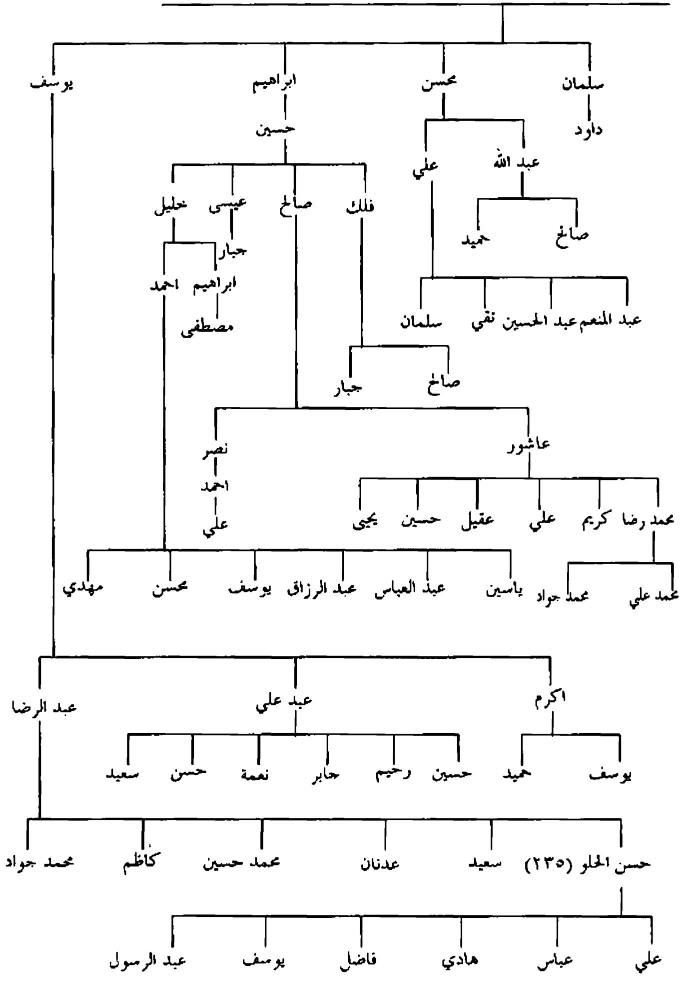

يتبع ص٣٥: اعقاب نجم الدين (٢٣٦) ابن عبد الله بن محمد / آل ناجي / آل حاجي

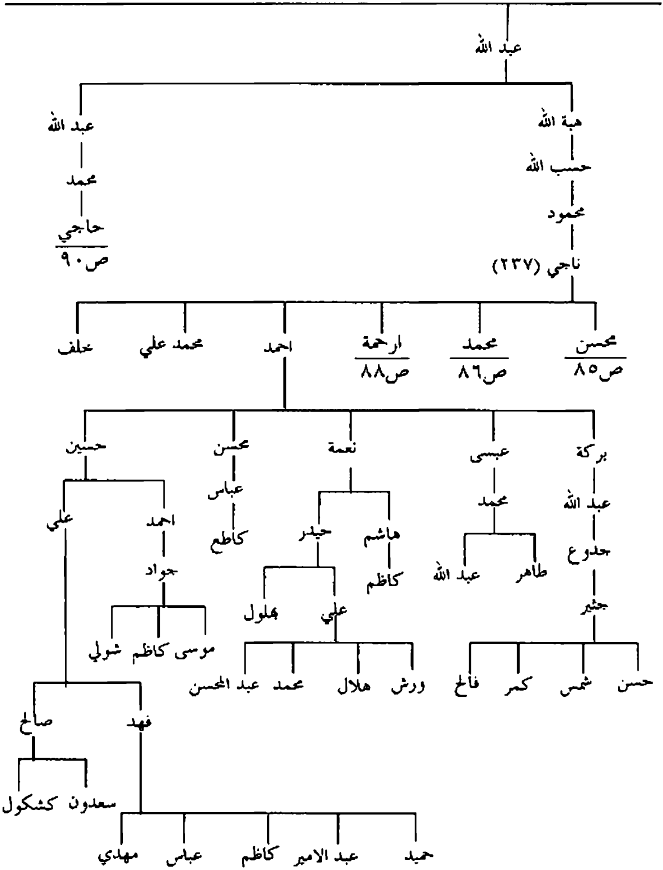

يتبع ص٨٤: اعقاب محسن بن ناجي بن محمود / النواجي

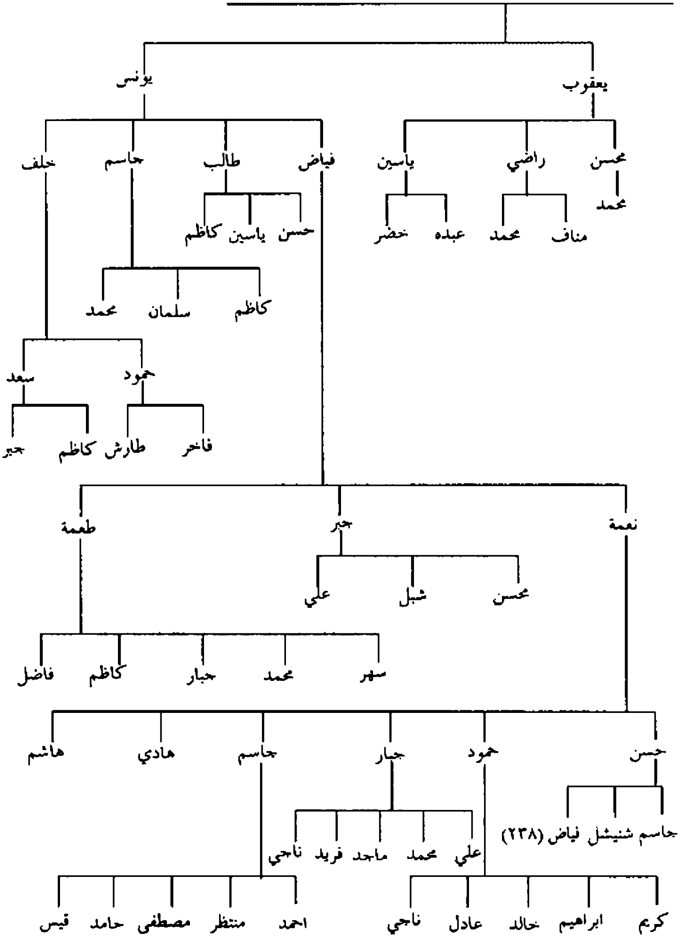

يتبع ص٨٤: اعقاب محمد بن ناجي بن محمود / آل ناجي

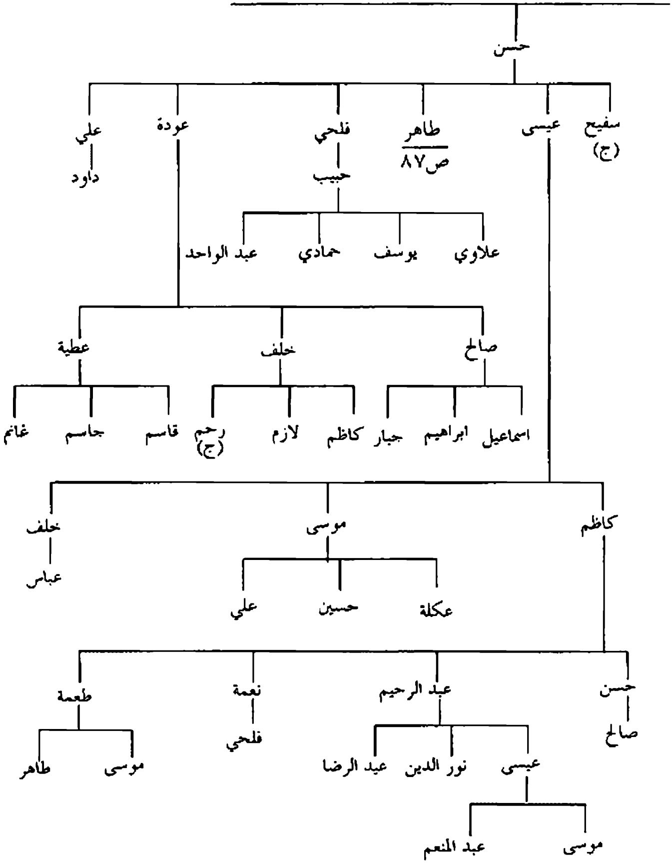

يتبع ص٨٦: اعقاب طاهر بن حسن بن محمد / آل ناجي في الجنوب

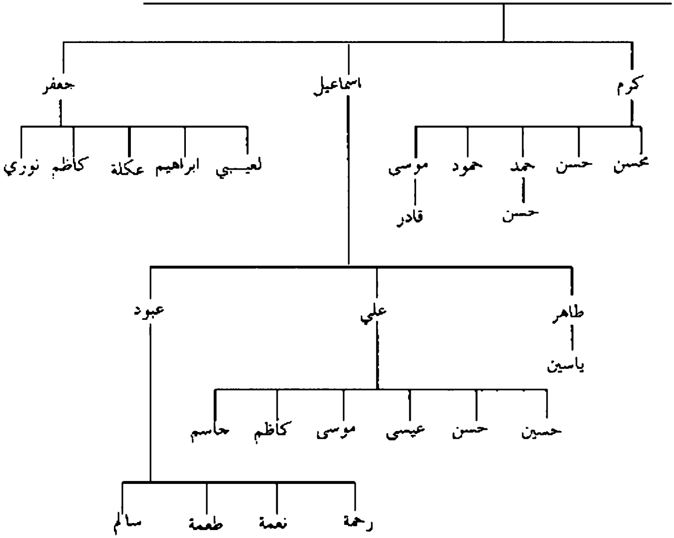

يتبع ص٨٤: اعقاب أرحمة بن ناجي بن محمود / آل ناجي

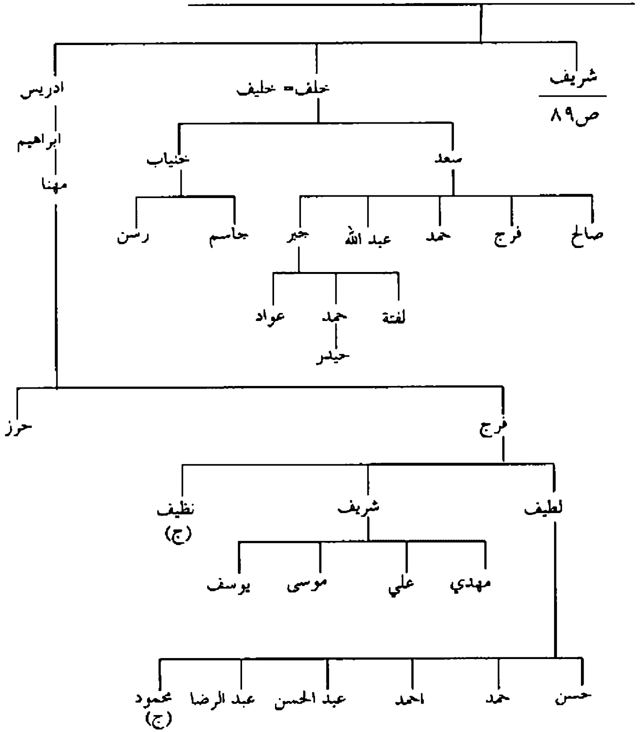

يتبع ص٨٨: اعقاب شريف بن ارحمة بن ناجي / آل ناجي في الجنوب

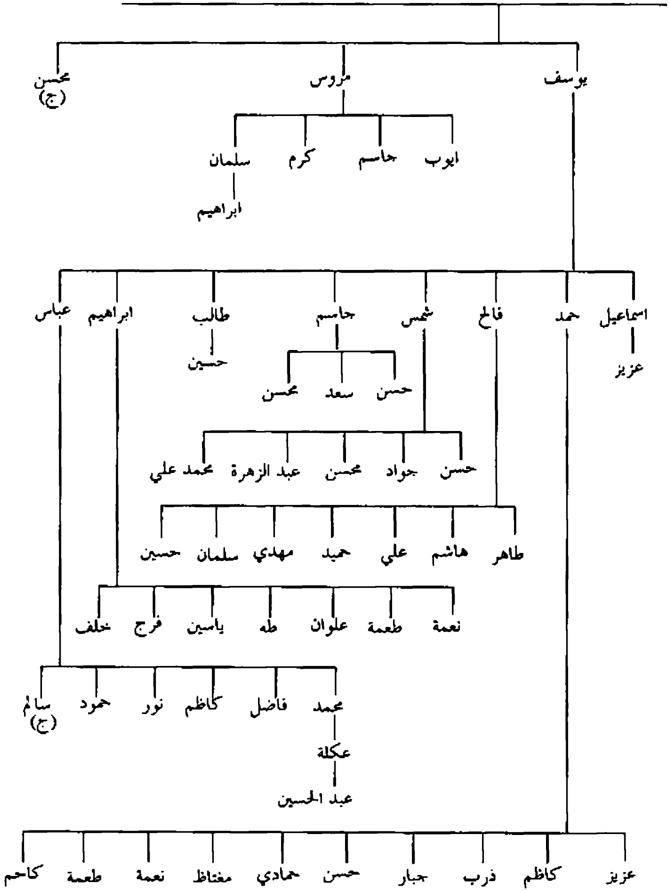

يتبع ص٨٤: اعقاب حاجي (٢٣٩) ابن محمد بن عبد الله / آل حاجي في الجنوب

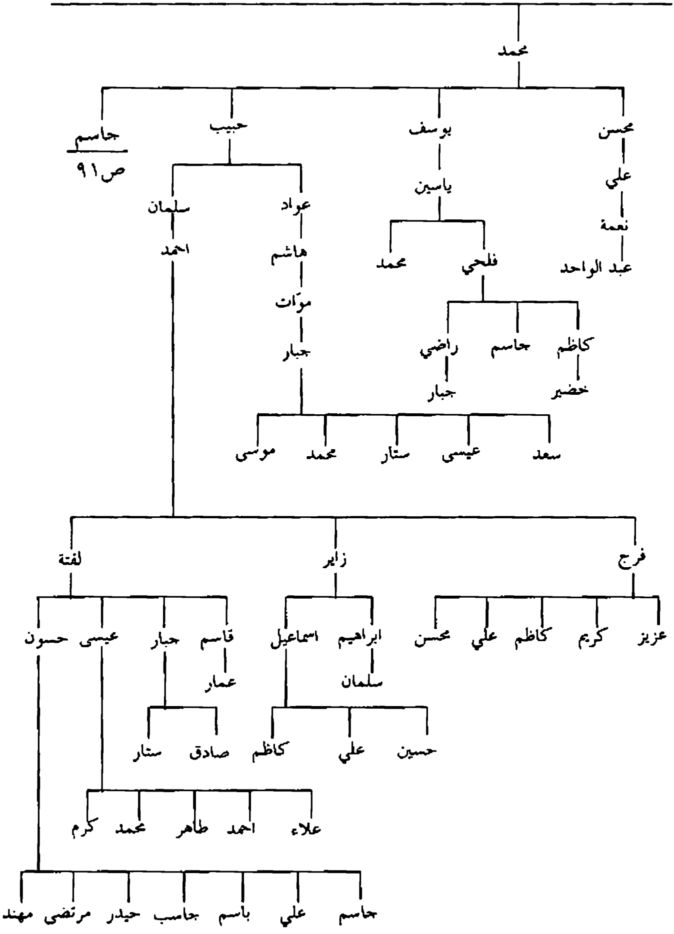

يتبع ص٩٠: اعقاب جاسم بن محمد بن حاجي / آل حاجي

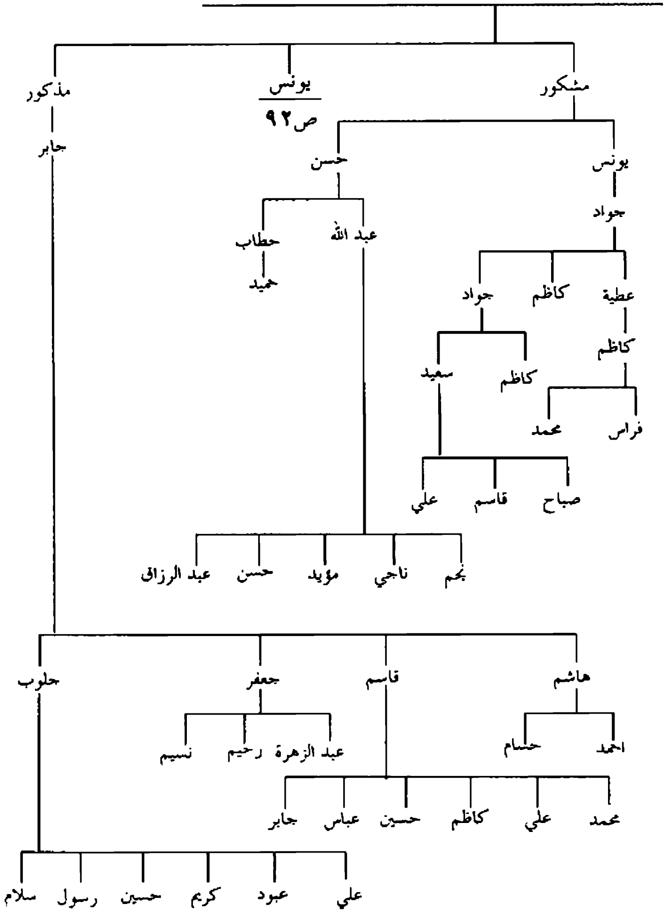

يتبع ص٩١: اعقاب يونس بن جاسم بن محمد / آل حاجي

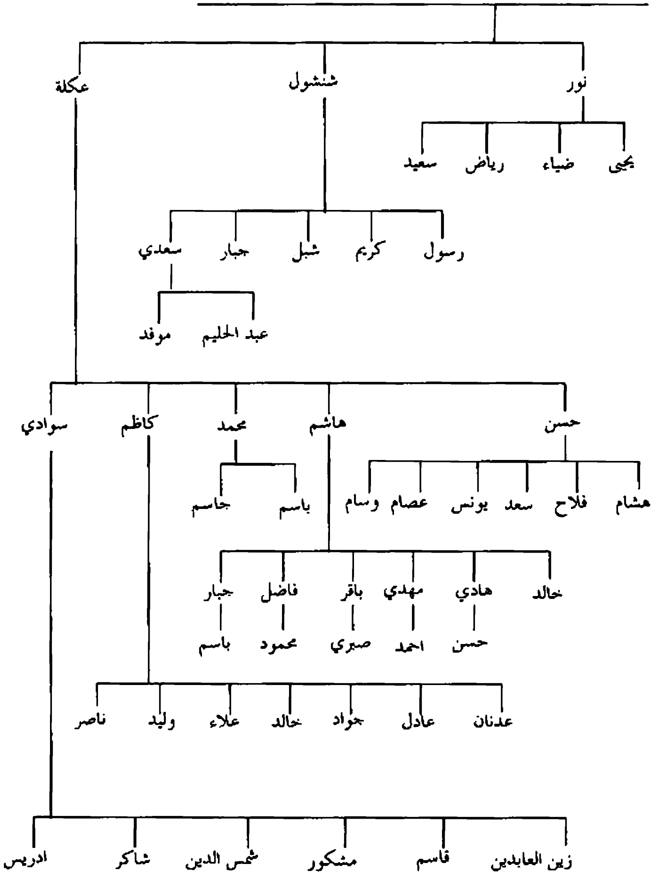

يتبع ص٤٢: اعقاب احمد فخر الدين (٢٤٠) ابن محمد بن ملك شاه / آل علو وآل الفتال في الكاظمية

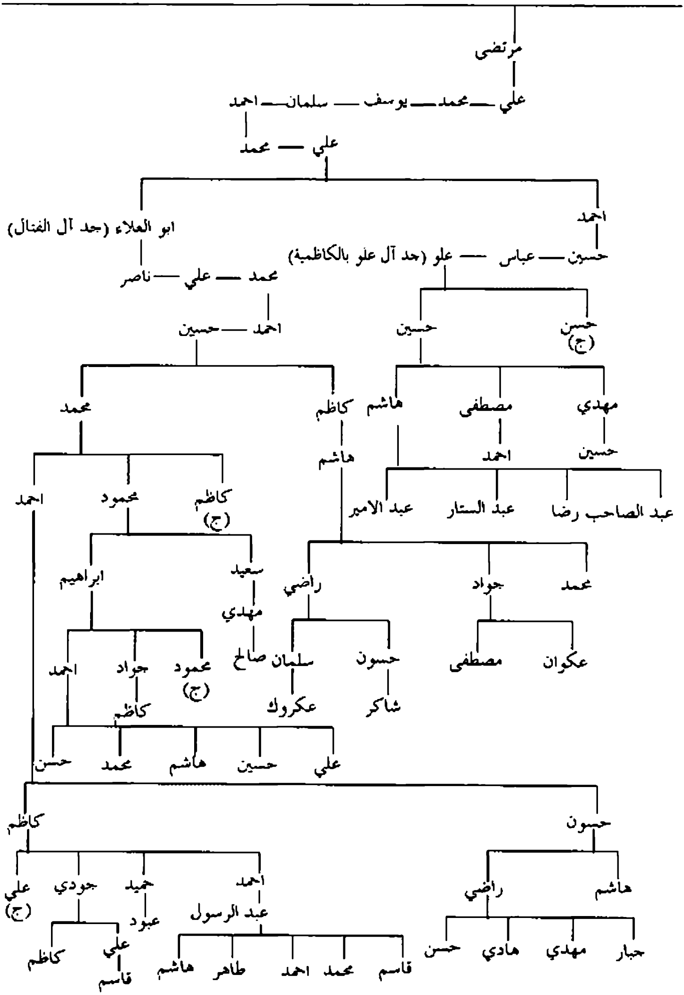

اعقـــاب
عبيد الله بن الامام موسى بن جعفر الكاظم (عليه السلام)

اعقاب عبيد الله (٢٤١) ابن الامام موسى بن جعفر الكاظم (ع)

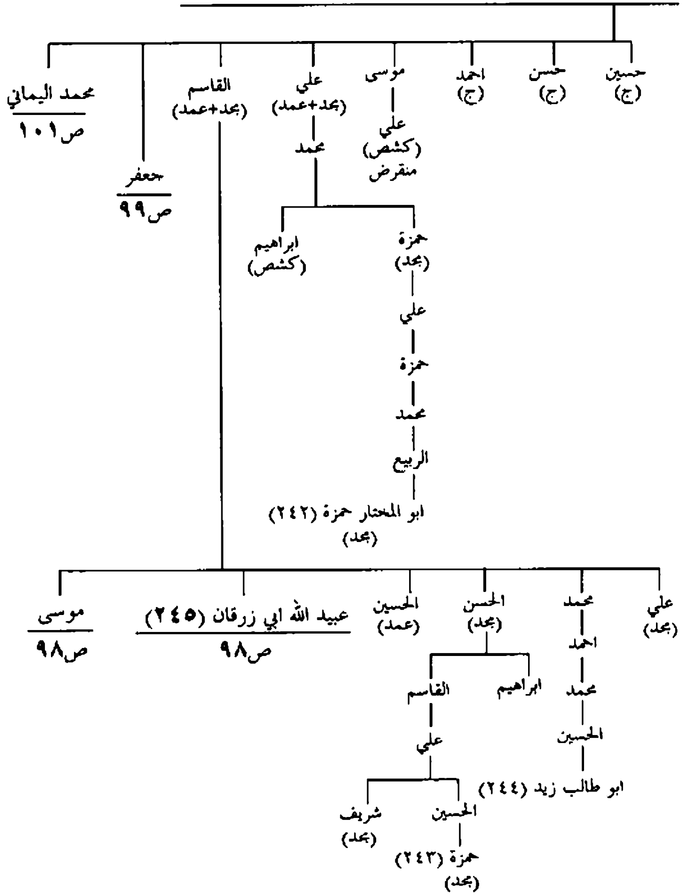

يتبع ص٩٧: اعقاب عبيد الله ابي زرقان وموسى ابنا القاسم بن عبيد الله

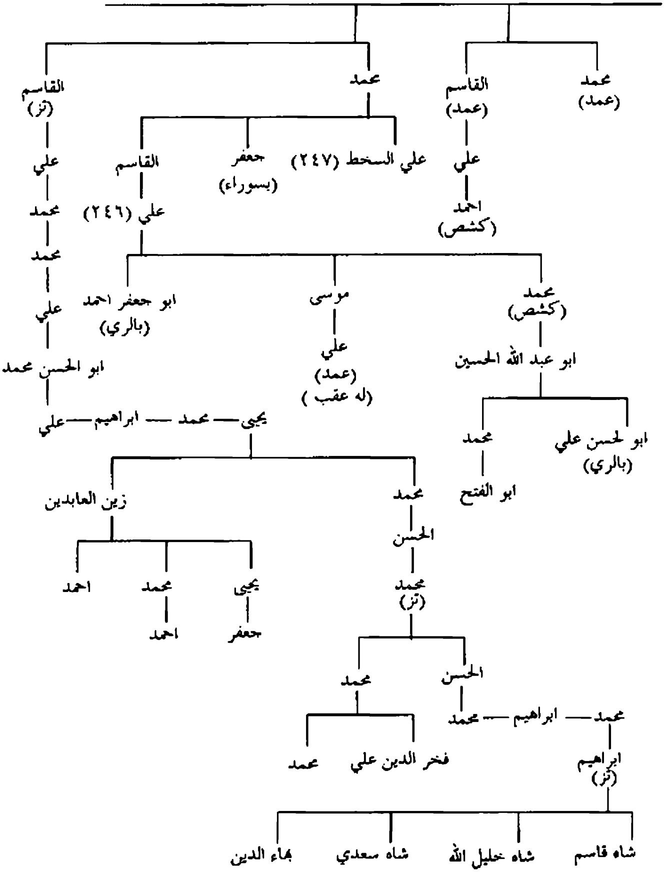

يتبع ص٩٧: اعقاب جعفر (٢٤٨) ابن عبيد الله بن الامام موسى الكاظم (ع)

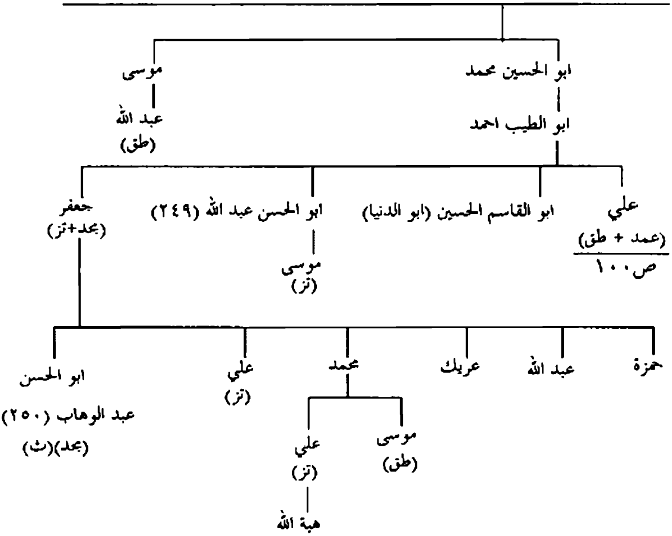

يتبع ص٩٩: اعقاب علي بن احمد ابي الطيب بن محمد بن جعفر بن عبيد الله / آل العجل

- ابو القاسم الحسين (ابوالدنيا) (عمد)
- الحسن
  - ابو الحسن محمد
    - ابو القاسم زيد ـــ ابو طالب الحسن ـــ ابو الحسن علي ـــ ابو طالب الحسن
      - ابو طالب الحسن (٢٥١) (طق)

يتبع ص٩٨: اعقاب علي(٢٥٢) ابن جعفر بن احمد بن محمد بن جعفر بن عبيد الله

- الحسين
  - محمد
  - جعفر
  - علي
    - محمد
      - علي
        - مرجى
      - جعفر
  - احمد
- الحسن
  - حسين
  - عبد الله
  - موسى
    - عبد الواحد العجل (يقال لولدة آل العجل)
      - موسى المحل
        - ابو طالب
  - محمد
    - الحسن
      - محمد
      - سعد الله
        - محمد
          - جعفر
      - علي
        - الحسن
      - احمد
      - طاهر
      - ناصر
    - الحسين
      - زيد
        - الحسن

يتبع ص٩٧: اعقاب محمد اليماني (٢٥٣) ابن عبيد الله بن موسى الكاظم (ع)

- ابراهيم (٢٥٤) (بجد+طق+عمد+تز+تذ)
  - حسن
    - احمد
  - عبد الله
    - محمد
      - حسن
        - احمد
  - ابراهيم
  - الحسين (٢٥٥)
  - موسى
  - ابو جعفر محمد حمار الدار (الدين) (٢٥٧) (بجد+عمد+طق)
    - ص١٠٢
  - احمد الشعراني (٢٥٦) (بجد+طق+عمد+تز)
    - ابو تراب علي (ج)(٢٥٨) (بجد)
    - قاسم (طق)
    - عبد الله (٢٥٩)
    - ابو اسحاق ابراهيم (بجد)
      - يحيى
        - ابو المكارم مؤيد (٢٦٠) (بجد)
    - ابو الحسين موسى (عمد+طق)
      - علي
        - ابو القاسم
        - احمد
      - الحسن
      - الحسين

يتبع ص١٠١: اعقاب ابي جعفر محمد بن ابراهيم بن محمد اليماني

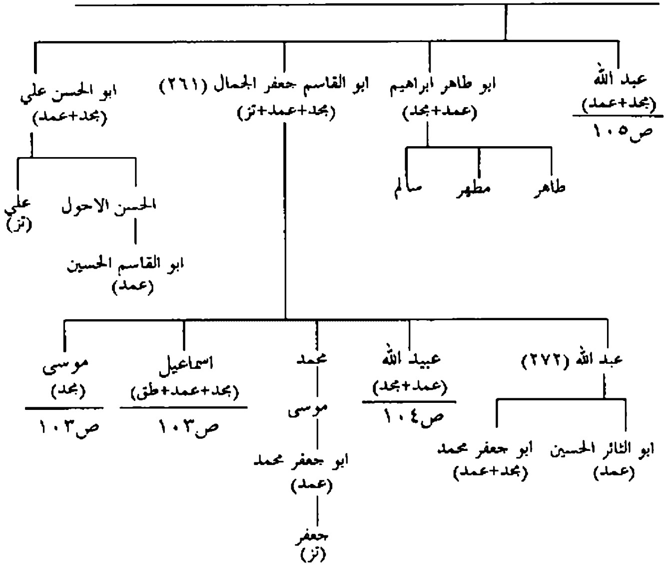

يتبع ص١٠٢: اعقاب موسى (**٢٦٣**) واسماعيل (٢٦٤) ابنا جعفر الجمال / آل الجمال

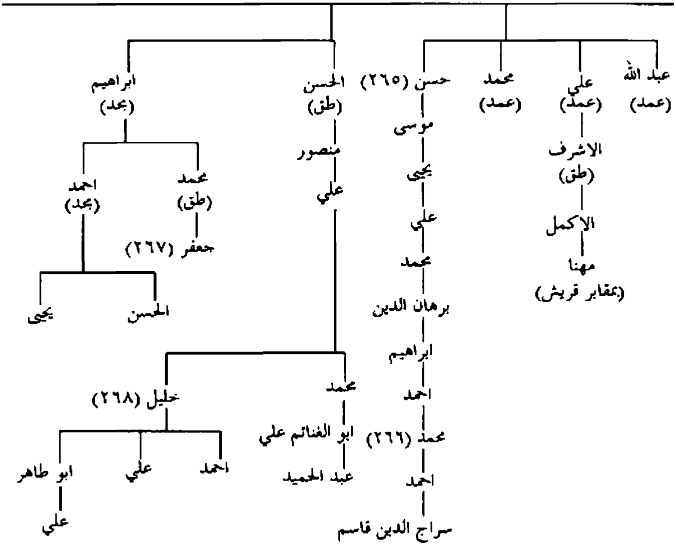

يتبع ص١٠٢: اعقاب عبيد الله (٢٦٢) ابن جعفر الجمال / آل الجمال

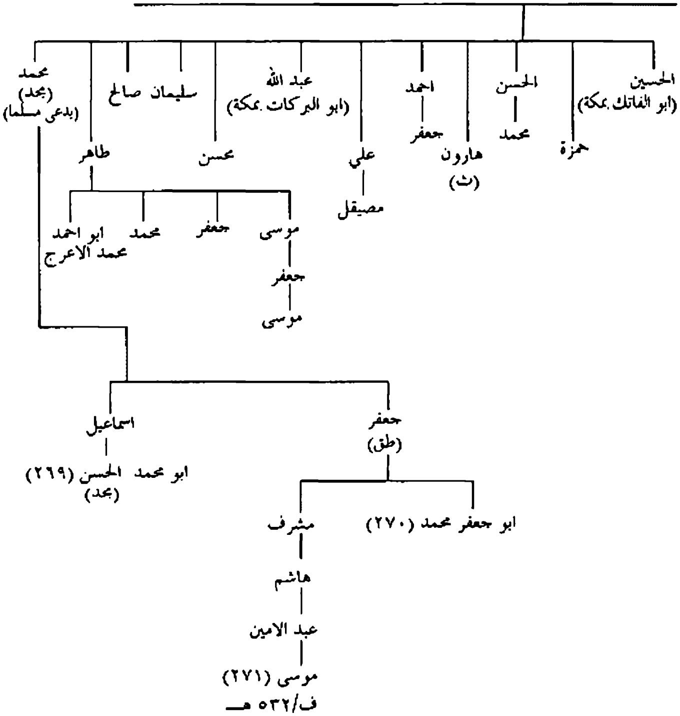

يتبع ص١٠٢: اعقاب عبد الله بن محمد بن ابراهيم بن محمد اليماني

- سليمان
- طاهر
- ابو طالب محمد
- ابو جعفر محمد
- ابو الفاتك الحسين المكي
- ابو القاسم
- ابو البركات يحيى (٢٧٣) (مجد+عمد+طق)
  - ابو عبد الله محمد (٢٧٤) (عمد)
    - ابو طالب محمد (عمد)
      - الاشرف (طق)
        - ابو البركات
          - ابو الحارث
            - حسن
  - ابو العزيز محمد (تذ)
    - ابو المكارم محمد
      - محمد
        - ابو القاسم
          - محمد
            - محمد
              - ابو القاسم
                - حسن
                  - احمد (تذ)
  - ابو جعفر محمد
    - ابو طالب محمد (تذ)
  - ابو الفوارس محمد
  - ابو الحسن محمد
    - محمد
      - الفرج
        - ابو السعادات
          - اشرف
            - الحرث (كشص)
            - ابو جعفر (تذ)
              - قنبر
  - ابو يحيى محمد (٢٧٤)
    - يحيى
    - ابو نصر محمد
    - ابو منصور محمد
    - ابو سعد محمد
    - ابو السعادات
      - عبد الله
        - ابو الفرج يحيى
          - ابو ماجد فاضل
            - ابو الفرج الحسام
              - ابو العباس ـــ حمزة ـــ حسن ـــ محمد
    - ابو علي

يتبع ص٣٥: اعقاب علي (٢٩٧) ابن محمد بن عبد الله بن الامام موسى الكاظم (ع) / آل حمد

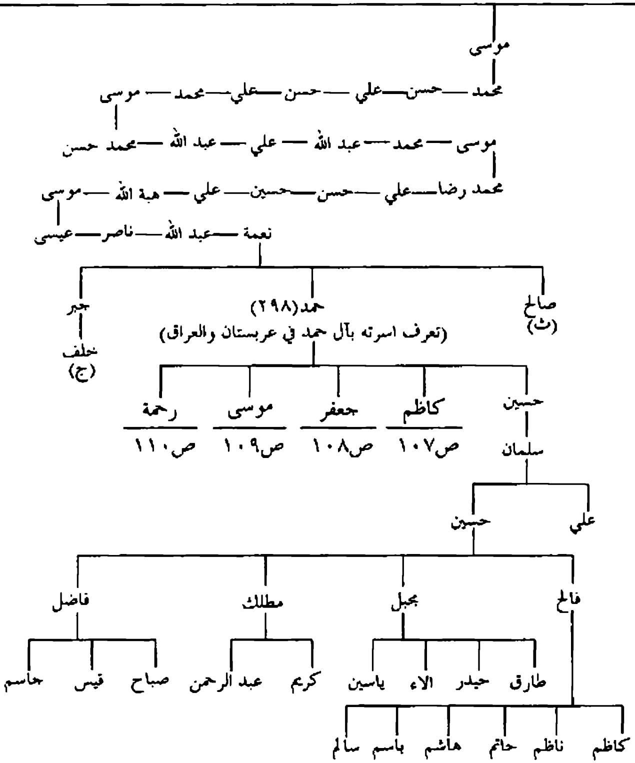

يتبع ص١٠٦: اعقاب كاظم بن حمد بن نعمة / آل حمد

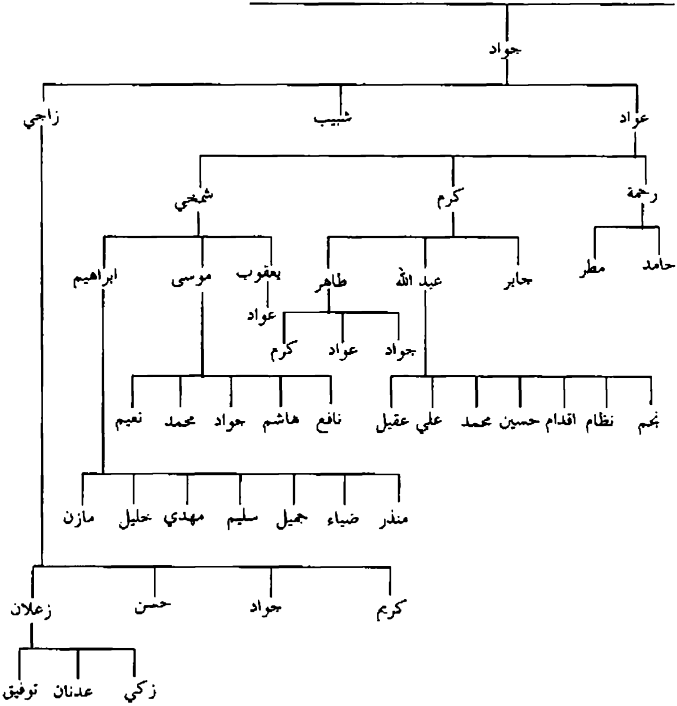

يتبع ص١٠٦: اعقاب جعفر بن حمد بن نعمة / آل حمد

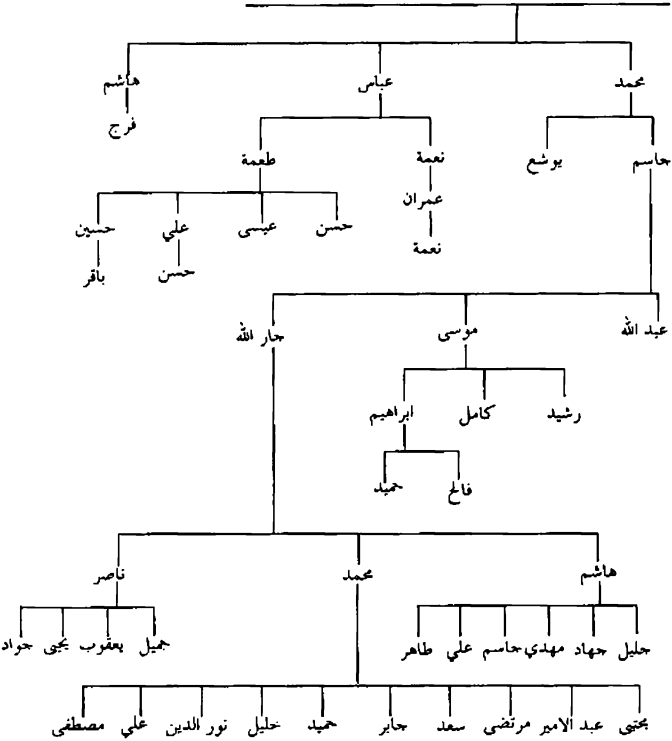

يتبع ص١٠٦: اعقاب موسى بن حمد بن نعمة / آل حمد

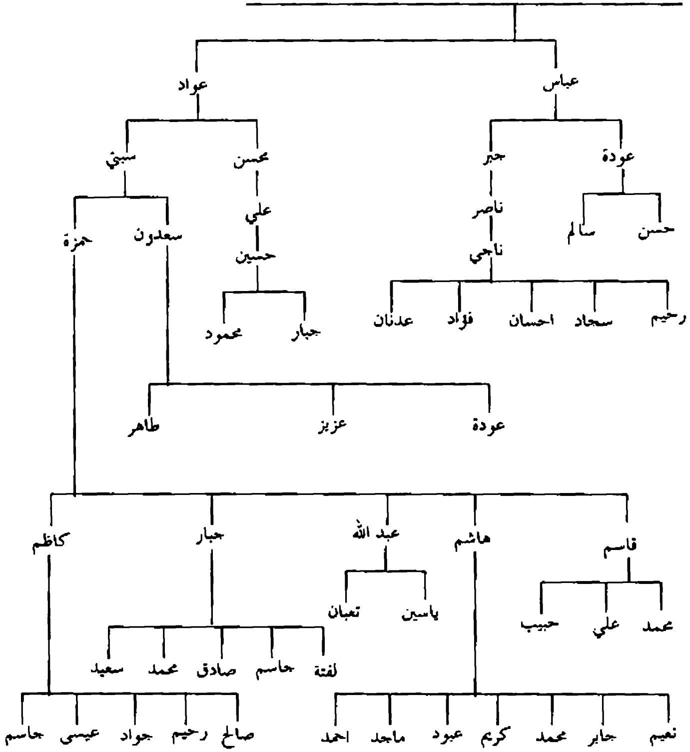

يتبع ص١٠٦: اعقاب رحمة بن حمد بن نعمة / آل حمد

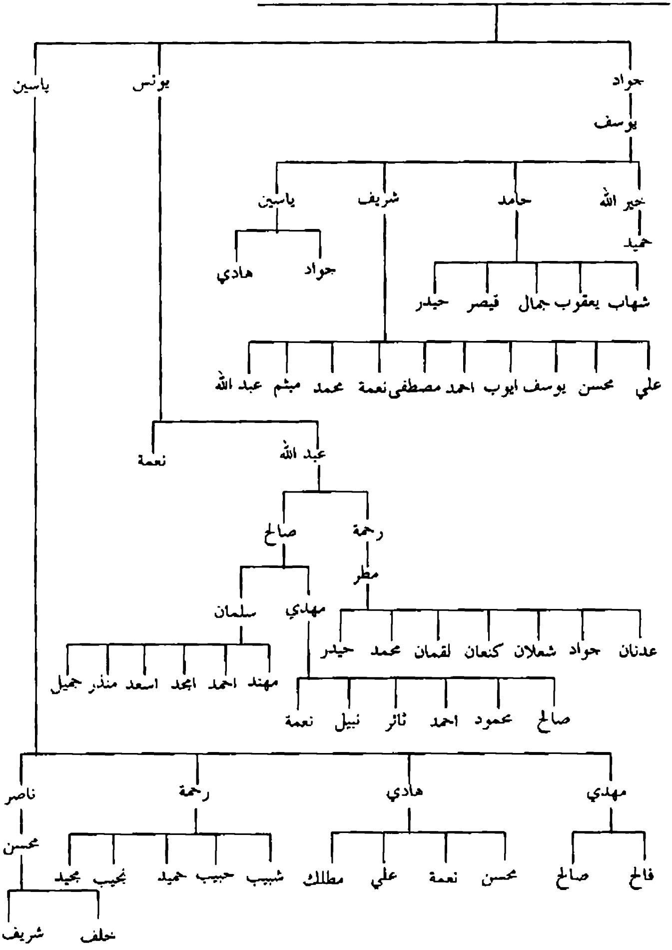

اعقـــاب
اسحــاق بن الامـام موســى الكاظـم ﴿عليه السلام﴾

اعقاب اسحاق (٢٧٦) ابن الامام موسى الكاظم (ع) / آل المهلوس ، آل الباهوت

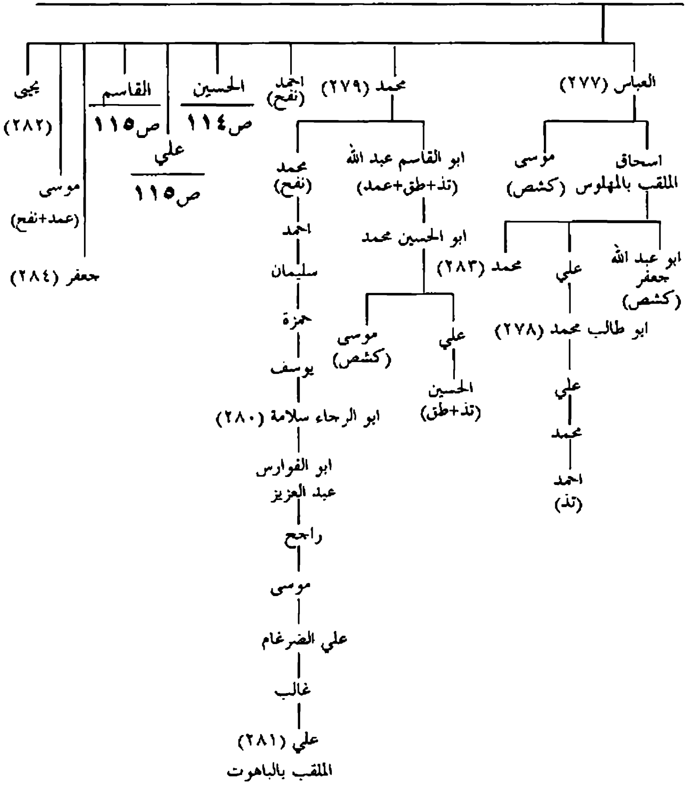

يتبع ص١١٣: اعقاب الحسين (٢٨٥) ابن اسحق بن الامام الكاظم (ع) / آل الوارث ، المراوزة

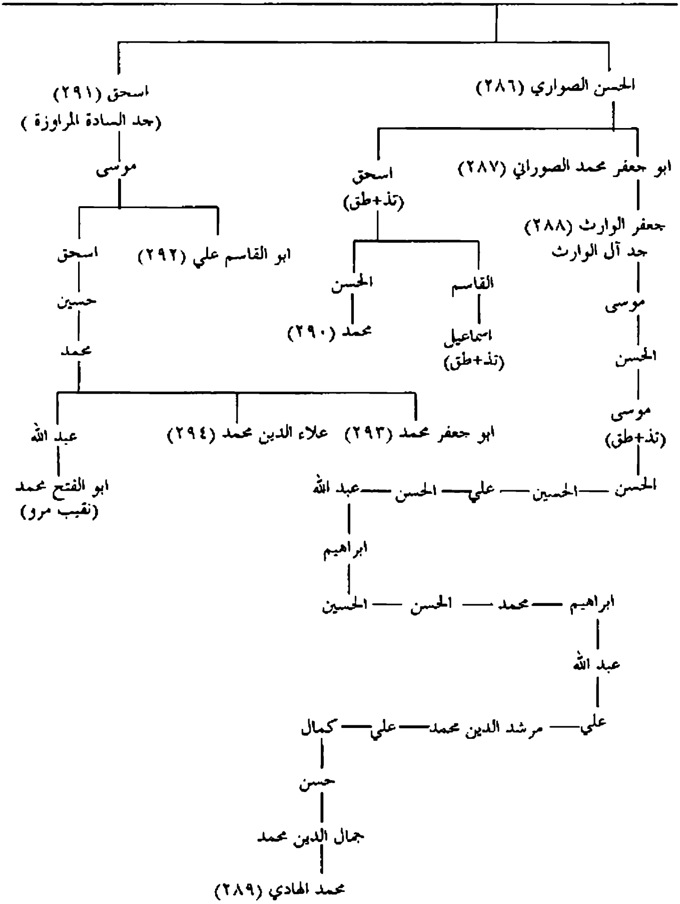

تبيع ص ١٣ : اعقاب علي (٢٩٥) والقاسم (٢٩٦) ابنا اسحق بن الامام الكاظم (ع)

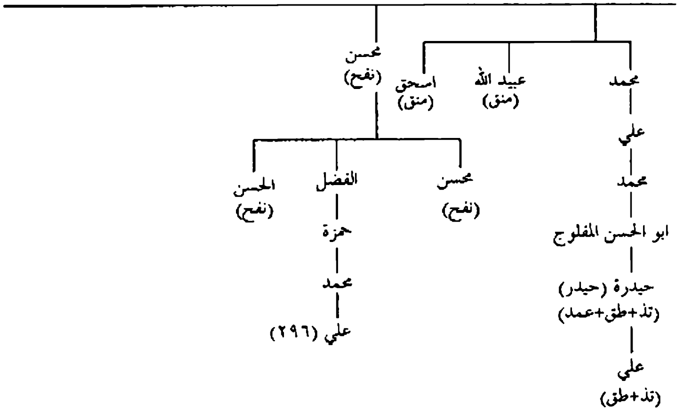

اعقـــاب

الحســين بن الامام الكاظـم (عليه السلام)

اعقاب الحسين (٢٩٩) ابن الامام موسى الكاظم (ع)

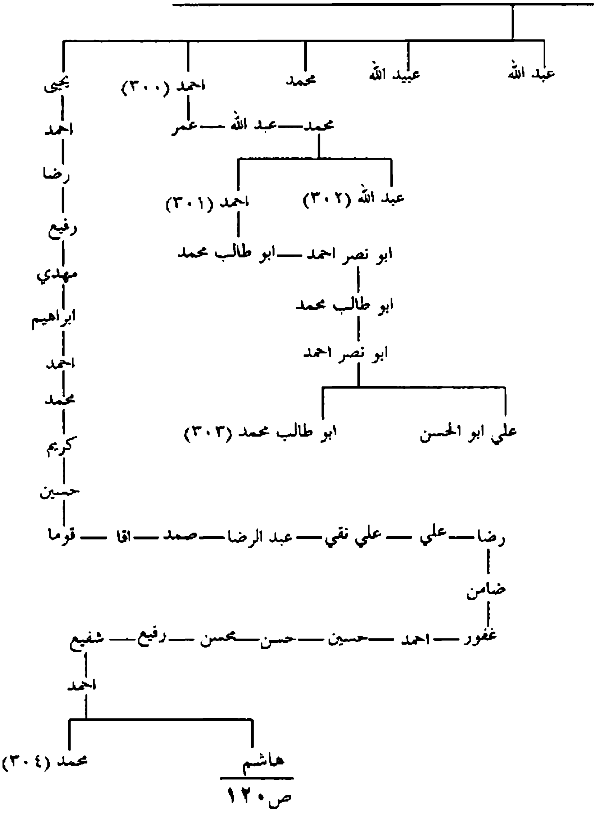

يتبع ص١١٩: اعقاب هاشم بن احمد بن شفيع / آل مرتضى في كربلاء

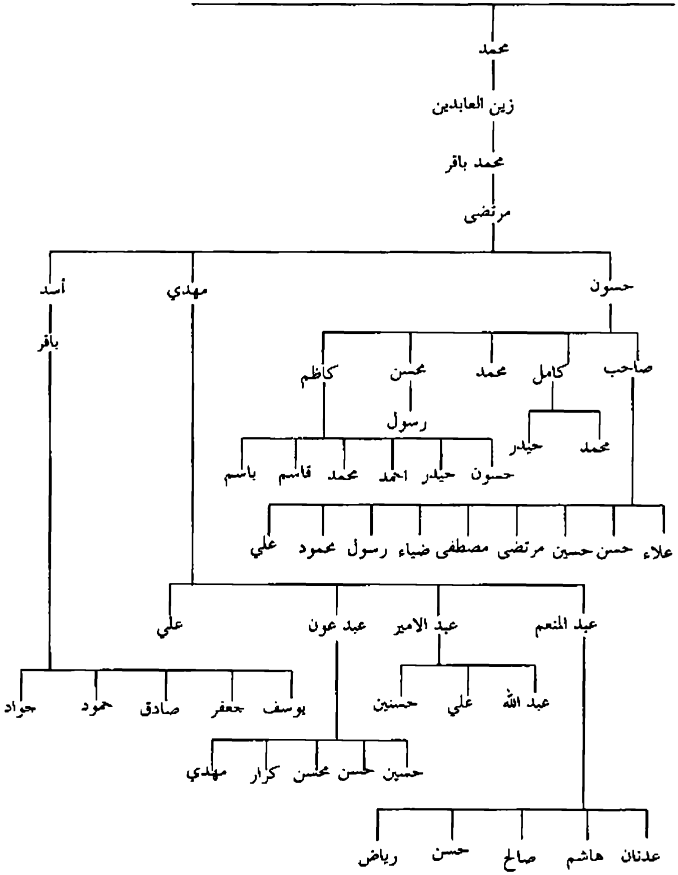

اعقـــاب

زيد النار ابن الامام موسى الكاظم ﴿عليه السلام﴾

اعقاب زيد النار(٣٠٧) ابن الامام موسى الكاظم عليه السلام

- ابو علي الحسن(٣٠٨) ((طق+عمد+تز))
  - محمد (تز)
    - زيد
      - جعفر
        - حسن
          - محمد (تز)
  - علي (تز)
    - حسن
      - زيد (تز)
    - حسين
- ابو عبدالله محمد(٣٠٩) ((طق+تز))
  - زيد
    - علي
      - محمد (تز)
- موسى الاصم الاطرش ((عمد+طق+كشص+تز))
  ص١٢٥
- ابو عبدالله جعفر(٣١٠) ((طق+عمد+تز))
  - ابو الحسن علي(٣١١)
    - ابو الحسن زيد
      - ابو محمد حسن(٣١٢)
        - زيد
          - ابو محمد حسين ((نقيب ارجان))
          - جعفر
- حسين المحدث ((عمد+طق+كشص+تز))
  ص١٢٤

يتبع ص١٢٣: اعقاب حسين المحدث (٣١٣) ابن زيد النار

- ابو جعفر محمد المنقوش(٣١٤) (عمد +تز)
  - زيد(٣١٥) (عمد+تز)
    - جعفر (تز+عمد)
- ابو الحسن زيد (طق+عمد+تز)
  - علي
  - الحسن(٣١٣) (طق)
    - ابو الفضل يحيى(٣٢٢)
      - علي ـــ موسى ـــ صالح
        - صلاح الدين
          - سليمان
            - جمال الدين(٣٢٣)
  - الحسين (طق+تز)
    - محمد (له اولاد) (طق)
  - ابو جعفر محمد (طق+عمد+تز)
    - الحسين
      - علي (تز)
        - الحسن
        - الحسين
        - زيد
    - الحسن (عمد)
    - جعفر (عمد)
    - زيد(٣١٦) (طق+عمد+تز)
      - محمد (تز)
        - حسين ـــ محسن (تز)
      - الحسن (تز)
      - جعفر(٣١٧) (عمد+تز)

يتبع ص١٢٣ : اعقاب موسى الاصم (٣١٨) ابن زيد النار /آل سلاس

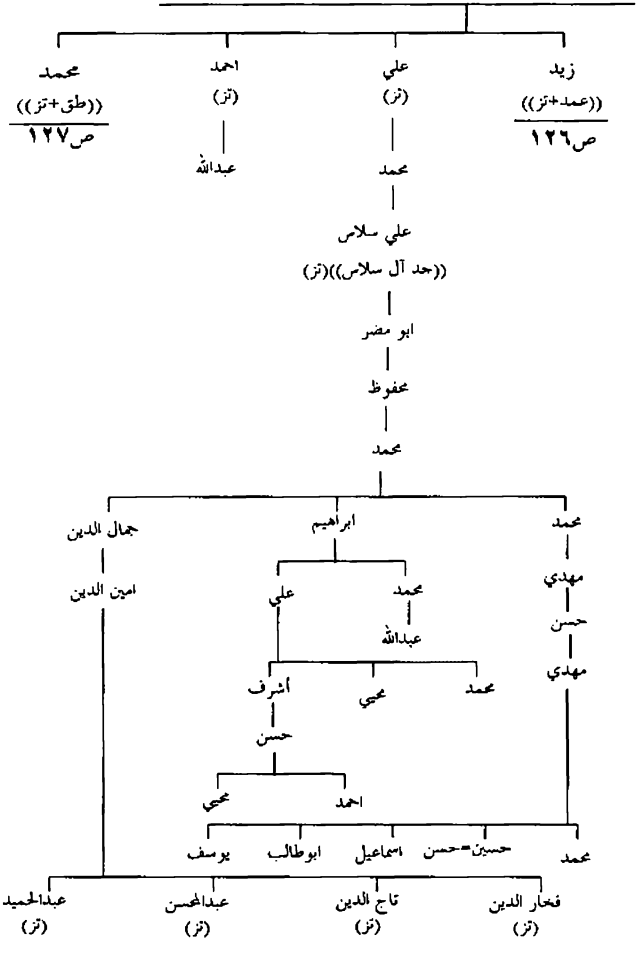

يتبع ص١٢٥: اعقاب زيد بن موسى الاصم ابن زيد النار/آل خردل/آل ضعيب/آل محترق/آل مكارم

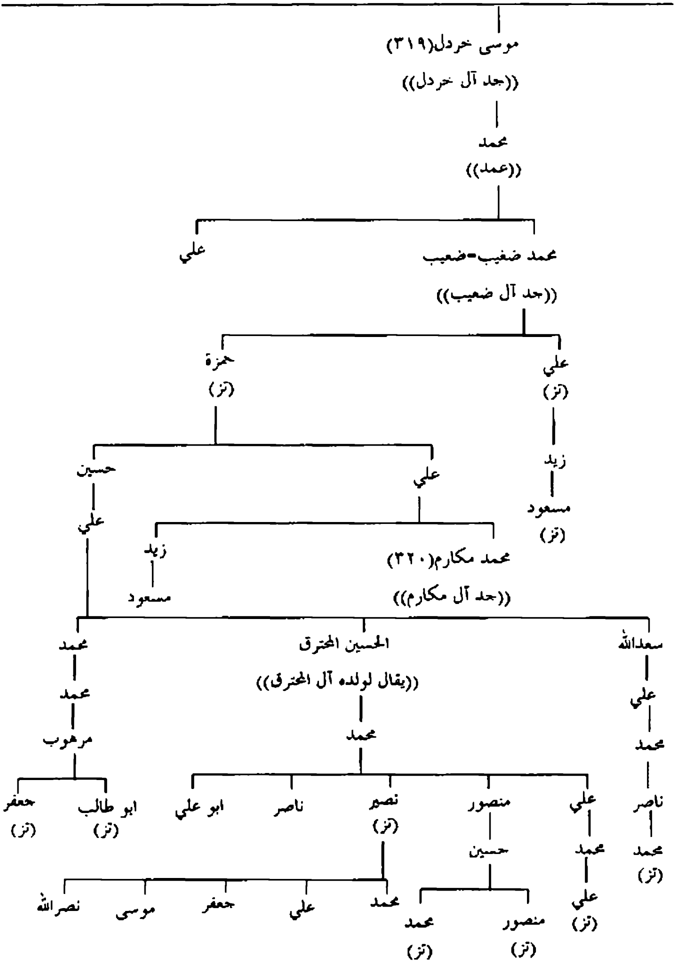

يتبع ص١٢٥: اعقاب محمد (٣٢١) ابن موسى الاصم ابن زيد النار/آل كشكة

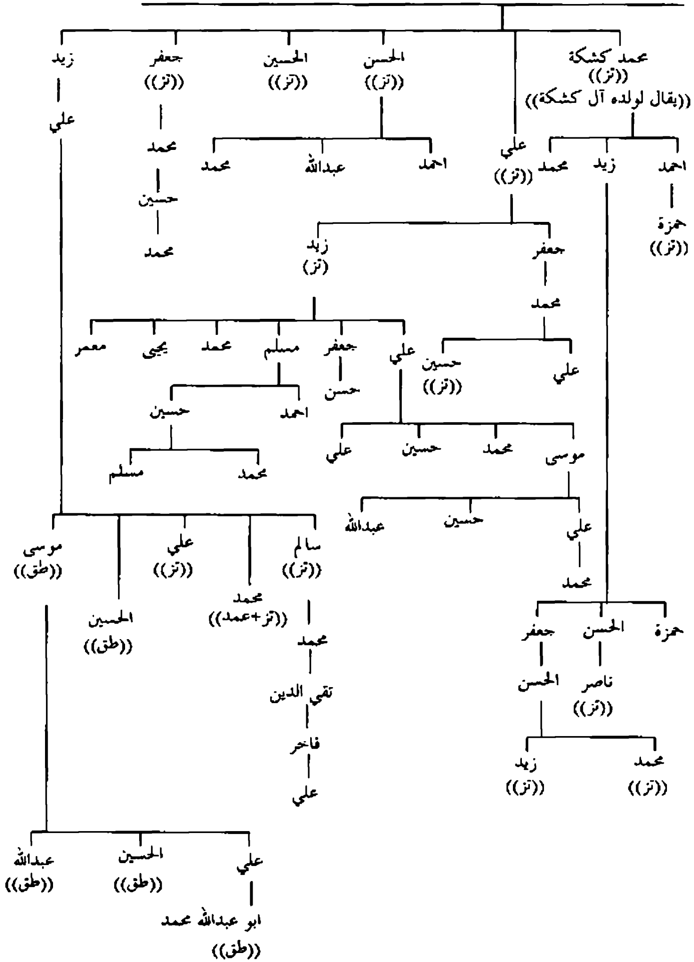

اعقاب

احمد بن الامام موسى الكاظم ﴿عليه السلام﴾

أعقاب احمد (٣٢٤) ابن الامام موسى بن جعفر الكاظم عليه السلام

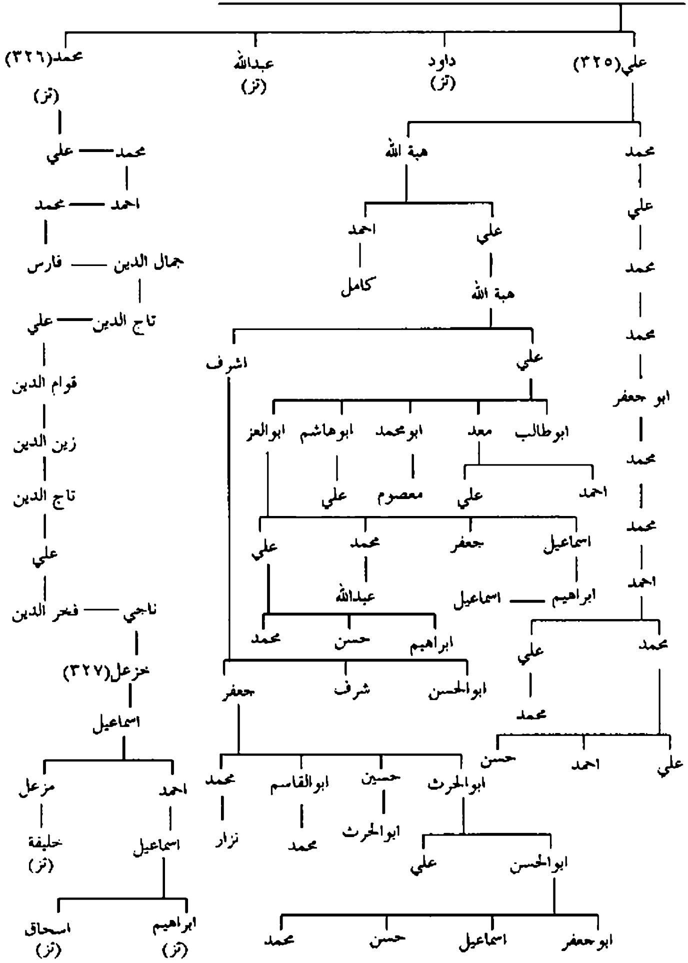

أعقـاب
العباس بن الامام موسى الكاظم (عليه السلام)

أعقاب العباس(٣٢٨)ابن الامام موسى بن جعفر الكاظم عليه السلام

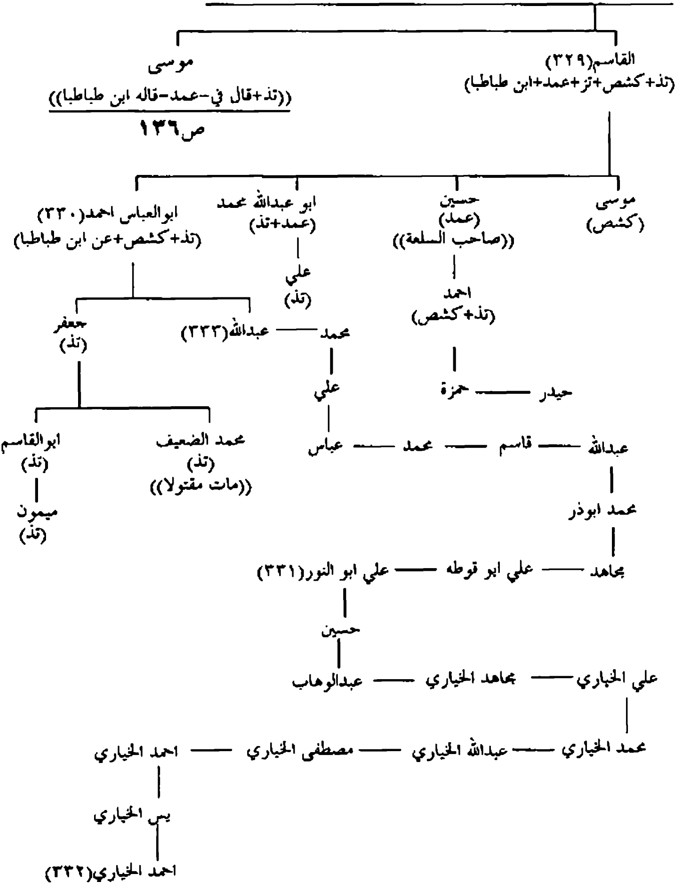

يتبع ص١٣٥: اعقاب موسى (٣٣٣) ابن العباس بن الامام موسى الكاظم(ع)

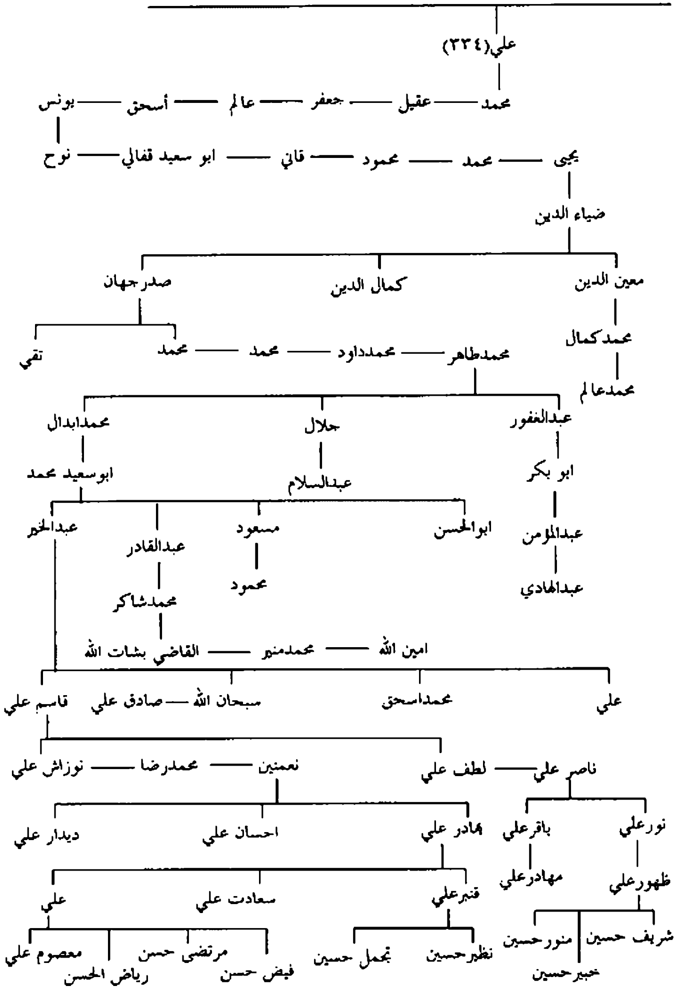

اعقـــاب

هـارون بـن الامـام موسـى بـن جعفـر الكاظـم (عليه السلام)

أعقاب هارون (٣٣٦) ابن الامام موسى بن جعفر الكاظم عليه السلام

- احمد(٣٣٧) ((بحد+عمد+طق+تز+كشص+تذ))
  - محمد(٣٤١) ((بحد+طق+عمد+تز)) ص ١٤٠
  - اسماعيل (بحد)
  - هارون (بحد)
  - جعفر (بحد)
  - الحسن (بحد)
  - موسى ((بحد+عمد+تز))
    - احمد
      - ابو القاسم علي(٣٤٢) (بحد+عمد)
        - ابو محمد
    - الحسن(٣٤٣)
  - الحسين (بحد)
  - علي (بحد)
  - عبدالله (بحد)
  - احمد (بحد)
- محمد(٣٣٨) (تذ+بحد)
- موسى (بحد+تذ)
  - علي(٣٣٩)
- هارون(٣٤٠) (بحد+تذ)

يتبع ص١٣٩: اعقاب محمد بن احمد بن هارون

- احمد(٣٤٤) (بحد)
- الحسين(٣٤٥) (بحد)
- اسماعيل(٣٤٦) (بحد)
  - طاهر (تذ)
  - هارون (تذ)
- هارون(٣٤٧) (بحد)
- الحسن ((طق+عمد+تز+تذ))
  - جعفر(٣٤٨) (تذ+بحد+طق+عمد+تز)
    - موسى (تذ)
    - الحسن (تذ)
      - علي
      - جعفر
      - محمد
    - احمد (تذ)
    - محمد (تذ)
    - ابوهاشم (تذ)
    - هارون (تذ)
    - الفضل (تذ)
    - الحسين (تذ)
  - ابوالحسن علي(٣٤٩) (عمد+تز)
    - محمد (كشص+تذ) (له اعقاب بالحجاز)
    - الحسن ((تز+كشص))
      - احمد
        - محمد
          - الحسن
            - جعفر
- جعفر الرقاد(٣٥٠) ((بحد+طق+عمد+تز)) ص١٤١
- عبدالله (تذ)
  - احمد
    - علي (تذ)
      - حسين
        - علي
          - هارون
            - علي (تذ)
      - حسن
        - علي
          - موسى
            - اسماعيل (تذ)
- موسى ((طق+عمد+تز)) ص١٤٢

يتبع ص١٤٠: اعقاب جعفر الرقاد ابن محمد بن احمد بن هارون

- جعفر (تذ+طق)
- عبدالله (طق)
  - الحسين (تذ)
    - ابو القاسم (تذ)
      - ابراهيم (تذ)
- ابراهيم (طق+تذ)
  - ابو القاسم (تذ)
    - ابراهيم (تذ)
- ابو الحسن علي(٣٥١)
- ابو جعفر محمد الناهكي(٣٥٢) (بحد+طق+عمد+تذ)
  - ابراهيم (طق+تذ)
  - ابو عبدالله هارون(٣٥٣) (بحد+طق+عمد+تذ)
    - ابو جعفر محمد (طق+تذ)
      - عبدالله (طق+تذ)
        - حمزة (تذ)
          - محمد (تذ)
          - ابوالقاسم (طق)
            - محمد (طق)
      - هارون (طق+تذ)
        - علي (تذ)
          - ابو جعفر محمد(٣٥٥) (طق+تذ)
    - احمد (تز)
      - الحسن(٣٥٤) (تز)
  - احمد (طق+تذ)

يتبع ص١٤٠: اعقاب موسى(٣٥٦) ابن محمد بن احمد بن هارون

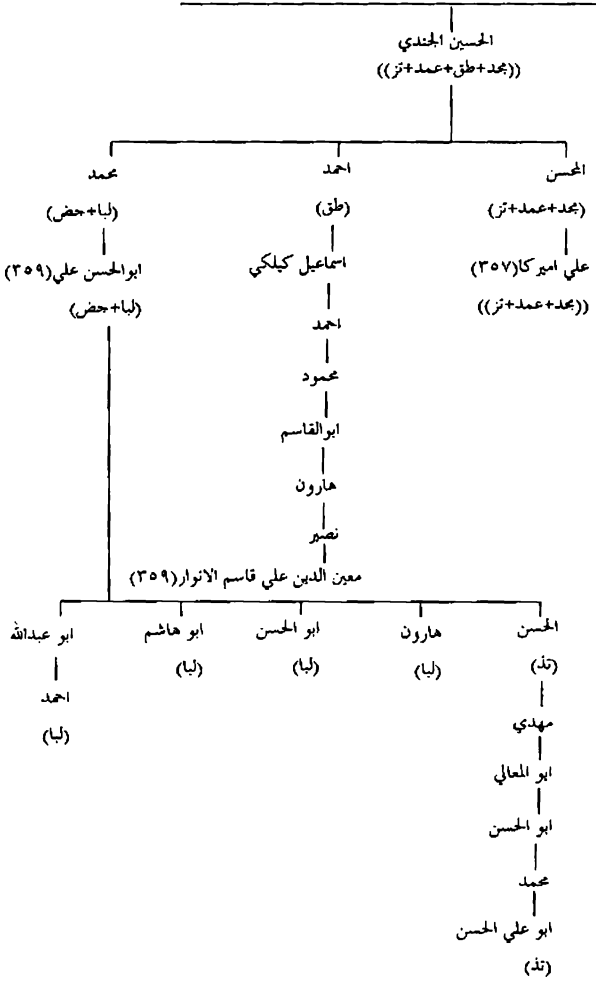

اعقـــاب

اسماعيـل بـن الامـام موسـى الكاظـم (عليه السلام)

اعقاب اسماعيل(٣٦٠) ابن الامام موسى الكاظم عليه السلام

- احمد(٣٦١) (طق+تذ+صحا)
  - محمد (طق+تذ)
    - محمد
      - علي (تذ)
    - احمد
      - محمد (تذ)
- موسى(٣٦٢) (بحد+طق+عمد+تذ)
  - محمد الاصغر(٣٦٧) ((بحد+تذ)) ص١٤٦
  - محمد(٣٧٠) (تذ+كشص)
  - ابو القاسم اسحاق (تذ)
  - اسماعيل(٣٦٨) ((طق+تذ)) ص١٤٦
  - علي معتز (تذ+كشص)
  - جعفر(٣٦٩) ((عمد+طق+تذ)) ص١٤٧
  - الحسين(٣٧١) (تذ+كشص)
    - محمد
      - جعفر (تذ)
      - حسين (تذ)
  - الحسن (تذ)
    - محمد
      - جعفر (تذ)
- علي(٣٦٣) (كشص)
- جعفر(٣٦٤) (صحا)
- محمد(٣٦٥) (سج)
- قاسم(٣٦٦) (سج)
  - علي
    - مسعود
      - محمود
        - محمد
          - معالي
            - فيروز شاه
              - فخر الدين
                - تاج الدين
                  - منصور
                    - ابو الفتح
                      - مؤيد
                        - شاه فيروز
                          - شجاع الدين
                            - شهاب الدين
                              - ملك

يتبع ص١٤٥: اعقاب محمد الاصغر واسماعيل ابنا موسى بن اسماعيل

- ابوالحسن موسى(٣٧٢) ((عمد+طق+تذ))
  - علي (تذ)
    - ابو الحسن محمد (تذ)
    - ابو عبدالله محمد (تذ)
    - ابو جعفر محمد (تذ)
  - ابو جعفر محمد(٣٧٣) (مجد+تذ)
    - علي (تذ)
  - ابو عبدالله محمد (تذ) ((بجبل الدخان))
    - حمزة (تذ)
- علي الاحول(٣٧٤) ((طق+تذ))
  - ابو جعفر محمد النسابة (طق+تذ)
    - موسى (تذ)
      - محمد (تذ)

يتبع ص١٤٥: اعقاب جعفر بن موسى بن اسماعيل

- ابو جعفر محمد(٣٧٥) (طق+تذ+كشص)
  - يحيى (تذ)
  - الحسين (تذ)
    - محمد
      - ابو محمد الحسن العدل بمصر
        - اسماعيل (تذ)
  - الحسن (تذ)
    - جعفر
      - يحيى (تذ)
- علي (تذ)
  - مسلم
    - محمد
      - حسن
        - محمد (تذ)
        - جعفر
          - موسى (تذ)
        - احمد
- الحسين (كشص)
  - محمد
    - الحسن
      - ابراهيم(٣٧٦) (كشص)

اعقــــاب

ابراهيم المرتضى الاصغر بن الامام موسى الكاظـم (عليه السلام)

اعقاب ابراهيم المرتضى الاصغر(٣٧٧) ابن الامام موسى الكاظم(ع)

ابو ابراهيم محمد (تز)
ابراهيم
محمد
جعفر
ابو جعفر احمد (تز)

ابو عبدالله جعفر ((طق+تز+تذ+عمد))
ص١٦٢

احمد(٣٧٨) ((مجد+عمد+درم))

اسماعيل ((طق+عمد+تز))
ص١٥٢

ابو سبحة موسى ((+))
ص١٦٤

محمد ـــــ علي (مسث)

اسحاق
عباس المهلوس

باقر

جعفر ـــــ علي ـــــ محمد ـــــ أكبر ـــــ عبدالرحمن

الكريم ـــــ عبدالله ـــــ سراج الدين ـــــ غياث الدين

معين الدين الجشتي الاجميري(٣٧٩)

ابو سعيد فخرالدين
ابو الخير ضياء الدين ((له عقب))
حسام الدين ((له عقب))

حسام الدين
زين الدين(ج)
رسمي الدين(ج)

قيام الدين
معين الدين

نجم الدين ـــــ احمد كمال ـــــ شهاب الدين ـــــ بايزيد ـــــ شهاب الدين ـــــ محمدطاهر (النسابة)

يتبع ص١٥١: اعقاب اسماعيل (٣٨٠) ابن ابراهيم المرتضى

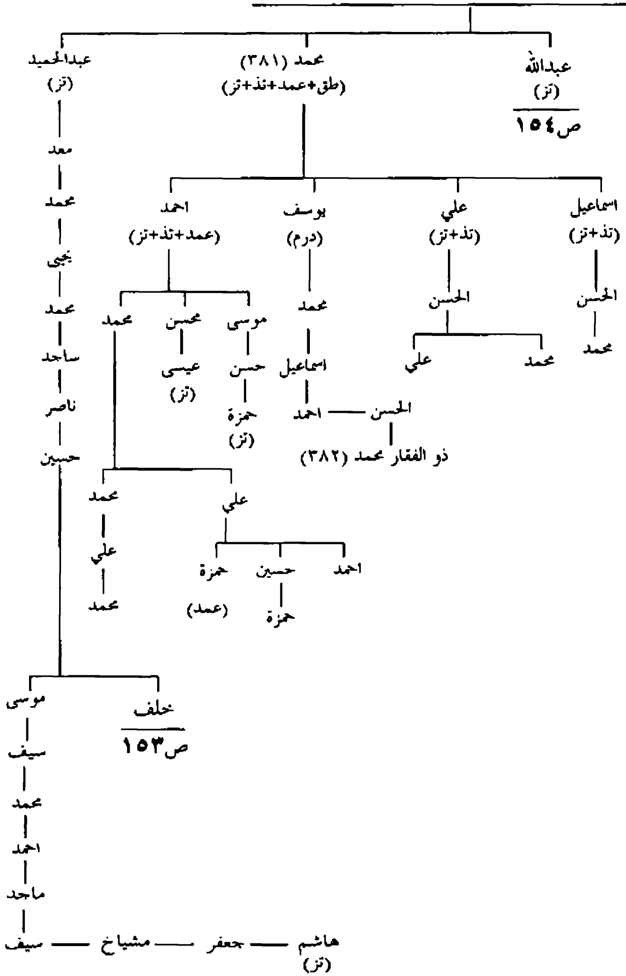

يتبع ص١٥٢: اعقاب خلف بن حسين بن ناصر(تز)

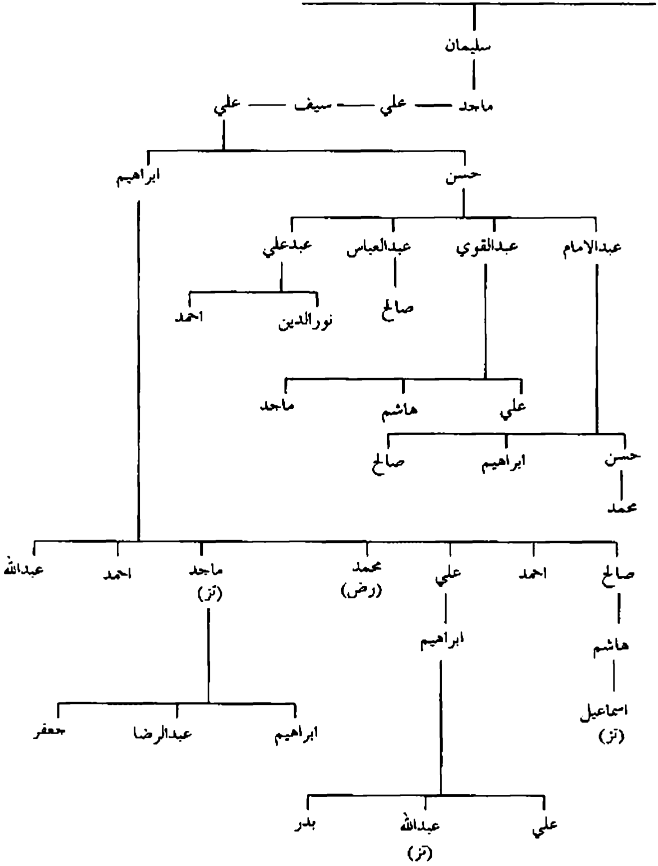

يتبع ص١٥٢ : اعقاب عبد الله (٣٨٣) ابن اسماعيل بن ابراهيم المرتضى الاصغر

- عبدالعزيز(٣٨٤)
  - منصور
    - يوسف
      - بابا علي الهمداني
        - محمد نور بخش
          - شاه قاسم
            - شمس الدين
            - بهاء الدين
          - محمد
          - جعفر
            - قوام الدين
          - يحيى
            - عبدالله
              - داود
                - نصرالله ـــ اسماعيل الطاهر ـــ عبدالحميد ـــ سعيد ـــ منصور
                  - مرتضى
                    - عبدالله ـــ المير ظهير الدين ـــ المير اصيل الدين ـــ المير ظهير الدين
                      - المير زين العابدين ـــ محمد ـــ القاضي الميرزا اصيل الدين ـــ محمد
                        - المير رضي الدين ـــ صفدر
                          - جمال الدين الافغاني(٣٨٦) (الفيلسوف المشهور)
        - موسى
        - صادق(٣٨٧)
      - عبدالكريم ص١٥٥

يتبع ص١٥٤ : اعقاب عبدالكريم (٣٨٨) بن يوسف بن منصور/البرزنجية

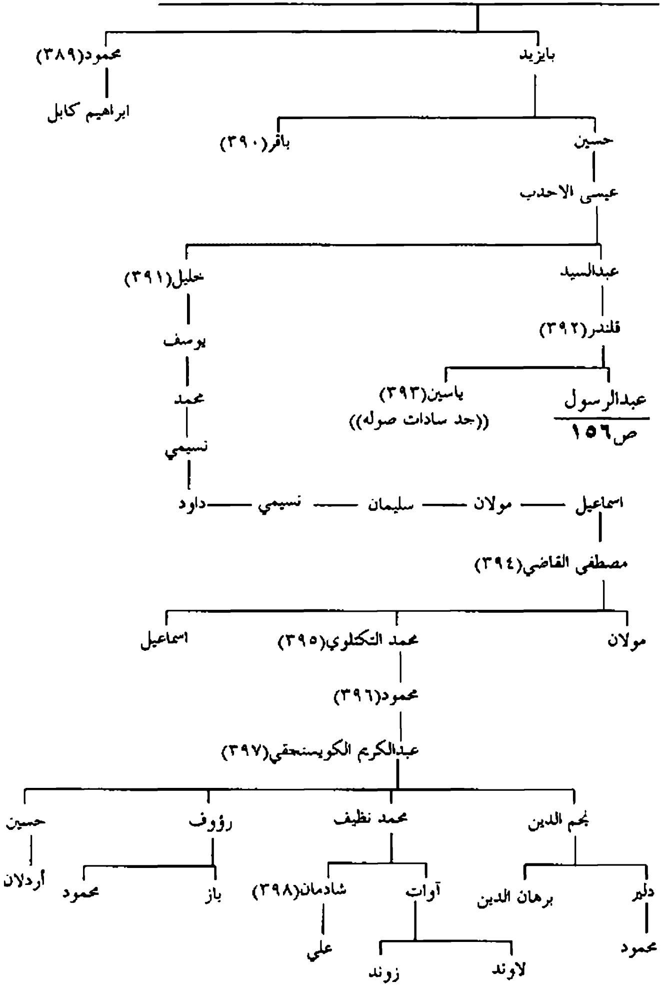

يتبع ص١٥٥: اعقاب عبدالرسول بن قلندر بن عبد السيد/البرزنجية

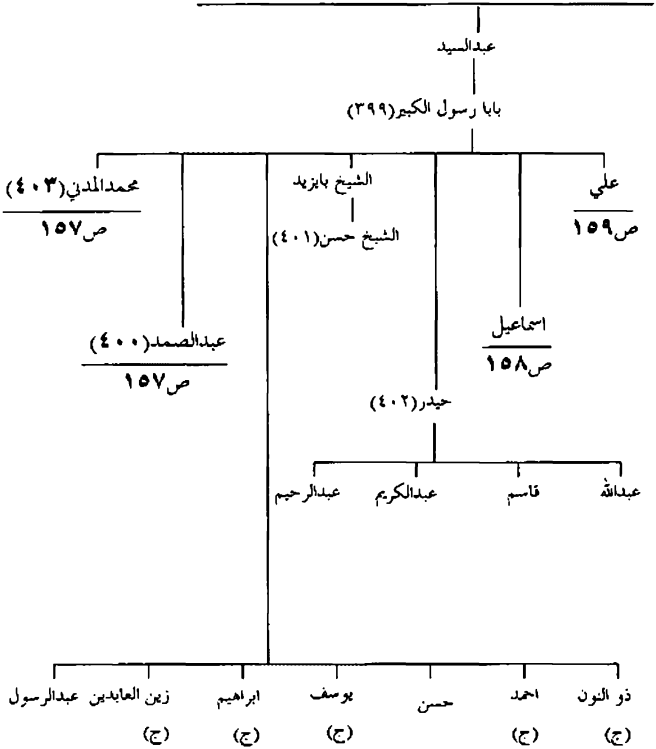

يتبع ص١٥٦: اعقاب عبدالصمد ومحمدالمدني ابنا بابا رسول/البرزنجية

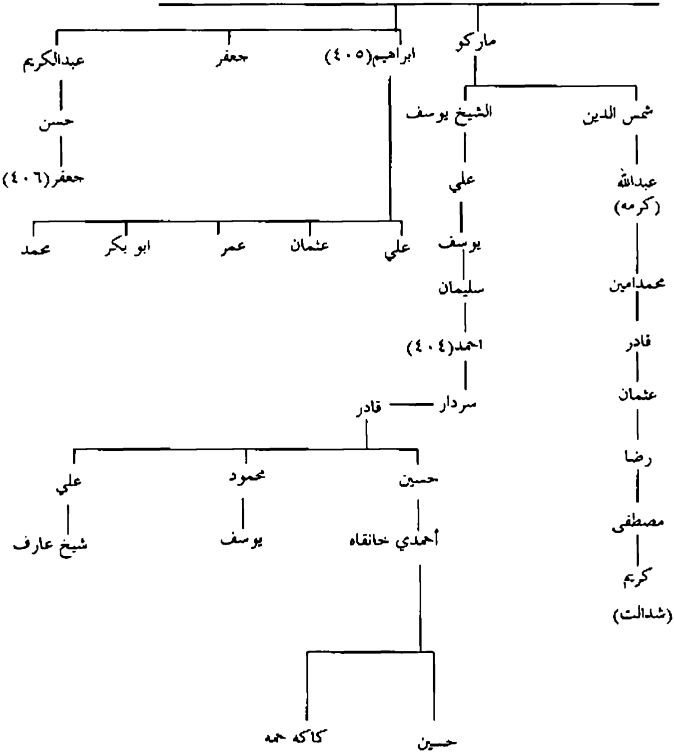

يتبع ص١٥٦: اعقاب اسماعيل بن بابا رسول الكبير/البرزنجية

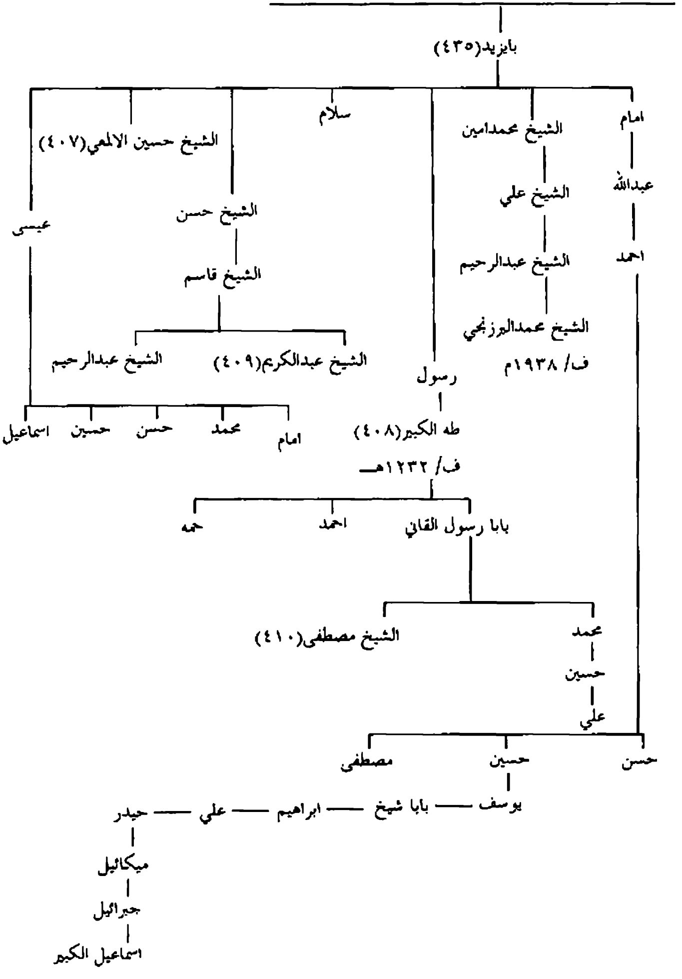

يتبع ص١٥٦ : اعقاب علي(٤١١) ابن بابا رسول الكبير/البرزنجية

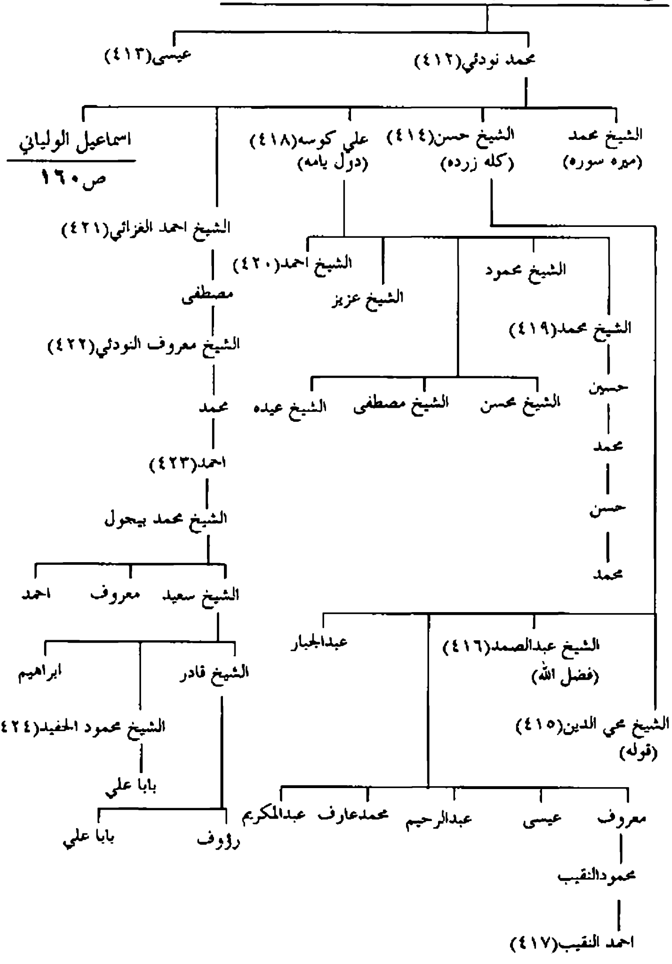

يتبع ص١٥٩ : اعقاب اسماعيل الولياني(٤٢٥) ابن محمد/البرزنجية

- الشيخ عبدالله(٤٢٦)
- الشيخ عبد الكريم (٤٢٧)
  - الشيخ حسين
  - الشيخ حسن(قره جيواري)(٤٢٨)
    - حسين
      - عبدالكريم
        - عبدالقادر
          - عبدالكريم الكسنزاني
            - الشيخ محمد(٤٢٩)
  - الشيخ محي الدين
- الشيخ محمود (قازان قاي)
  - حسن(٤٣٠)
    - احمد
      - مصطفى
        - الشيخ عبدالكريم((درارا خرما)) ((دفين اربيل))
          - السيد كاكا
  - الشيخ حسين القازقاني(٤٣١)
    - الشيخ عبدالقادر
      - الشيخ عبدالكريم
        - الشيخ حسن القره جيواري(٤٣٢) (ج)
        - كريم((قادر كرم))
        - الشيخ محي الدين
      - محمدصالح
        - قادر(سه نكاو)
    - محمدامين
      - محمدغريب

        ص١٦٠
- عبدالرحمن
- عبدالقادر
  - رسول
  - يحيى
  - معروف
  - عبدالسلام
- عبدالرزاق

يتبع ص١٦٠: اعقاب محمد غريب بن محمد امين/البرزنجية

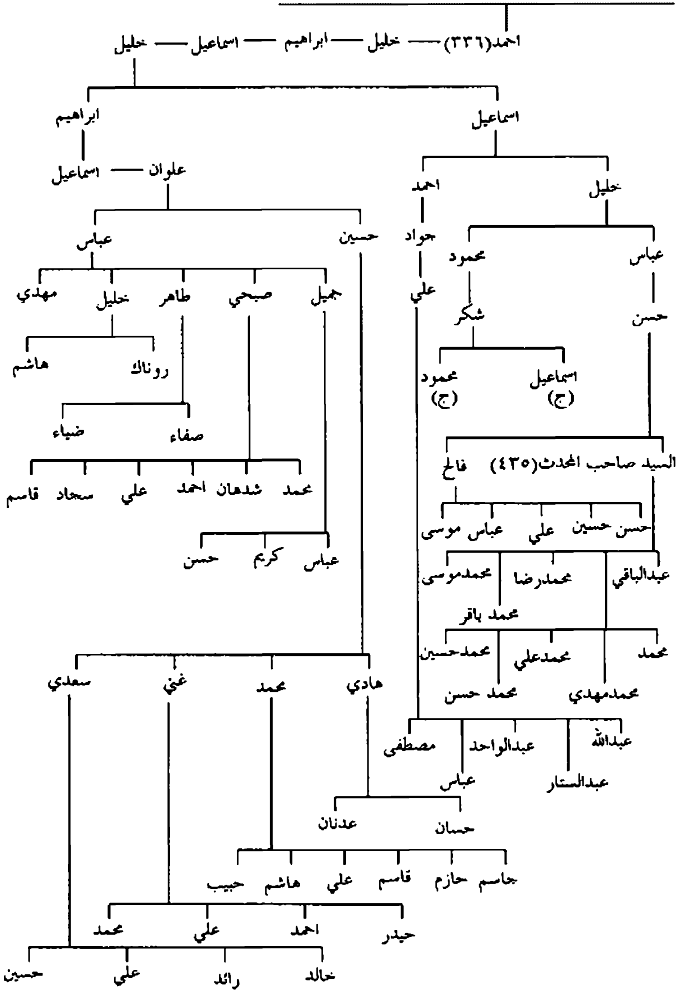

يتبع ص١٥١: اعقاب جعفر بن ابراهيم المرتضى الاصغر/آل الاعرجي

- محمد الاعرج(٤٣٦) (عمد+تذ+تز)
  - موسى (تذ+تز)
    - علي (تذ+درم)
      - محمد
        - حسين
          - ابو المكارم (بمراغة)
    - محمد
      - علي
        - حسين
          - مختار
          - احمد
          - علي
          - زيد
    - ابراهيم ص١٦٣
    - عيسى
      - محمد
        - جعفر
          - علي
            - جعفر
              - علي
                - محمد
  - محمد
    - حسين
      - طاهر
        - محمد
- احمد (تذ+تز)
- موسى (عمد+تذ+تز) ص٢٤١
- علي (عمد+تذ+تز)

يتبع ص١٦٢: اعقاب ابراهيم بن موسى بن جعفر /آل الاعرج

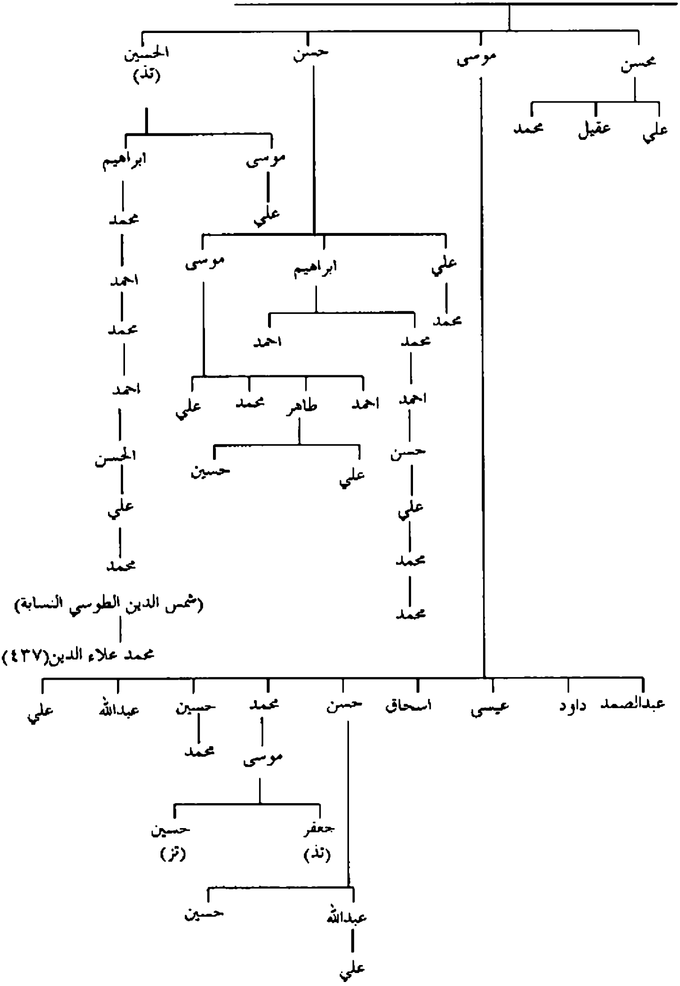

يتبع ص١٥١: اعقاب ابو سبحة (٤٣٨) موسى بن ابراهيم المرتضى الاصغر

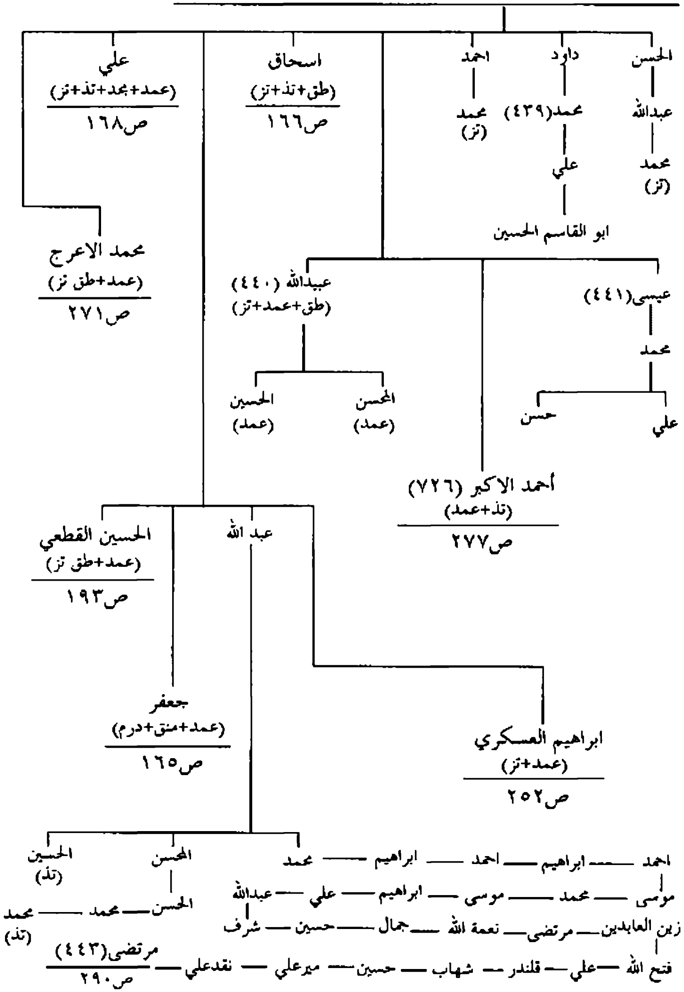

يتبع ص١٦٤: اعقاب جعفر(٤٤٢) ابن موسى ابي سبحة/آل الاردبيلي

ابو الحسن محمد (عمد) (معقب بالترمذ) | عيسى (عمد) | موسى (عمد) (عقبه بالري) | ابو عبدالله محمد الضرير (عقبه بالترمذ)

موسى:
محمد — جعفر — علي(٤٤٤)
عقيل (مسـ) — قاسم — كمال الدين

كمال الدين — خير الدين — فخرالدين — جمال الدين — شمس الدين — حسين — مرتضى — شرف الدين — عبدالله القمي — علاء الدين — صدرالدين — داوركب — احمد — محمد — ميركل — محمد زمان المجاني — محمدربيع — فيض الله المجاني — حمزة — محمدحسين

محمدحسين:
اقا — كاظم
محمد:
محمد
باقر

محمد:
حمزة
احمد

حمزة:
حيدر
محمد — فخر الدين الاردبيلي(٤٤٥)

يتبع ص١٦٤: اعقاب اسحاق(٤٤٦) ابن موسى ابي سبحة/موسوية الهند

- علي (تز)
  - علي
    - محمد
      - احمد
        - محمد
          - الحسن
            - اسماعيل (تذ+تز)
- الحسن(٤٤٨)
- جعفر
- داود(٤٤٩)
- مهدي الجوهري(٤٥٠) (كشص)
  - هادي (ج)
- ابراهيم المؤيد (نف)
  - علي
    - حمزة
      - سلمان
        - حمزة
          - داود
            - سليمان
              - توغان
                - هارون
                  - توغان
                    - ابراهيم خان
                      - مبارك خان
                      - السلطان عالم شاه ((من سلاطين الهند))
- موسى (تز) ص١٦٧

يتبع ص١٦٦: اعقاب موسى بن اسحاق بن موسى/ذرية اسماعيل

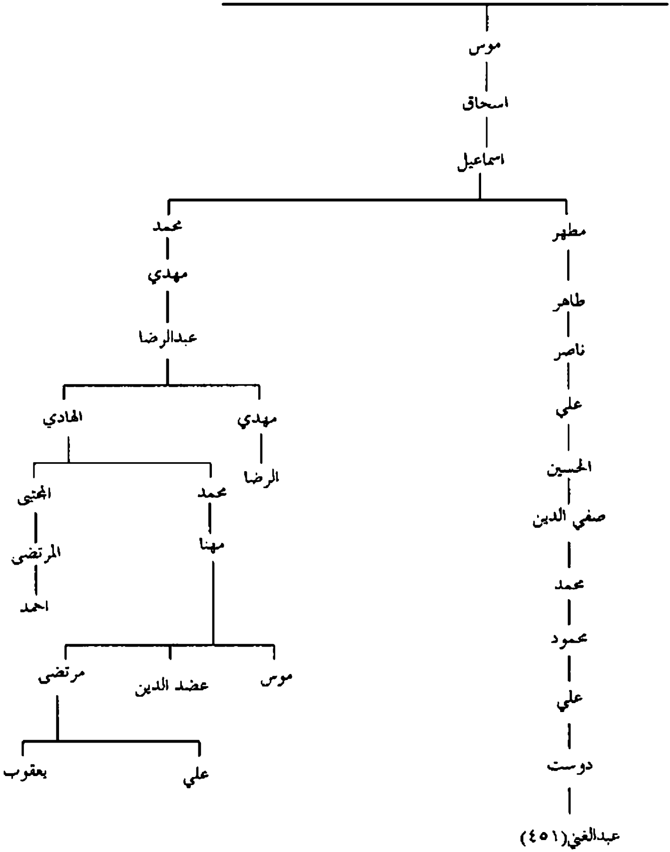

يتبع ص١٦٤ : اعقاب علي (٤٥٢) ابن موسى ابي سبحة /آل الرسي

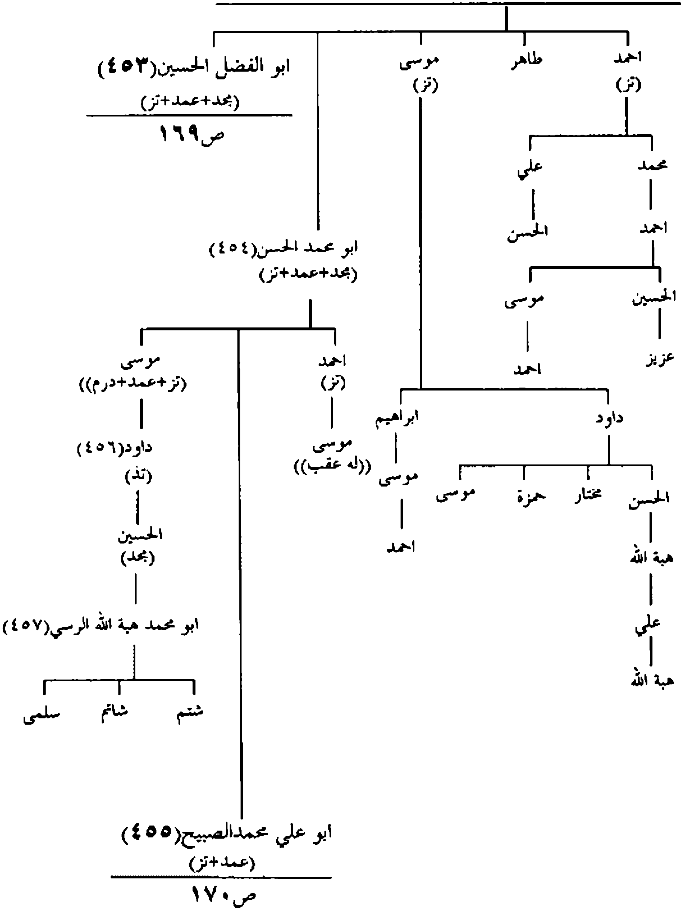

يتبع ص١٦٨ : اعقاب الحسين بن علي بن موسى/البابوات

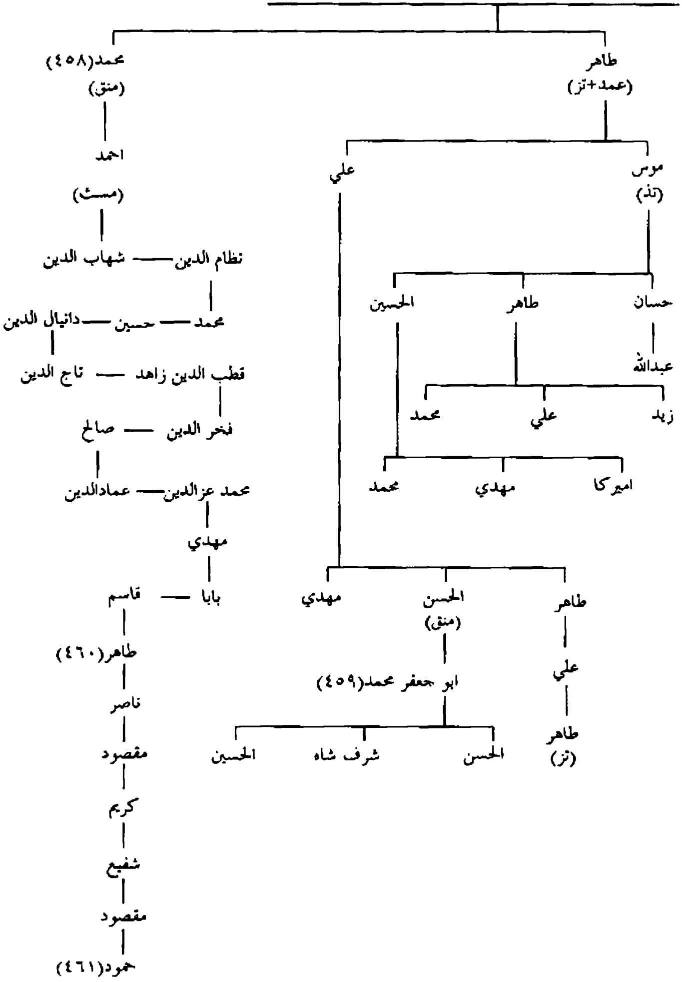

يتبع ص١٦٨: اعقاب محمد الصبيح ابن الحسن بن علي/آل الكاتب

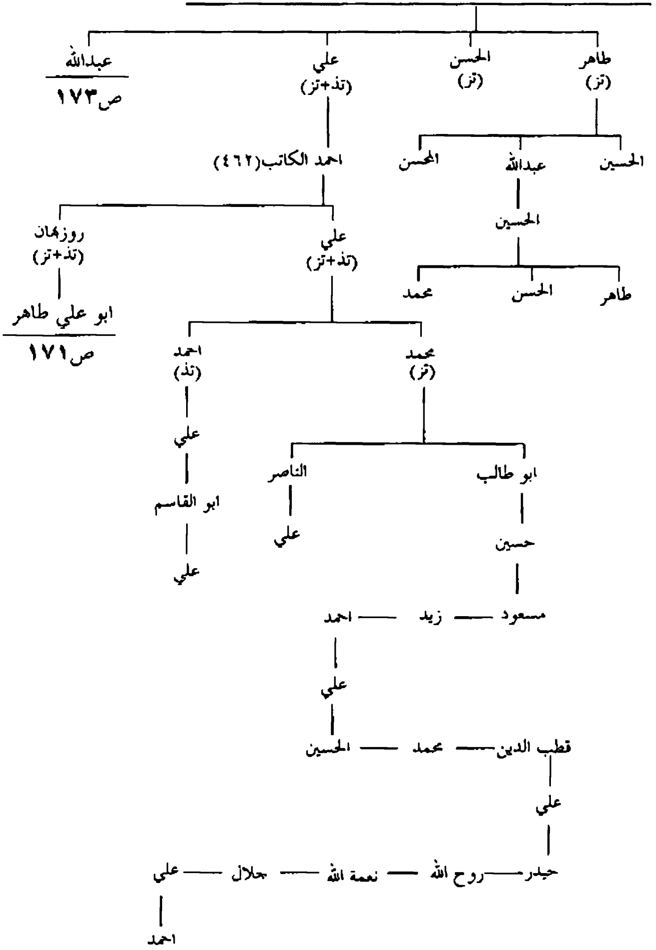

يتبع ص١٧٠ : اعقاب طاهر بن روزبهان بن احمد/آل آنية

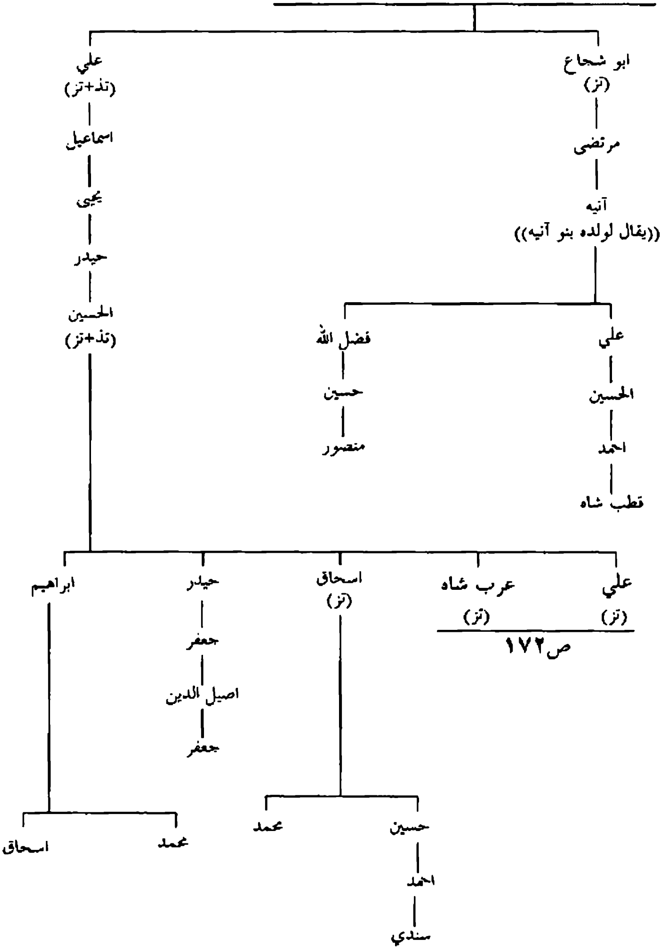

يتبع ص١٧١: اعقاب علي وعرب شاه ابنا الحسين بن حيدر

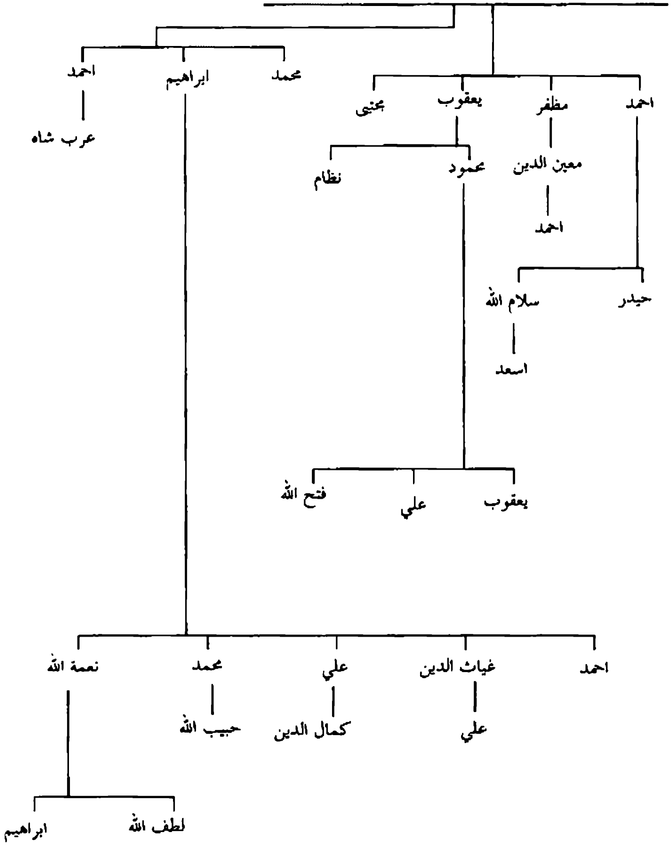

يتبع ص١٧٠: اعقاب عبدالله(٤٧١) أبن محمد الصبيح بن الحسن/آل الصبيح

حسين

ناصر الدين

غياث الدين

حسين —— هاشم —— نعمة الله —— تراب الدين —— فضل الله

محمد —— عمادالدين —— حياة الدين —— رضا —— شرف الدين —— نورالدين

خليل —— عزيز —— ابراهيم قطب الدين(٤٩١)

فخر الدين الشجري الاعجمي(٤٩٢)

ياس الملقب بالدويس(٤٧٢)

حسن=حسين(خ.ل)
ص١٨٨

محمود الاول(٤٧٣)

مهدي

حسين

محمد المهدي

محمود الثاني
ص١٧٦

محمد
ص١٧٤

علي عسكر
ص١٧٥

يتبع ص١٧٣: اعقاب محمد بن محمدالمهدي/آل العبرة /آل حدود/آل العذار

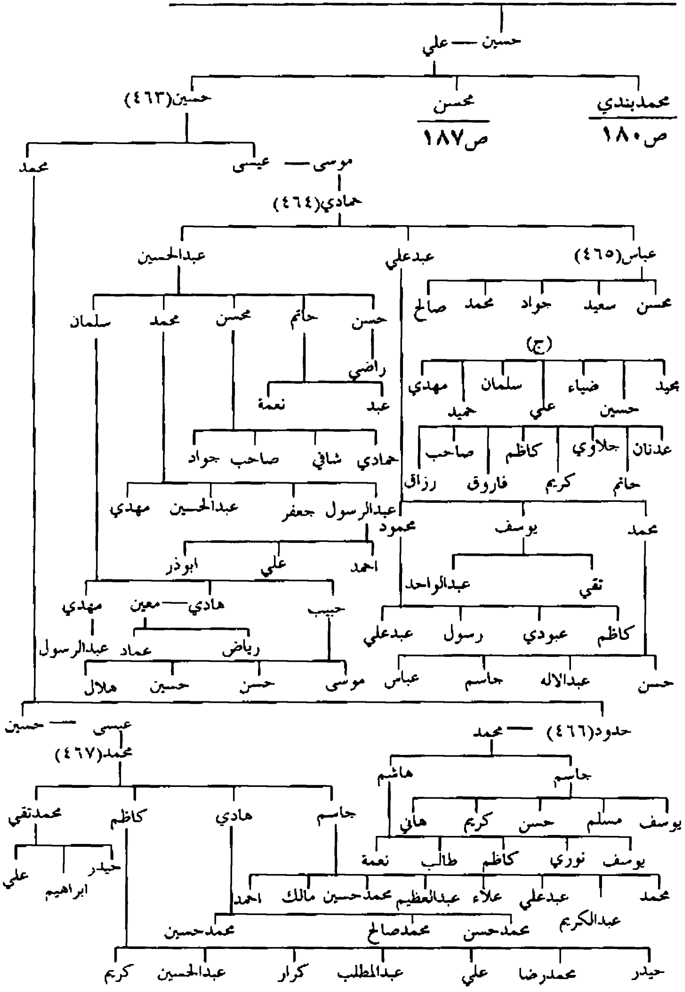

يتبع ص١٧٣ : اعقاب علي عسكر بن محمد المهدي/آل ربيع

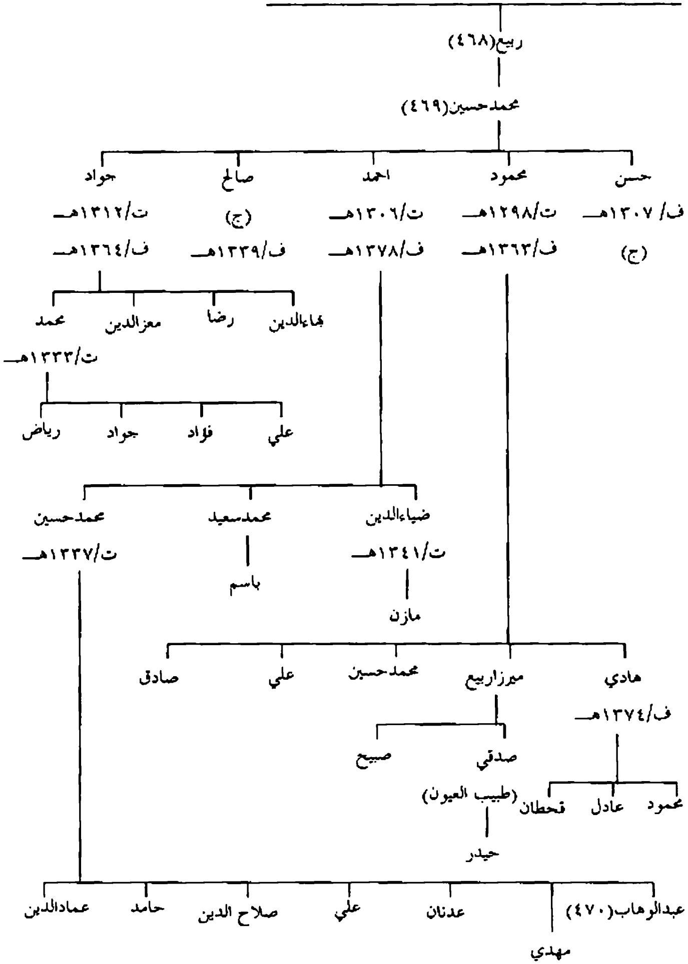

يتبع ص١٧٣: اعقاب محمود الثاني بن حسين/البو محمود

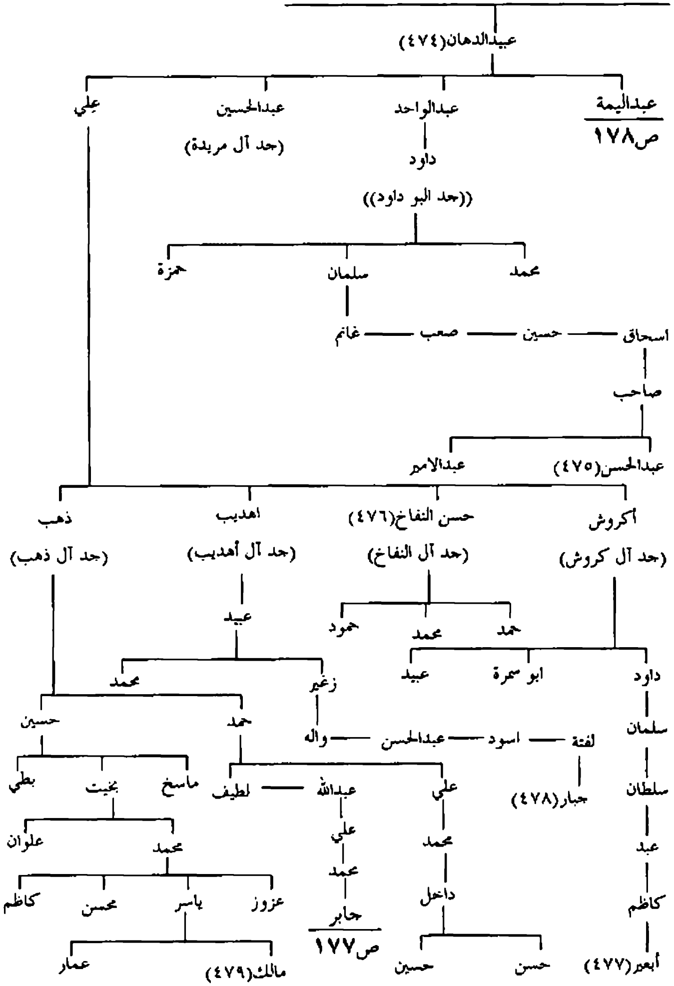

يتبع ص١٧٦ : اعقاب جابر بن محمد بن علي/آل ذهب

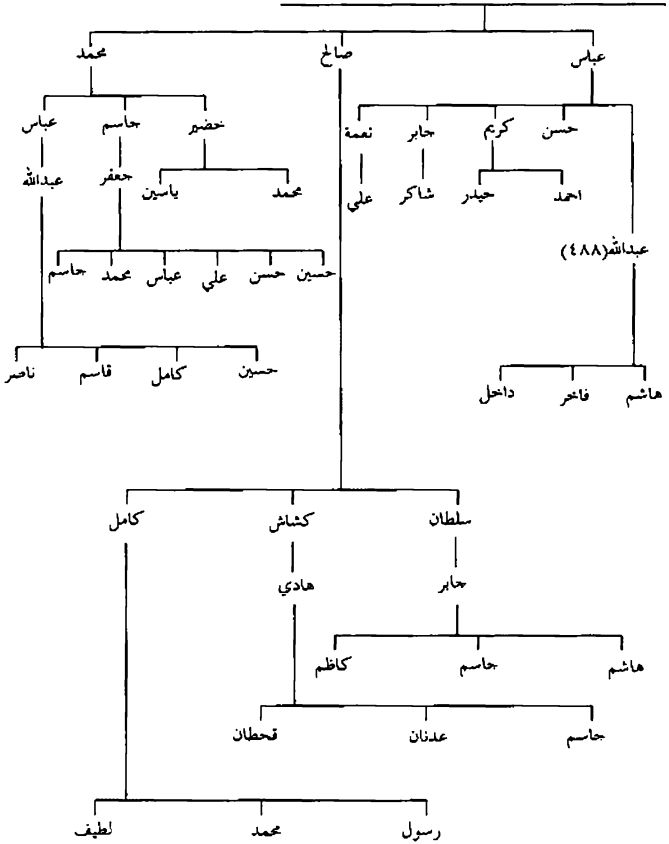

يتبع ص١٧٦ : اعقاب عبداليمة عبيدالدهان /ال العريان/الصهاهلة

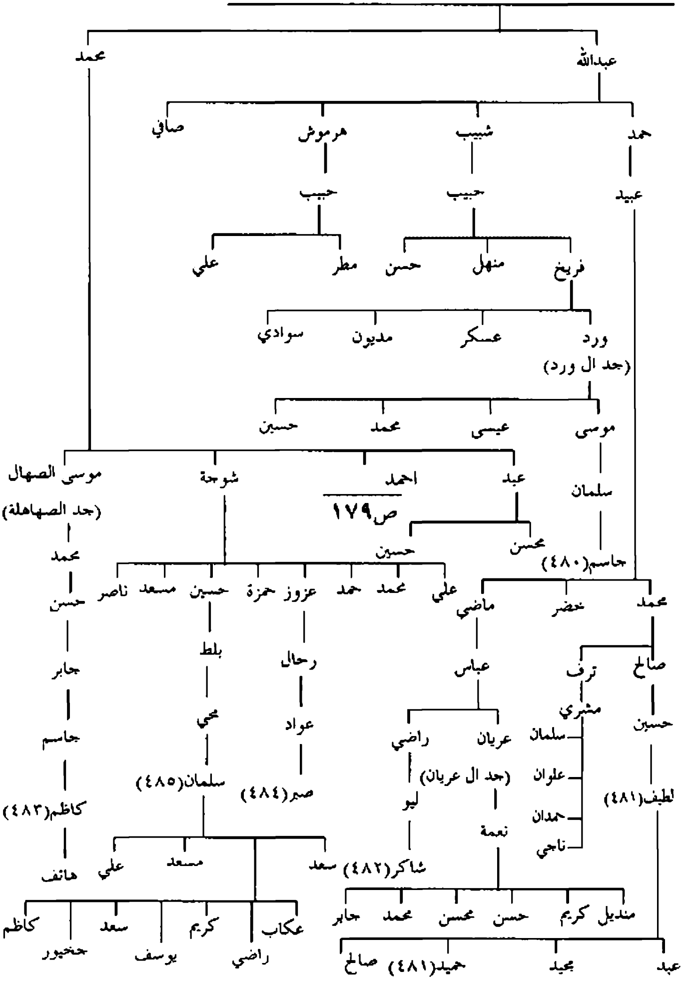

يتبع ص١٧٨ : اعقاب احمد بن محمد بن عبداليمة/البو محمد

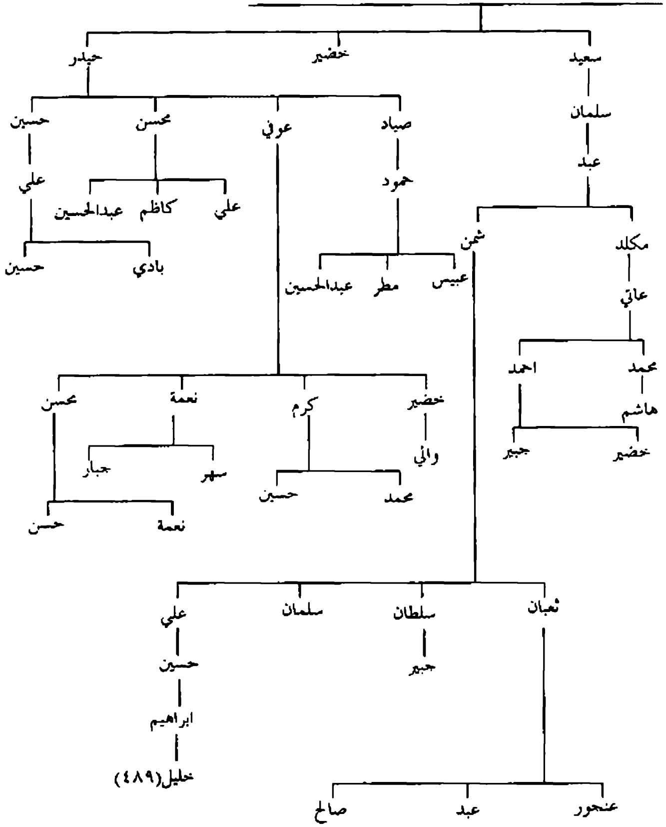

يتبع ص١٧٤: اعقاب محمد بندي(٤٨٧) ابن علي بن حسين/ال بندي

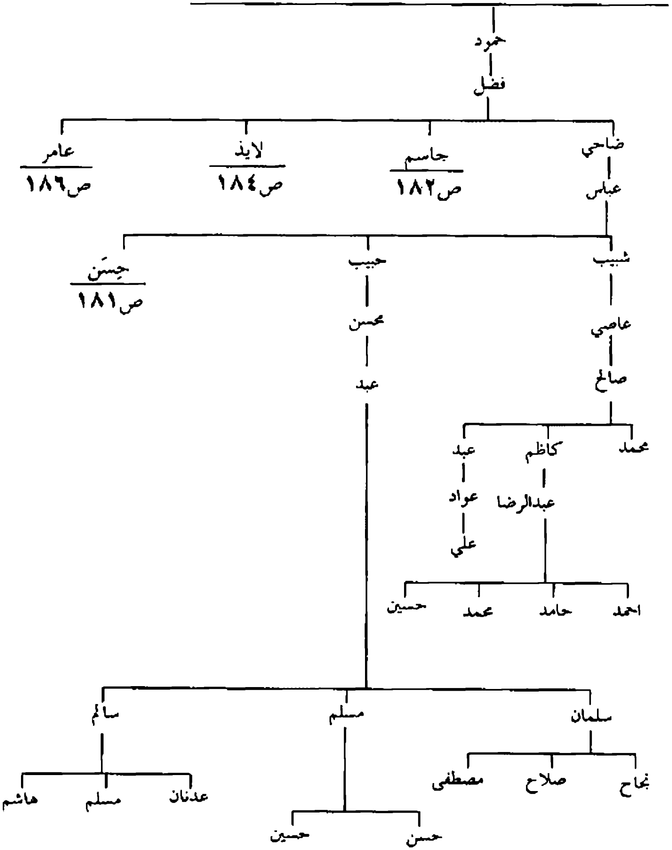

يتبع ص١٨٠ : اعقاب حِسّن بن عباس/ال بندي

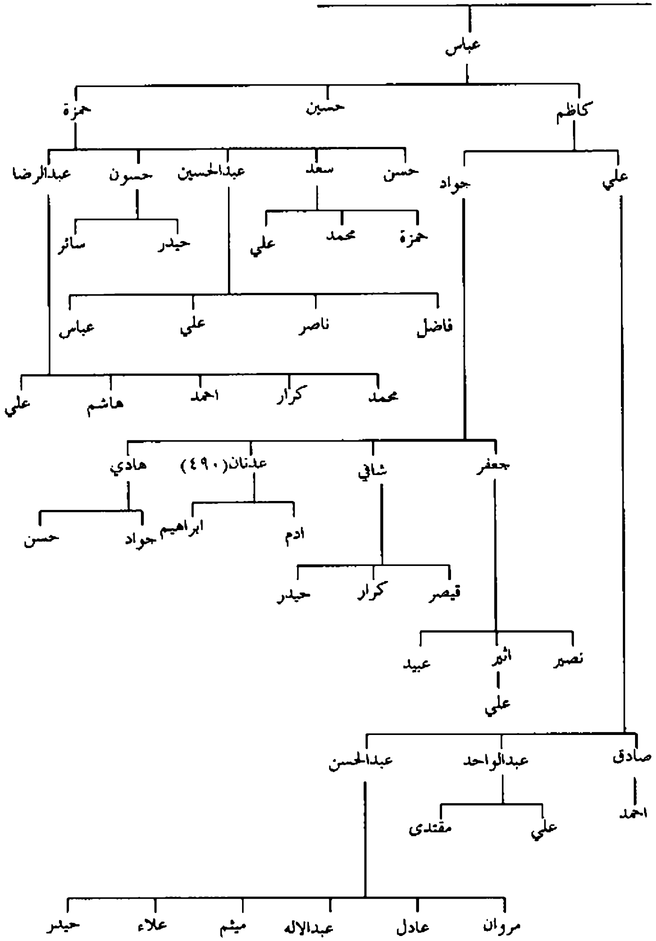

يتبع ص١٨٠ : اعقاب جاسم بن فضل بن حمود/ال بندي

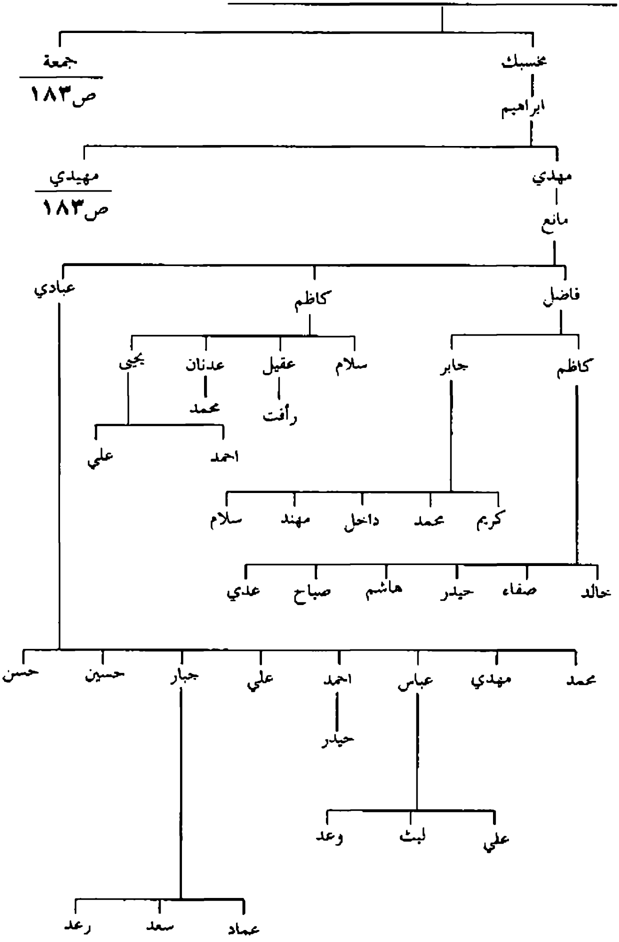

يتبع ص١٨٢ : اعقاب مهيدي بن مخسبك واعقاب جمعة بن جاسم/ال بندي

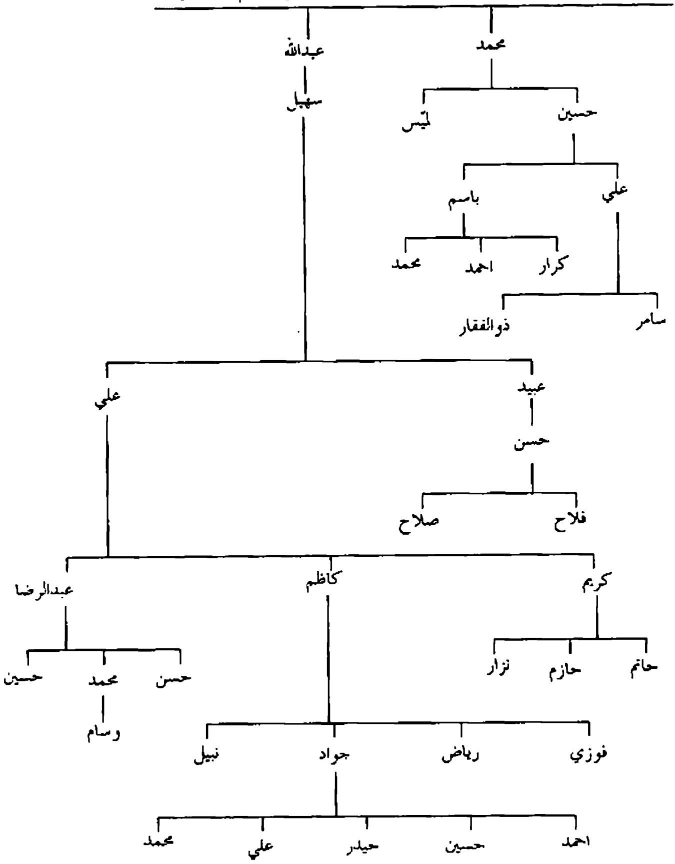

يتبع ص١٨٠: اعقاب لايذ بن فضل بن حمود/ال بندي

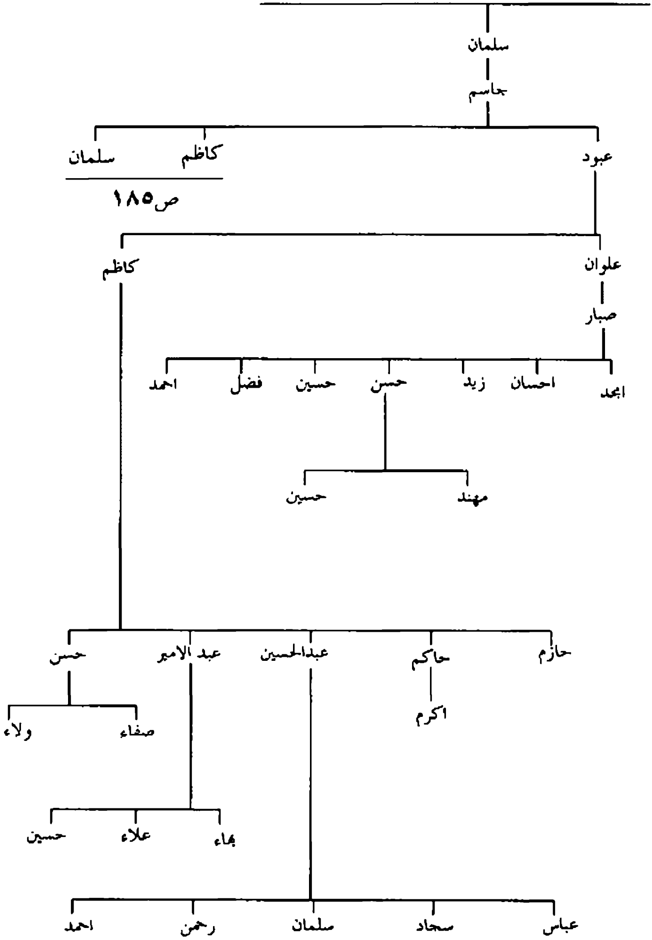

يتبع ص١٨٤ : اعقاب كاظم ومسلمان ابنا جاسم/ال بندي

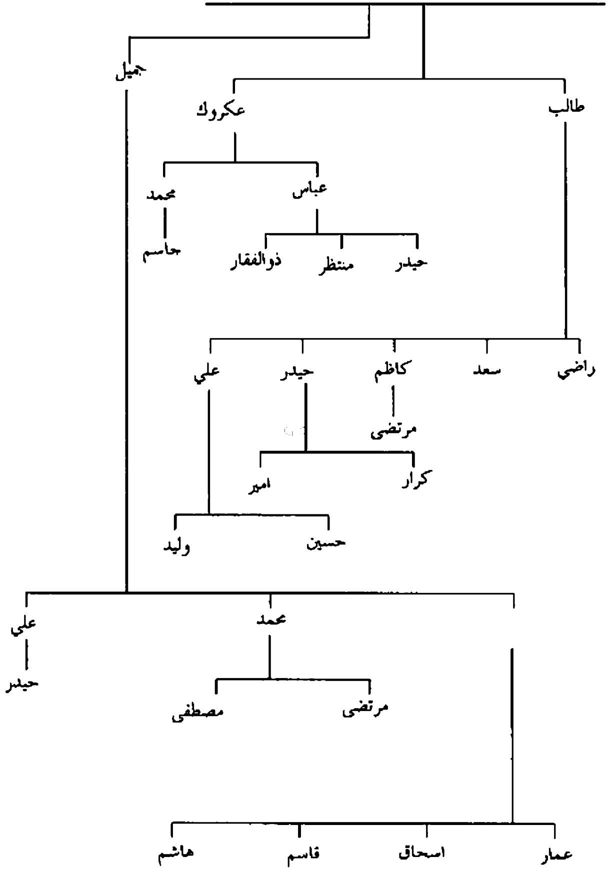

يتبع ص١٨٠: اعقاب عامر بن فضل بن حمود/ال بندي

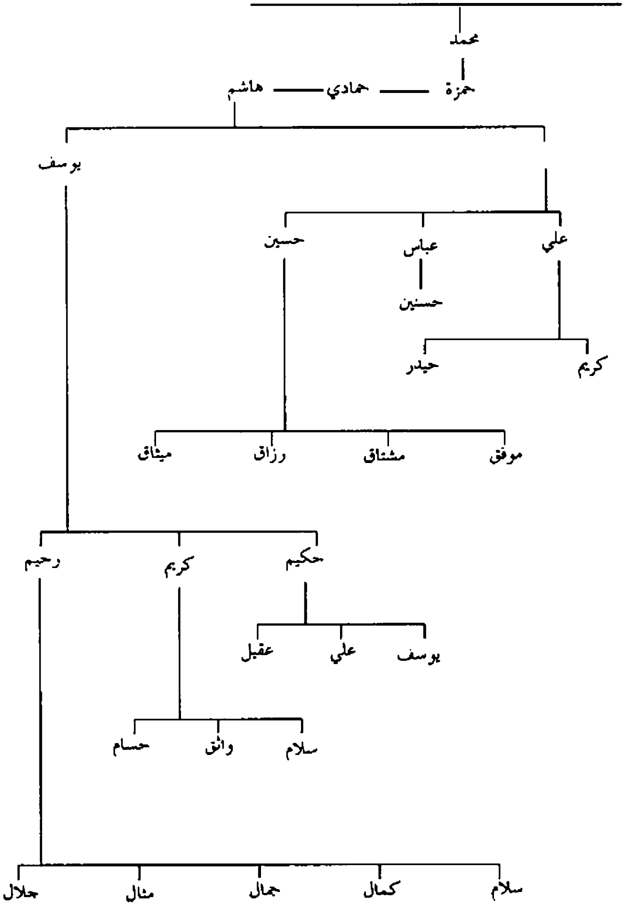

يتبع ص١٧٤ : اعقاب محسن بن علي بن حسين/البو لبحة

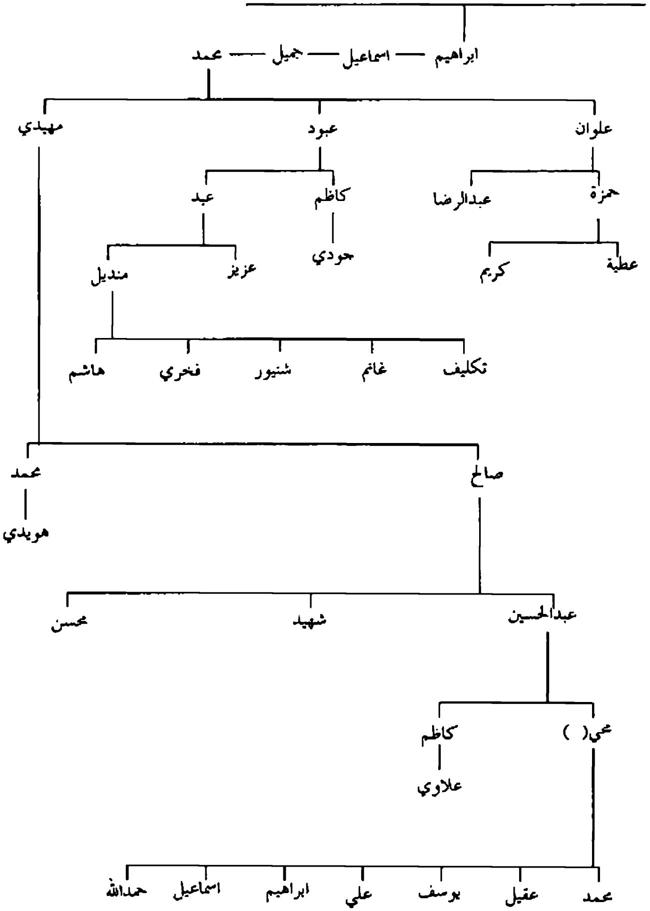

يتبع ص١٧٣: اعقاب حسن بن ياس بن فخرالدين/العجام

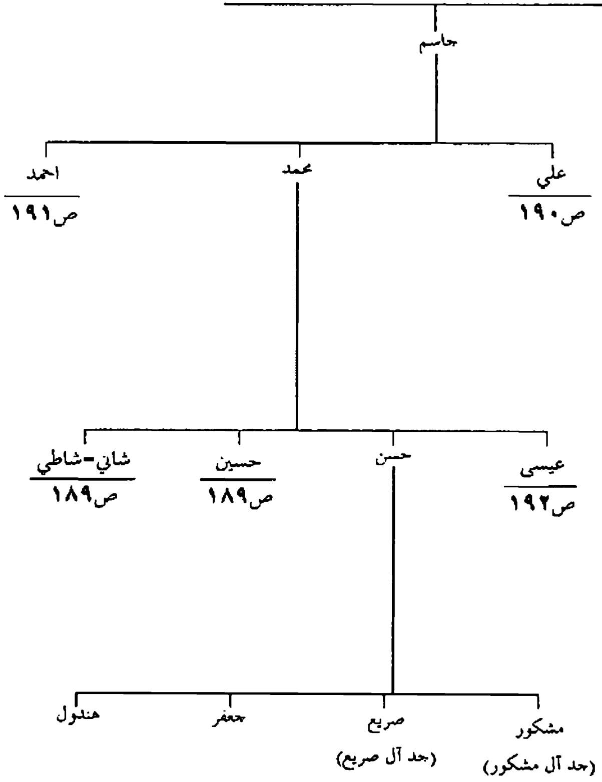

يتبع ص١٨٨ : اعقاب حسين وشاطي ابنا محمد /آل رعد/آل حافظ

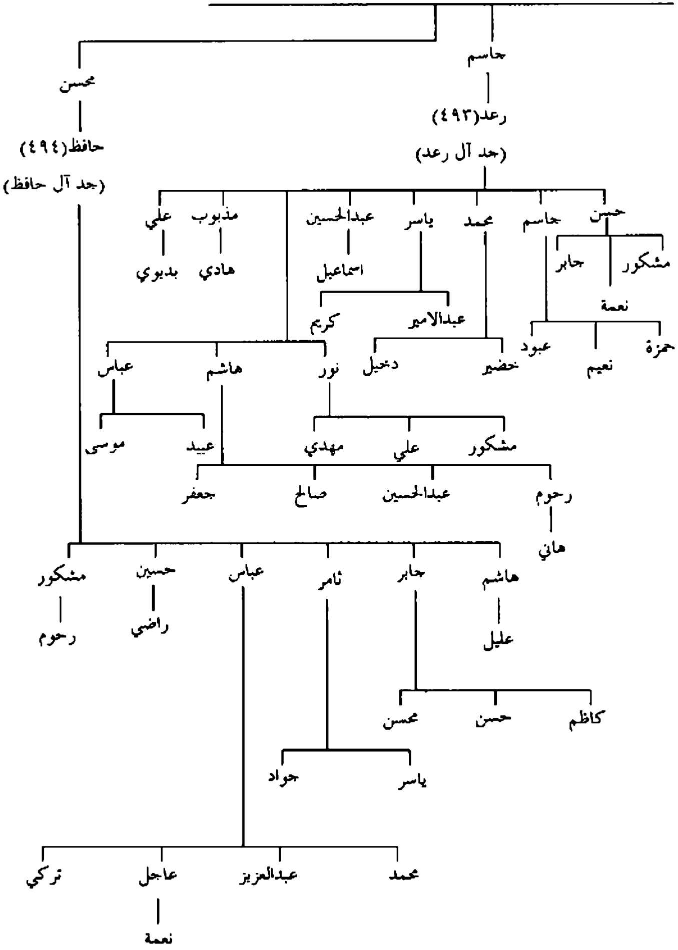

يتبع ص١٨٨ : اعقاب علي بن جاسم بن حسن/ال احمد/ال ياسين

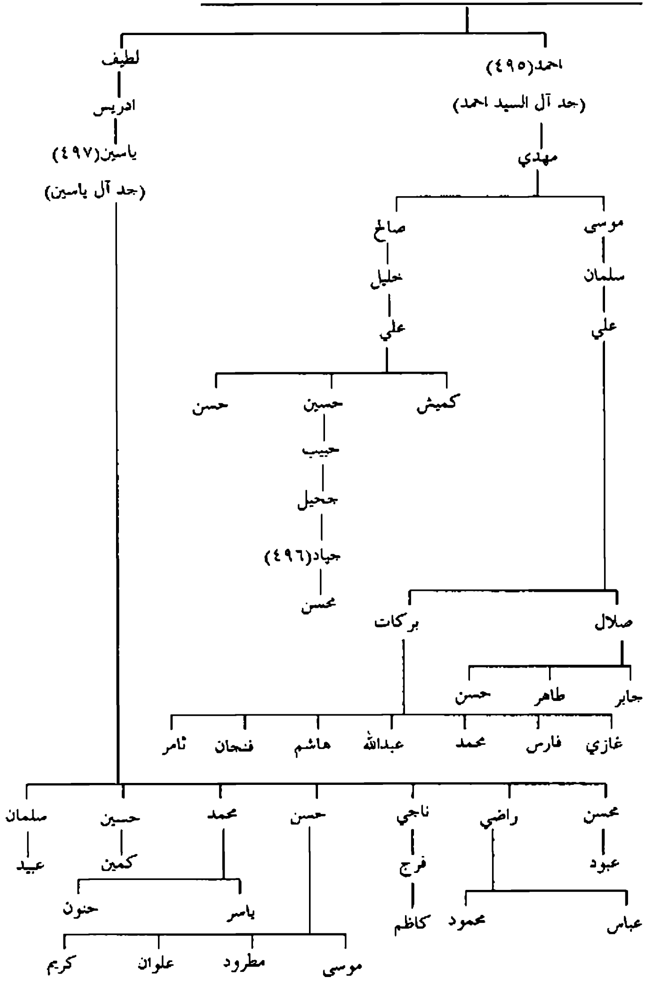

يتبع ص١٨٨: اعقاب احمد بن حاسم بن حسن /ال حمود/ال موسى/ال منصور/البو حسنة

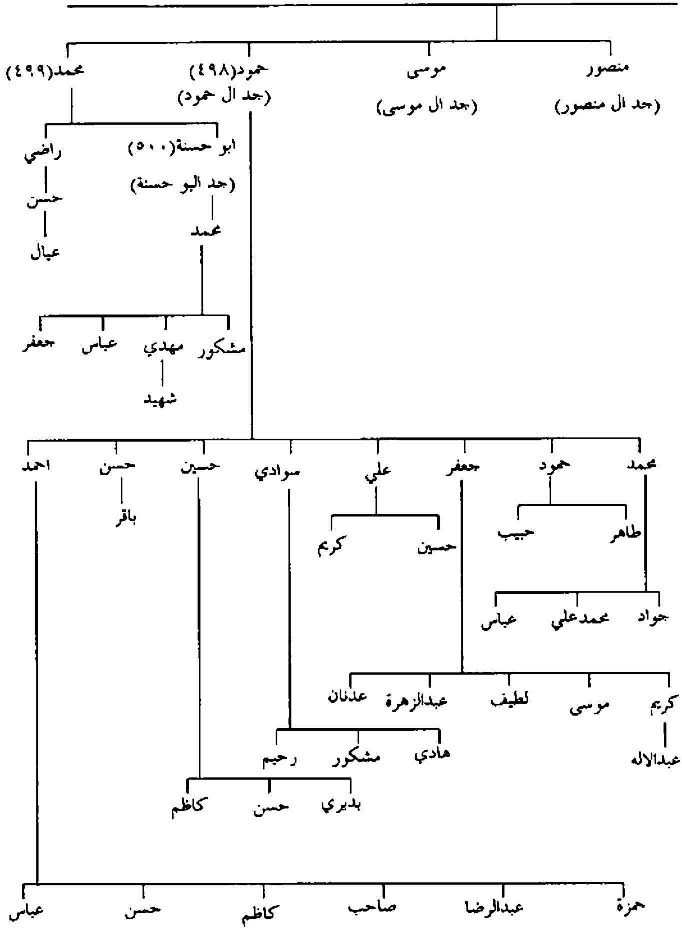

يتبع ص١٨٨: اعقاب عيسى بن محمد بن جاسم /ال حمزة/ال لطف/ال علي

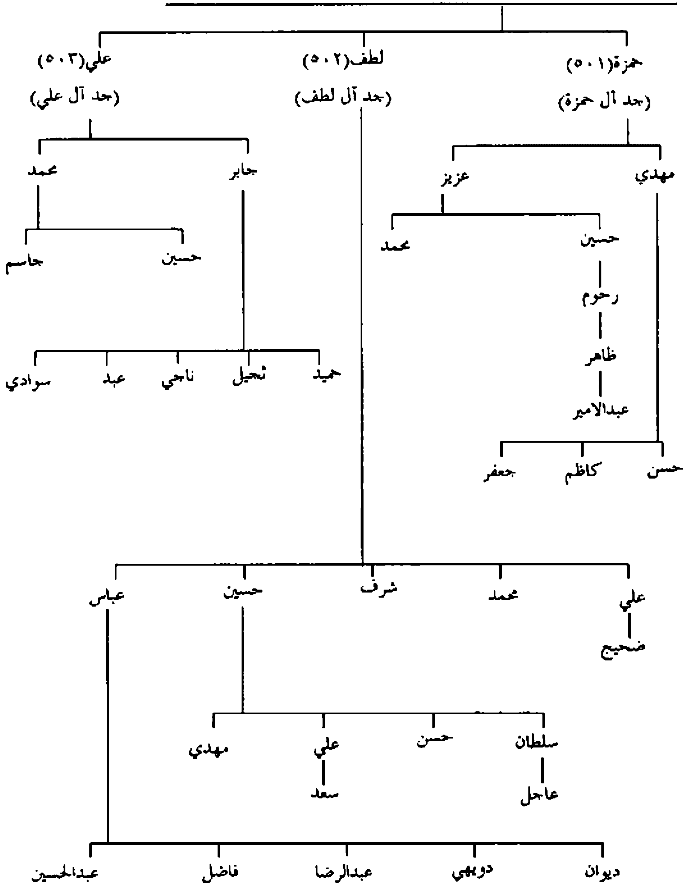

يتبع ص١٦٤: اعقاب الحسين القطعي(٥٠٤) ابن موسى ابي سبحة

ابو الطيب طاهر النقيب(٥٠٥)
(بحد+تذ+عمد+طق+تز)

ابو عبدالله محمد الاثرم
(تز)
ص١٩٤

الحسن
(تذ)
محمد
الحسن
محمد

ابو الحسن محمد المحدث
ص١٩٦

ابراهيم
عبد الرحيم
عز الدين
تاج الدين
ابراهيم السمين (٧٤٩)
خليل
علي
أحمد ــ محمد ــ داود ــ ابراهيم
سليمان

محمود
ص٢٨٦

داود
ص٢٨٧

علي
عبد الله
حسن
علي شاهي
ص٢٨٥

يتبع ص١٩٣: اعقاب محمد الاثرم(٥٠٦) ابن طاهر بن الحسين

- ابو علي عبدالله
  - علي
    - محمد
      - فضل الله
        - ابو طاهر عبدالله
          - علي
            - موسى
              - علي
          - محمد
            - الحسين الاشرف
              - الحسن
                - علي
                  - ابو عبدالله الحسين
      - ابو الحسين الحسن
        - الاشرف
          - الحسن
            - عبدالله
              - ابو عبدالله الحسين
                - علي
                  - اسماعيل
                    - علي
                      - محمد
- ابو الحسن محمد
  - حسين
    - مهنا
      - ...
        - علي
          - يحيى

ص١٩٥

يتبع ص١٩٤: اعقاب يحيى بن علي بن .... مهنا /ال عادل بالمدينة المنورة

- اسحاق يعرف ارسلان
  - يعقوب
    - مسعود
      - ابو الفائز عادل (يقال لولده ال عادل بالمدينة المنورة)
        - ابو السعادات
          - احمد
            - عمر
              - احمد
              - ابو القاسم
              - علي
                - حسين
                  - علي
                    - محمد
          - محمد
            - عبدالعزيز
              - محمد
          - عبدالله
            - ابو العزم
              - ابو بكر
                - زين
            - عبدالقادر
              - علي
                - زكي الدين
          - عبدالكريم

يتبع ص١٩٣: اعقاب ابو الحسن محمد المحدث بن ابي الطيب طاهر

ابو طاهر عبدالله(٥٠٧)

ابو الحسن علي(٥٠٨)
(الشهير بابن الديلمية)
(يقال لولده بنو الديلمية)

ابو عبدالله محمد
(تز)

الحسين الاشقر
(عمد+تذ)
ص١٩٧

ابو الحرث=الحارث محمد
ص٢٠٢

ابو علي الحسن بركة(٥٠٩)
(عمد+تذ+تز)

علي

هبة الله

الحسن

ابراهيم

علي

يحيى

الحسين

علاء الدين علي(٥١٠)

يتبع ص١٩٦: اعقاب الحسين الاشقر(٥١٠) بن علي /آل الاشيقر في كربلاء وغيرها

- ابو طالب (تذ)
  - الناصر
    - علي
      - المؤيد
        - ابو الفوارس
          - محمد
            - ابو المعالي
              - مهنا
                - مرتضى غياث الدين (تذ)
        - ابو العباس (تذ)
          - حمزة
            - نورالدين ابي العباس
              - مظفر عزالدين
                - حمزة شرف الدين
                  - الحسين قوام الدين
                    - مرتضى امام الدين
                      - حمزة شرف الدين
                - الحسين نظام الدين
                - الحسن عزالدين
    - امير
- ابو تراب علي
  - علي
    - الحسن
      - حيدر(٥١٢)
        - ص١٩٨
  - ابو المنا
    - علي
      - علي

يتبع ص١٩٧: اعقاب حيدر بن الحسن بن علي/آل الاشيقر في كربلاء

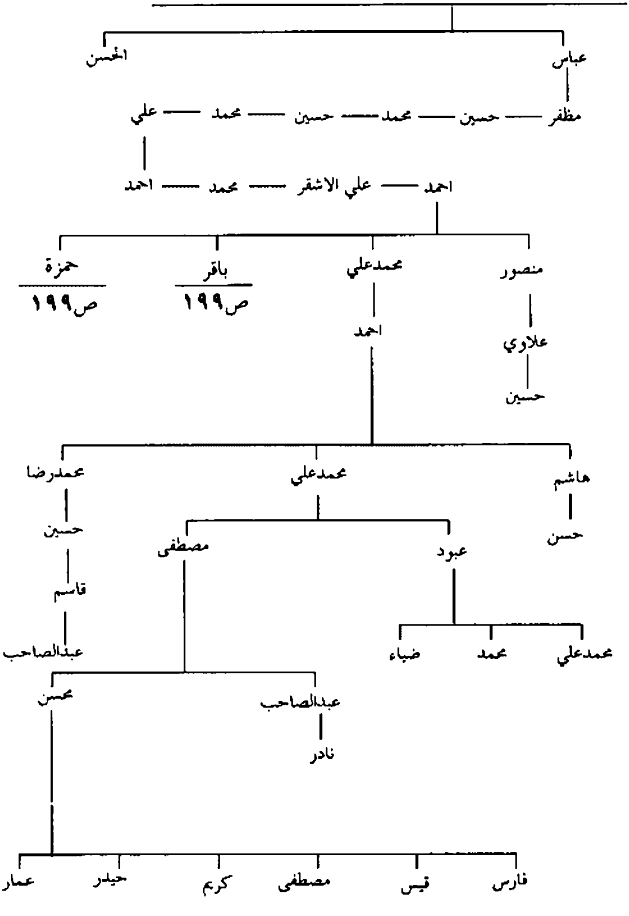

يتبع ص١٩٨: اعقاب باقر وحمزة ابنا احمد /آل الاشيقر في كربلاء

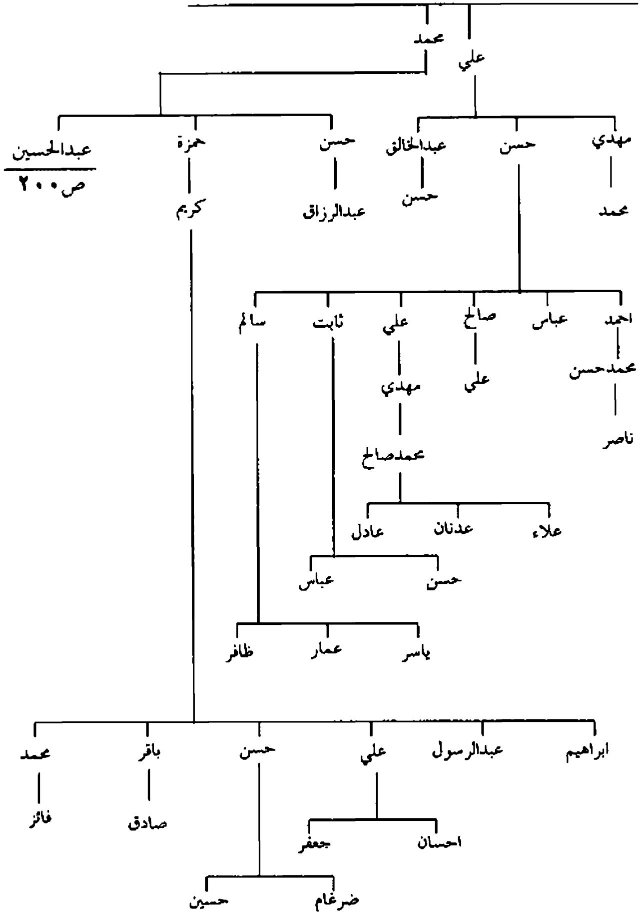

يتبع ص١٩٩: اعقاب عبدالحسين بن محمد/آل الاشيقر في كربلاء

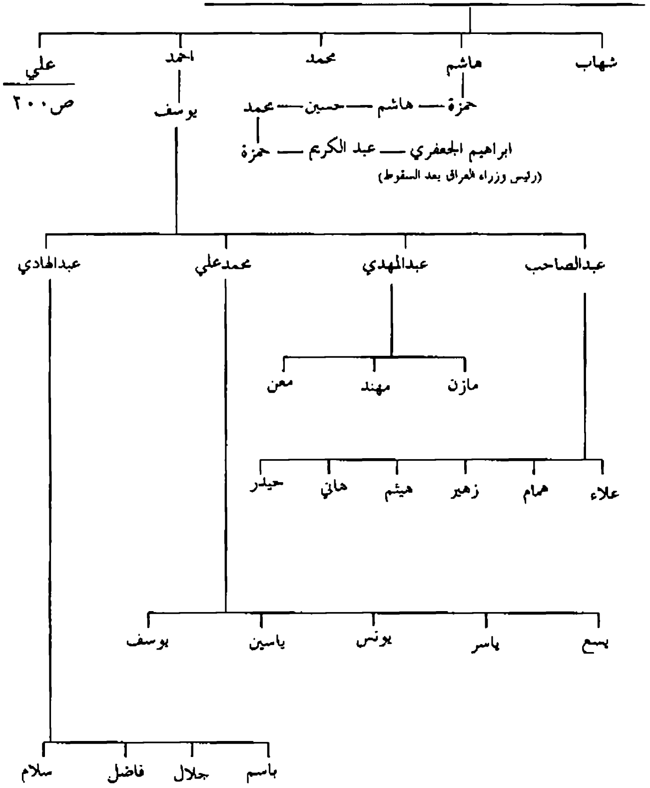

يتبع ص٢٠٠: اعقاب علي بن عبدالحسين/آل الاشيقر في كربلاء

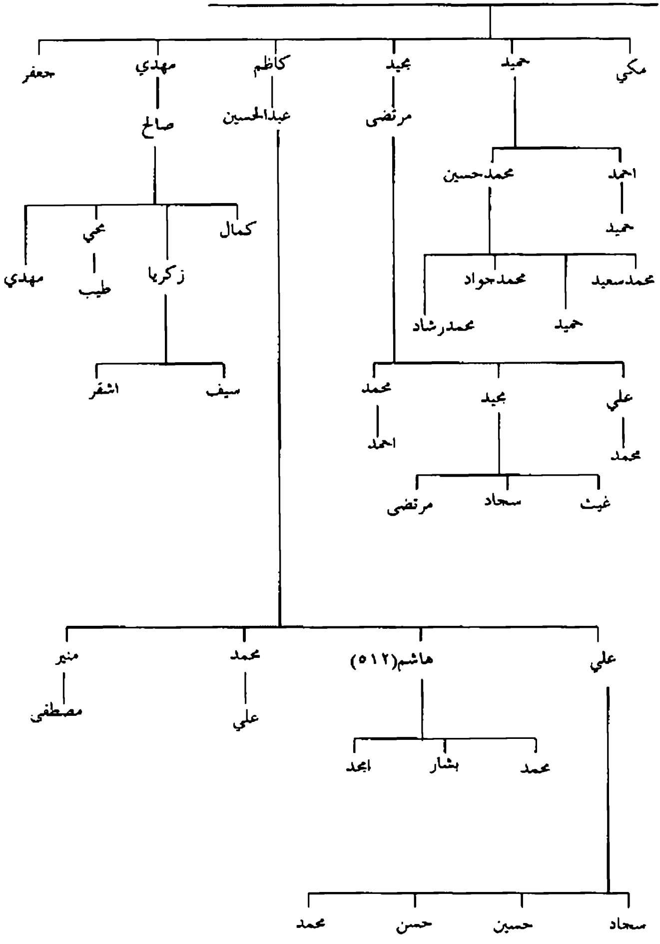

يتبع ص١٩٦: اعقاب ابو الحرث محمد بن علي

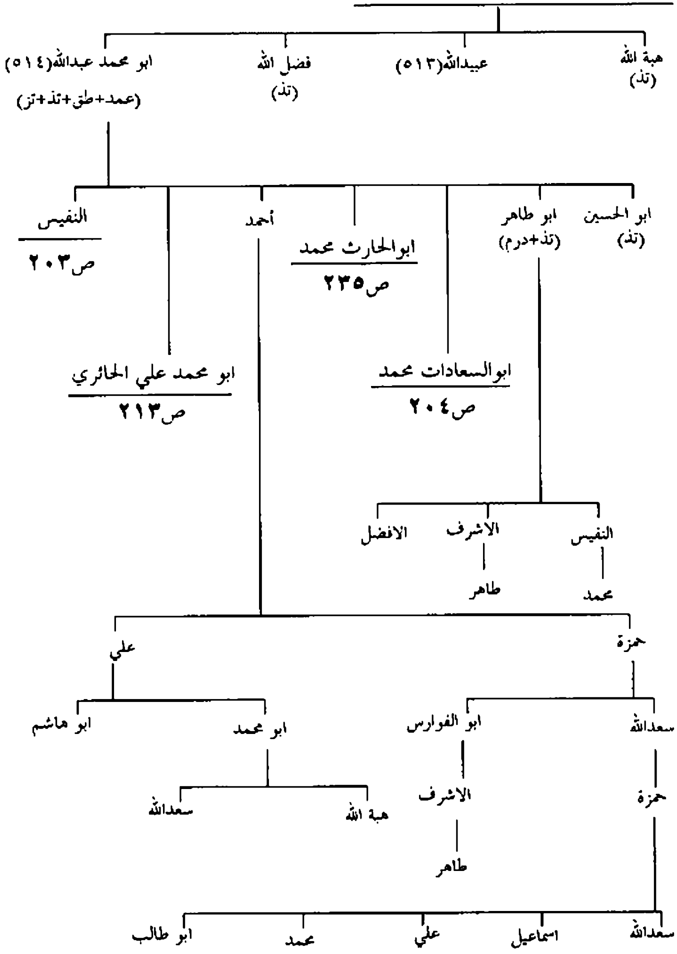

يتبع ص٢٠٣:اعقاب النفيس(٥١٥) ابن عبدالله بن محمد /آل النفيس

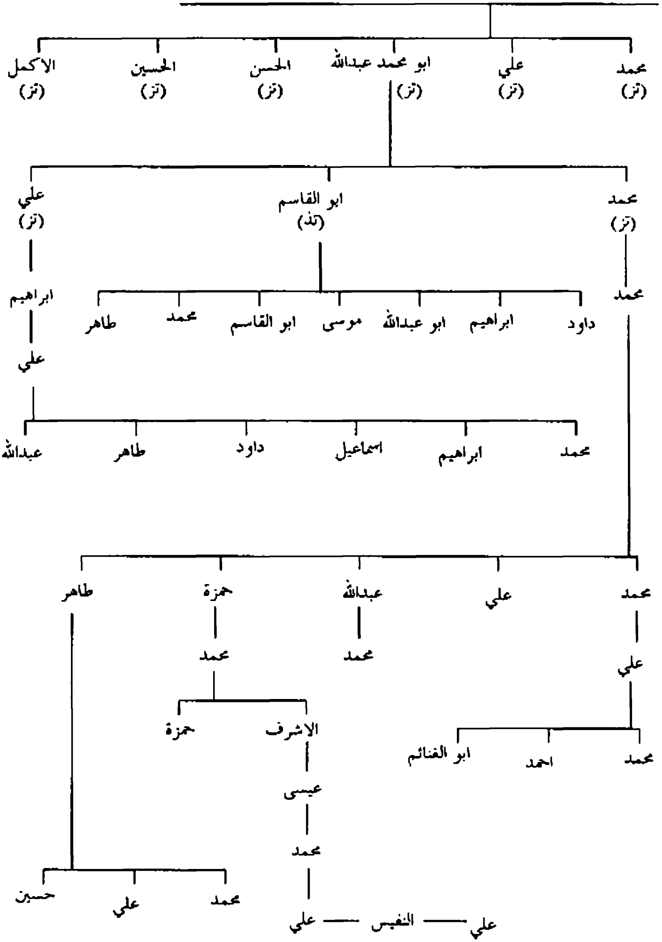

يتبع ص٢٠٢: اعقاب ابو السعادات محمد(٥١٦) ابن عبدالله

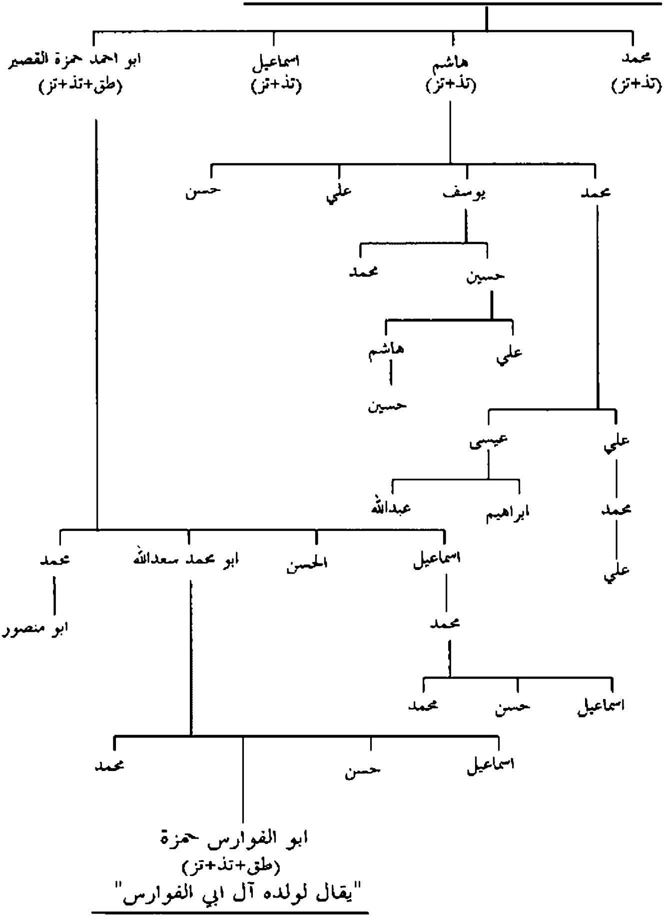

ص٢٠٥

يتبع ص٢٠٤ : اعقاب حمزة بن سعدالله بن حمزة/آل ابي الفوارس

- احمد
  - عبدالله جلال الدين(٥١٧)
    - احمد
    - محمد شمس الدين
      - ابو الحسن تاج الدين عباس(٥١٨)
        - محمد
          - علي
            - الحسين
              - محمد
                - الحسين عزالدين(٥٢٠)
                  - شمس الدين
                  - حسين
                  - علي نورالدين
                  - حسن
                  - زين العابدين
      - عبدالله
        - منصور(٥١٩)
    - ثابت

ص٢٠٦

يتبع ص٢٠٥: اعقاب علي نورالدين(٥٢٢) ابن الحسين بن محمد/آل ابي الفوارس

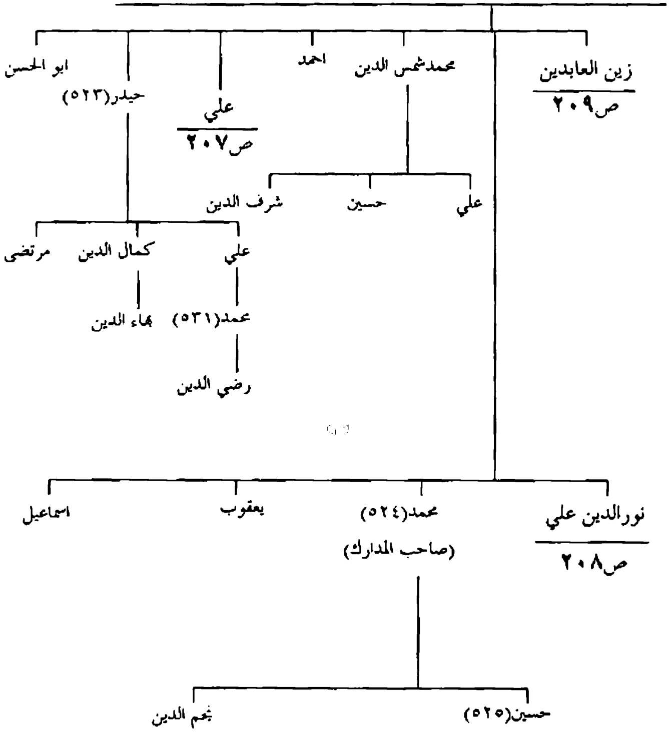

يتبع ص٢٠٦: اعقاب علي بن علي نورالدين بن حسين/آل ابي الفوارس

- سليمان
- عباس(٥٢٦)
  - زين العابدين ف/١٨٧٩هـ
    - عبدالسلام(٥٢٧)
      - عيسى
        - عباس
          - علي
          - محمود
          - امين(٥٣٢)
          - محمد
          - قاسم
      - موسى ف/١٢٥٣
      - ابراهيم
        - محمد
        - مهدي(٥٢٨)
          - ابو الحسن ف/١٣١٢
            - محمد
              - عباس
          - عطاء الله ف/١٣٠٩
            - مهدي ف/١٣٣٤
              - عبداللطيف
          - محمد (الملقب زمطوط)
            - علي
              - يوسف
                - هاشم
                  - نجيب
                - احمد
                - ابراهيم
              - محمد
      - محمد(٥٢٩)
        - هاشم
          - حسن
            - محمد
              - جواد
              - هاشم(٥٦٦)
              - هادي
        - قاسم
    - محمد
- مصطفى

يتبع ص٢٠٦: اعقاب نورالدين علي بن علي نورالدين بن حسين/آل ابي الفوارس

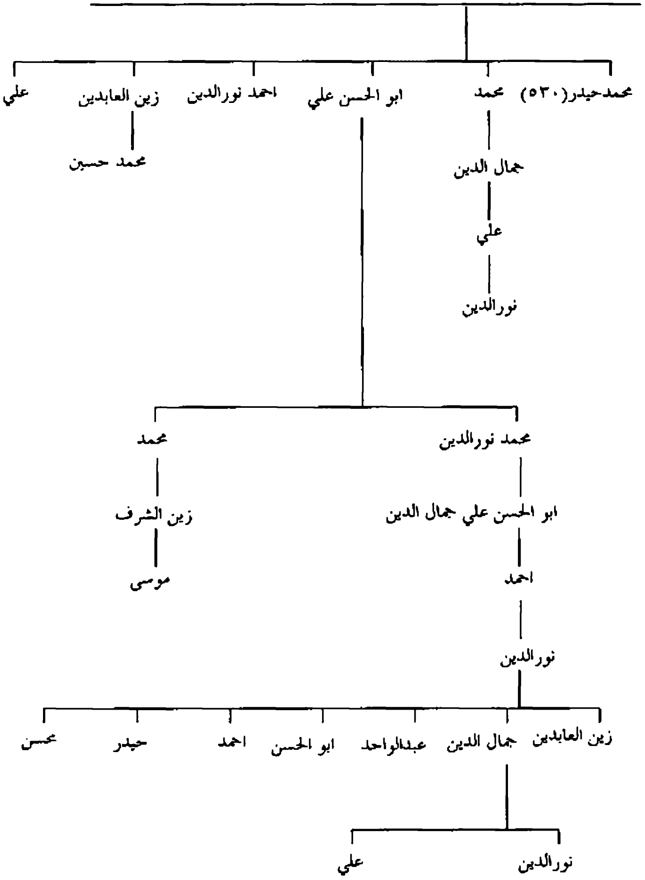

يتبع ص٢٠٦: اعقاب زين العابدين(٥٣٣) ابن علي نورالدين بن الحسين /آل الشامي

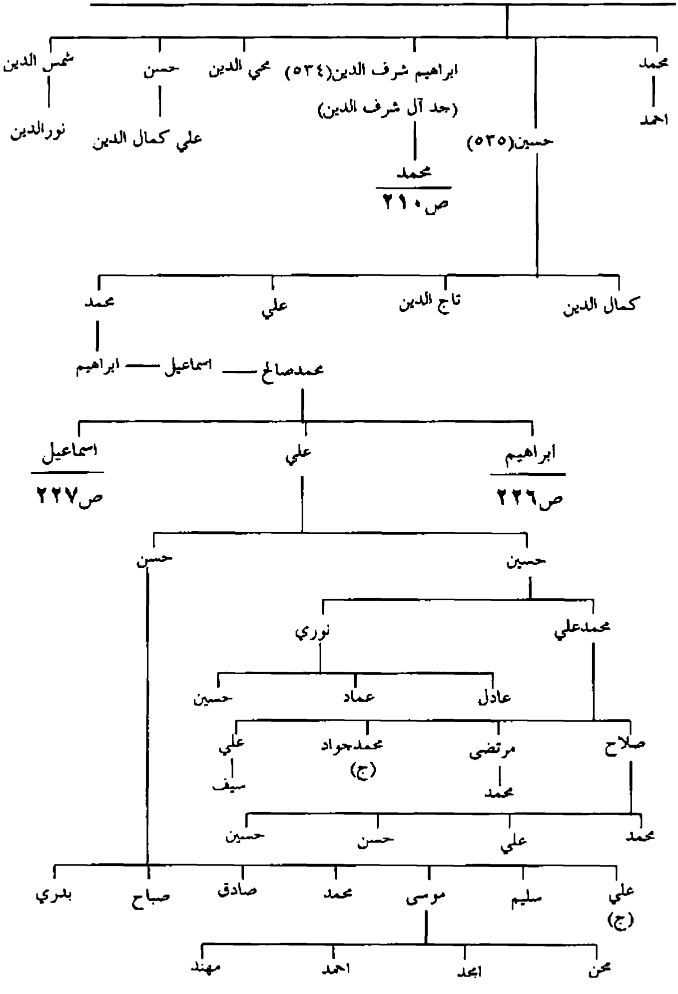

يتبع ص٢٠٩ : اعقاب محمد(٥٣٦) ابن ابراهيم بن زين العابدين /آل شرف الدين

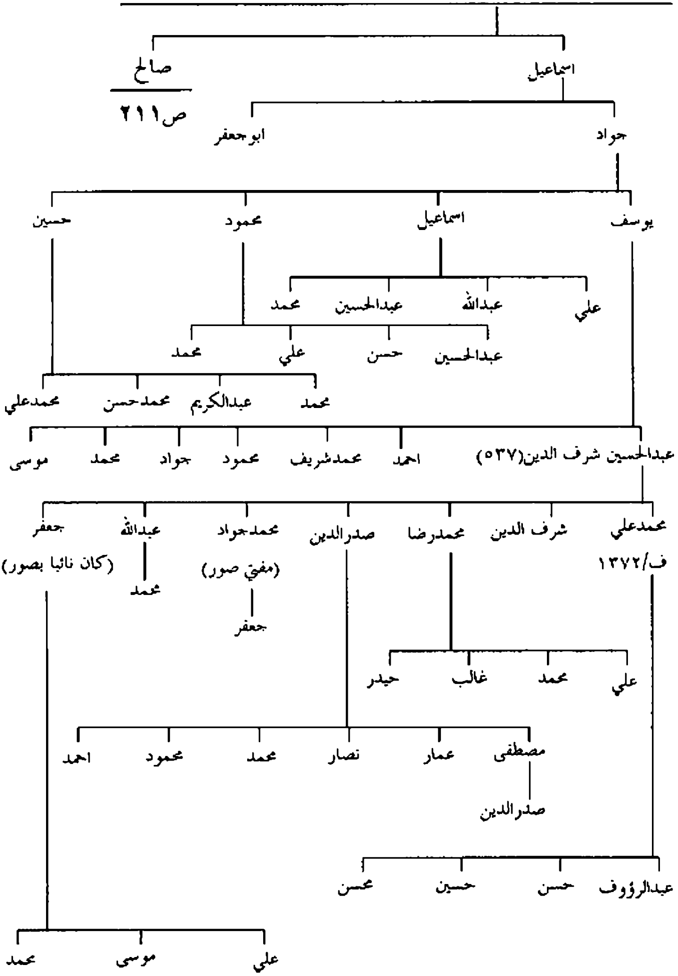

يتبع ص٢١٠ : اعقاب صالح (٥٣٨) ابن محمد بن ابراهيم/آل الصدر في لبنان والعراق

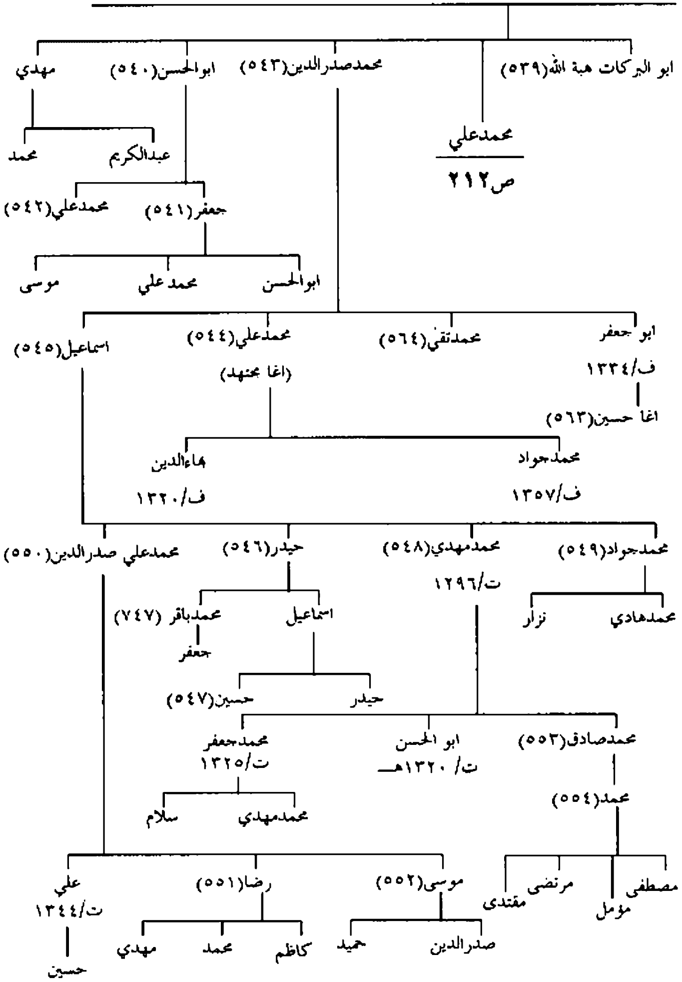

يتبع ص٢١١: اعقاب محمدعلي(٥٥٥) ابن صالح بن محمد/ال الصدر في لبنان والعراق

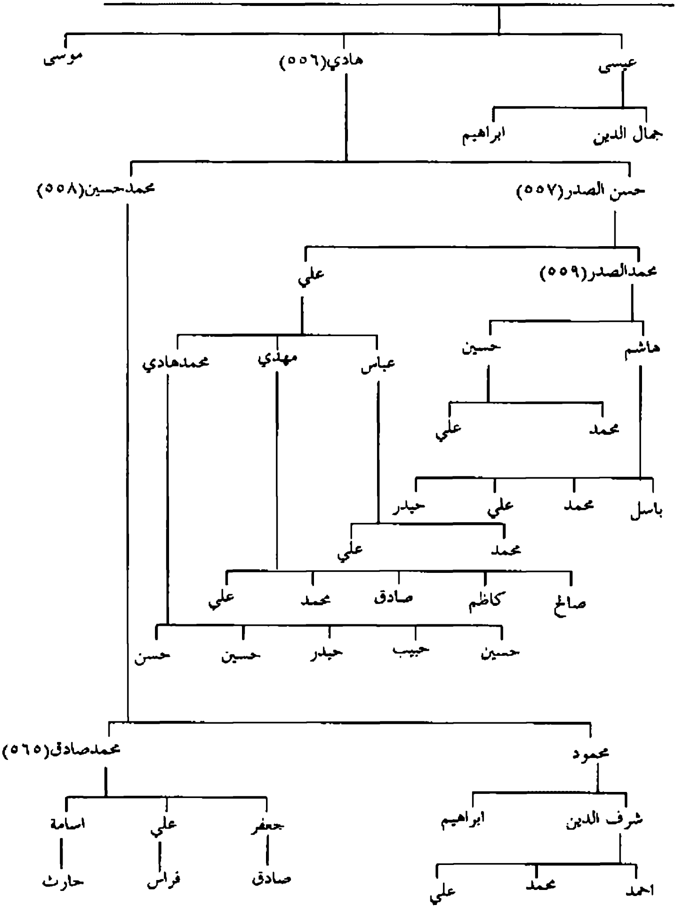

يتبع ص٢٠٢: اعقاب علي الحائري ابن عبدالله بن محمد/آل دخنة

- معالي (تذ) ص٢١٤
- ابو احمد جعفر (عمد+تذ+تز)
  - احمد
    - جعفر (يقال لولده ال دخنة)
      - الابرش
      - احمد
      - حمزة
        - جعفر(٥٦٠)
- ابوعلي الحسين
  - ابوطالب علي
    - الناصر
      - علي
        - المؤيد
          - ابو العباس
            - محمد
              - ابوالمعالي
                - مهنا
                  - مرتضى
                    - فخرالدين
                      - عضدالدين
                        - جلال الدين
                    - صدرالدين
                      - يحي
                        - صدرالدين
            - حمزة
              - ابو العباس
                - مطهر
                - مظفر
                  - حمزة
                    - علي
        - الناصر
          - ابو الفتح
            - علي
              - اسحاق
    - علي
      - حسن
        - حيدر
          - ابو العباس
            - المطهر
              - حسين
                - محمد
  - ابو العباس
    - حمزة(٥٦٢)

يتبع ص٢١٣: اعقاب معالي (٥٦٢) بن علي بن عبد الله /ال عثمان في لبنان

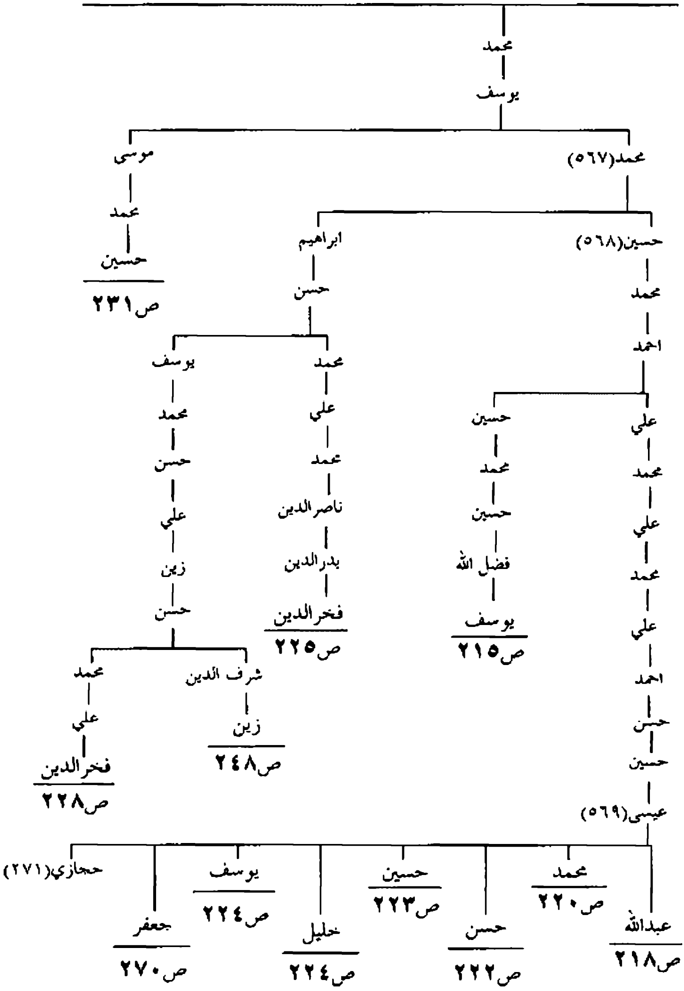

يتبع ص٢١٤: اعقاب يوسف بن فضل الله بن حسين/ذرية فضل الله الموسوية في لبنان

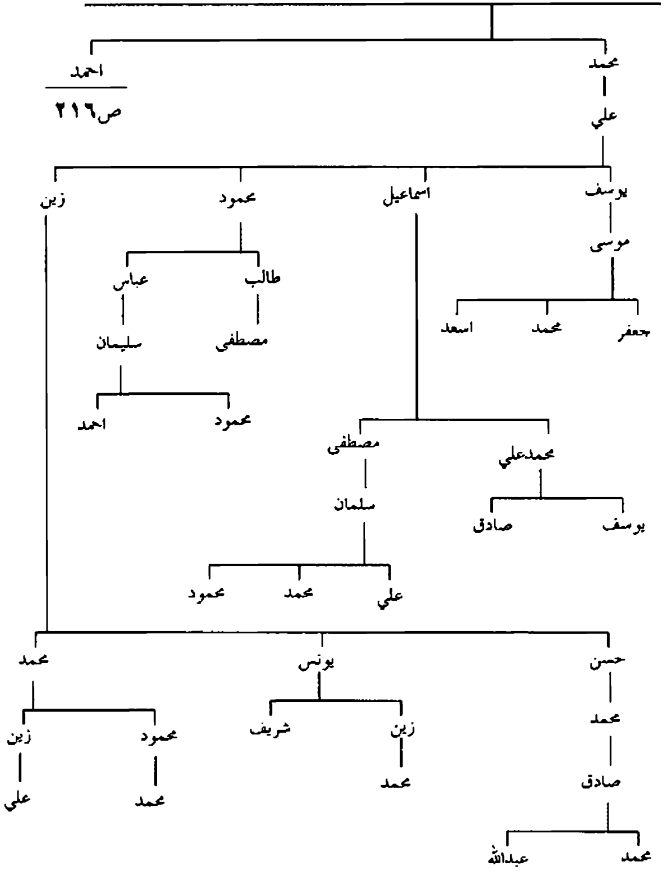

يتبع ص٢١٥: اعقاب احمد بن يوسف بن فضل الله/ذرية فضل الله الموسوية

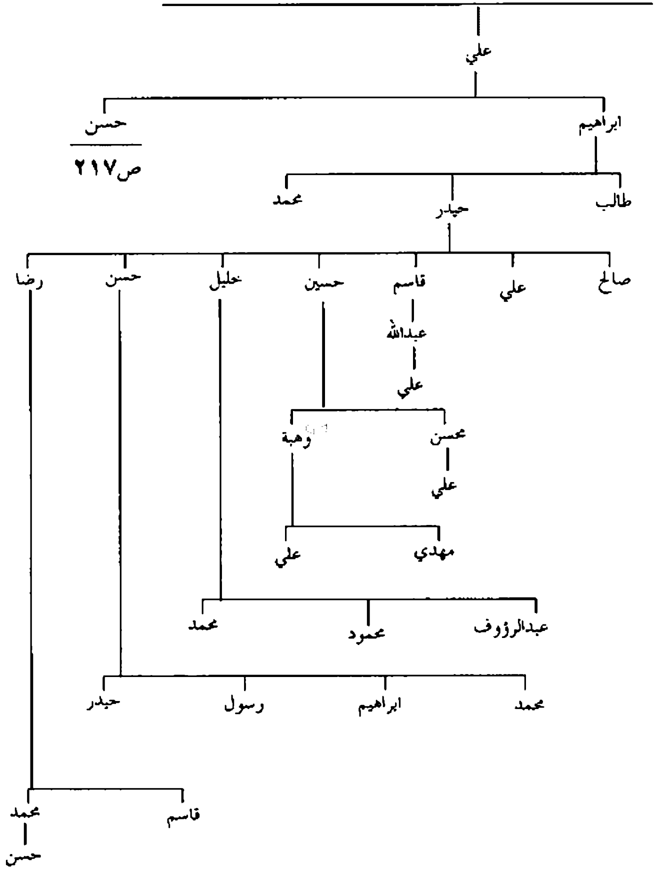

يتبع ص٢١٦: اعقاب حسن بن علي بن احمد/ذرية فضل الله الموسوية

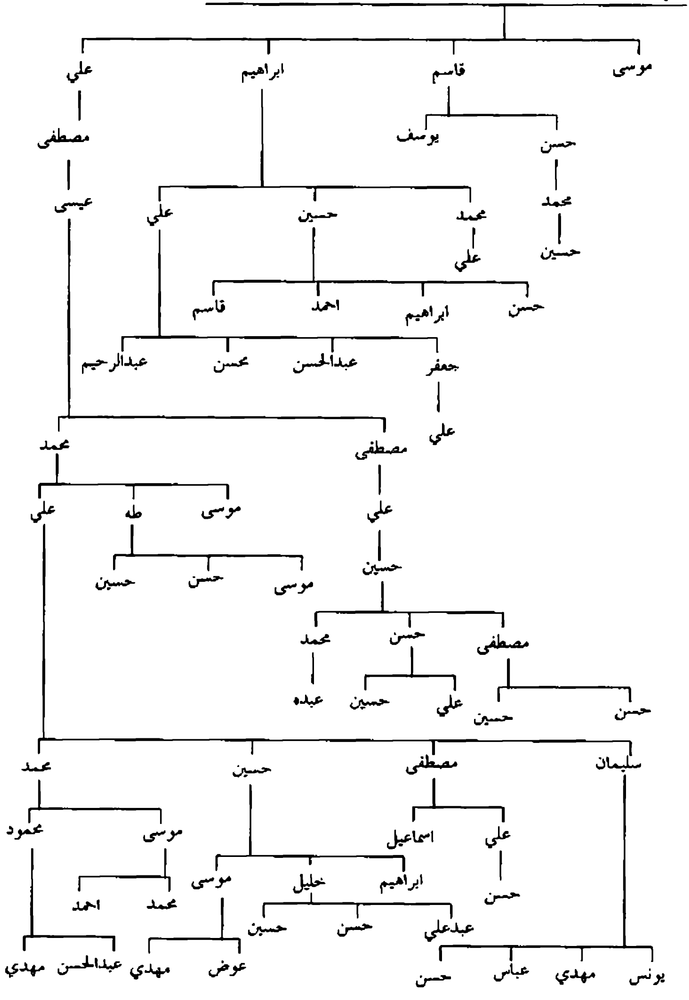

يتبع ص٢١٤: اعقاب عبدالله بن عيسى بن حسين/آل عيسى في جبل عامل

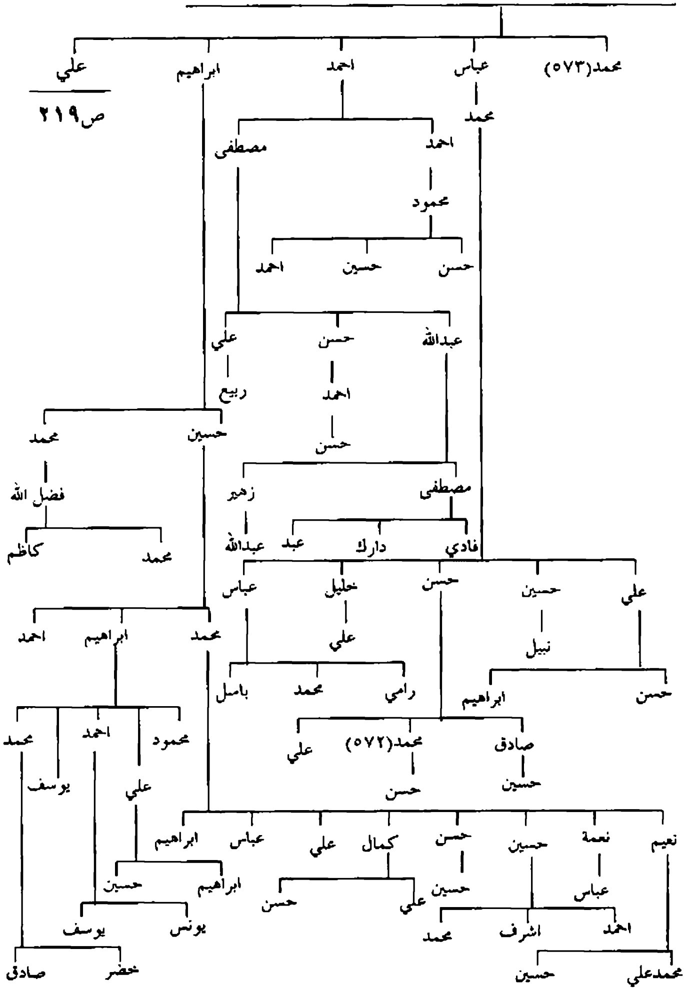

يتبع ص٢١٨: اعقاب علي بن عبد بن عيسى /آل عيسى في جبل عامل

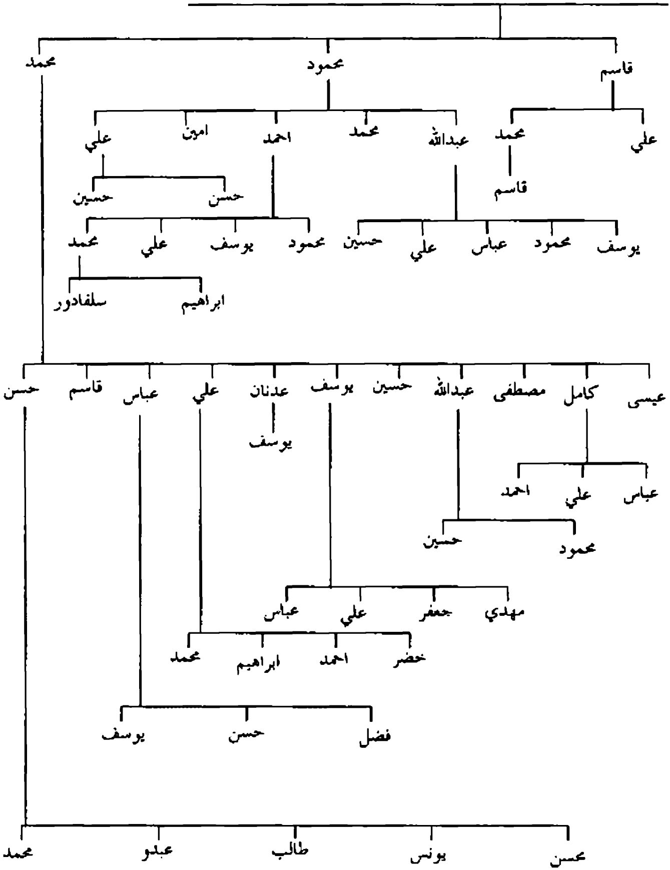

يتبع ص٢١٤: اعقاب محمدبن عيسى بن حسين/آل عيسى في جبل عامل

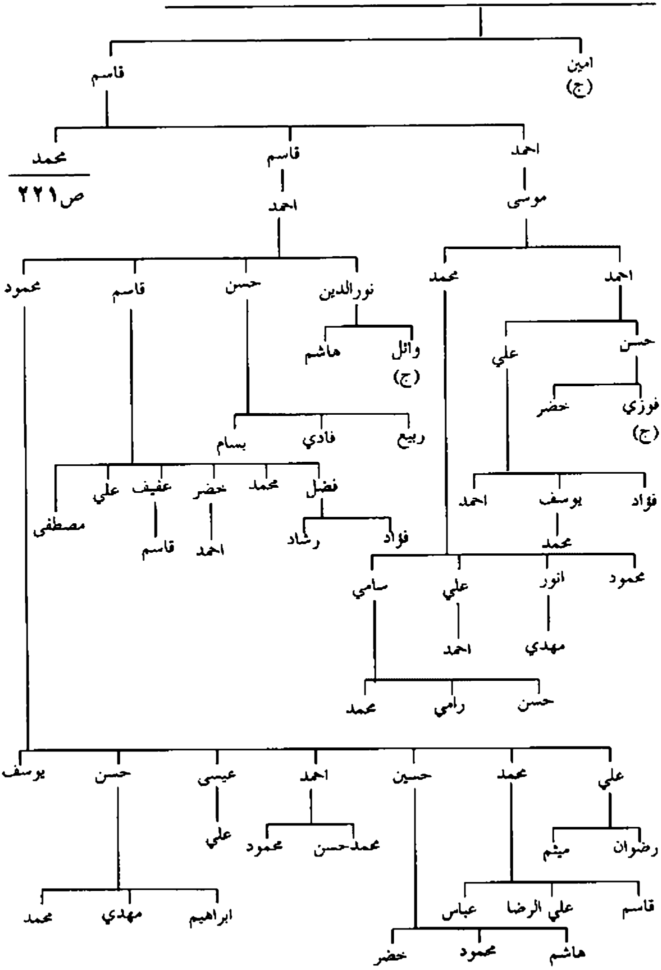

يتبع ص٢٢٠: اعقاب محمد بن قاسم بن محمد /آل عيسى في جبل عامل

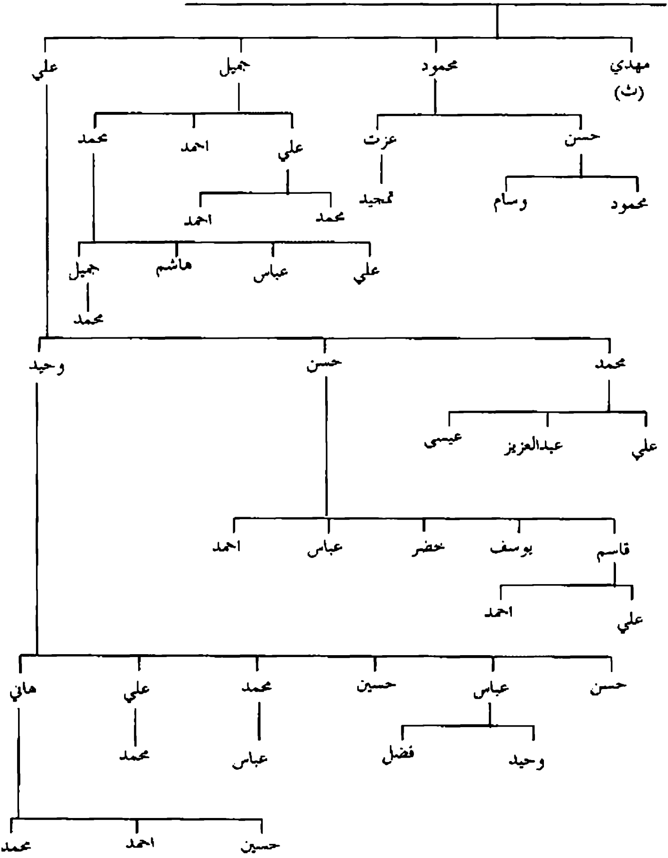

يتبع ص٢١٤: اعقاب حسن بن عيسى بن حسين/آل عيسى في جبل عامل

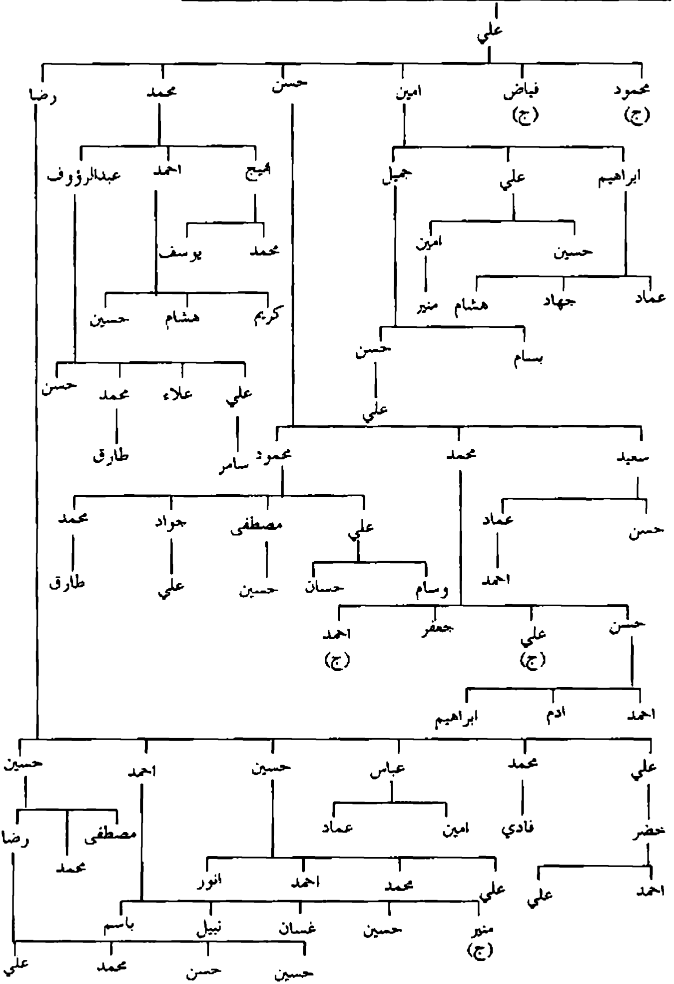

يتبع ص٢١٤: اعقاب حسين بن عيسى بن حسين /آل عيسى في جبل عامل

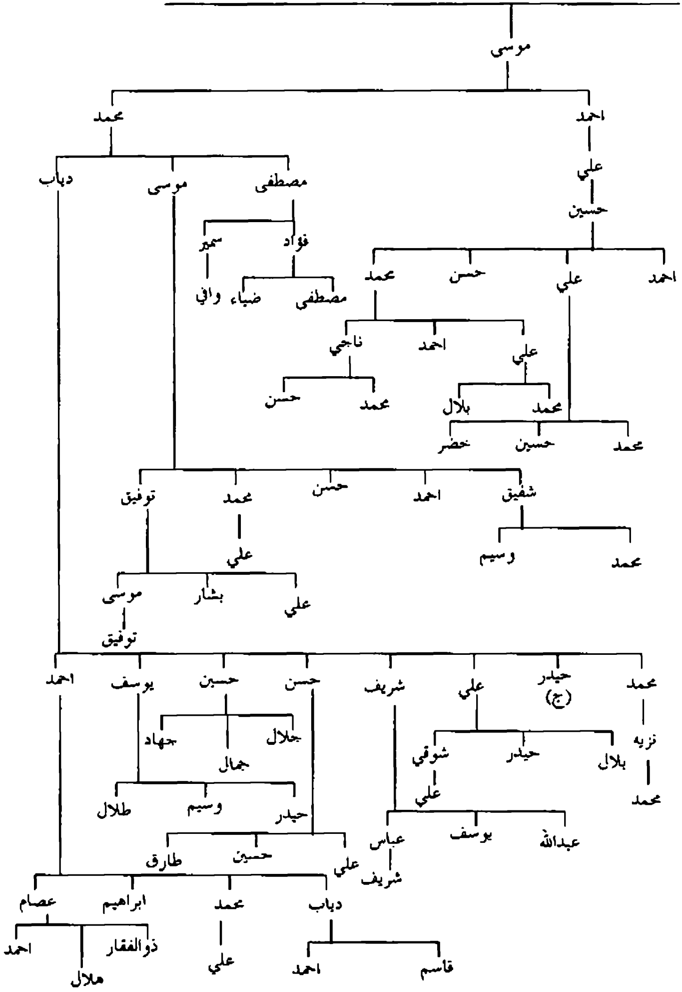

يتبع ص٢١٤: اعقاب خليل بن عيسى بن حسين/آل عيسى في جبل عامل

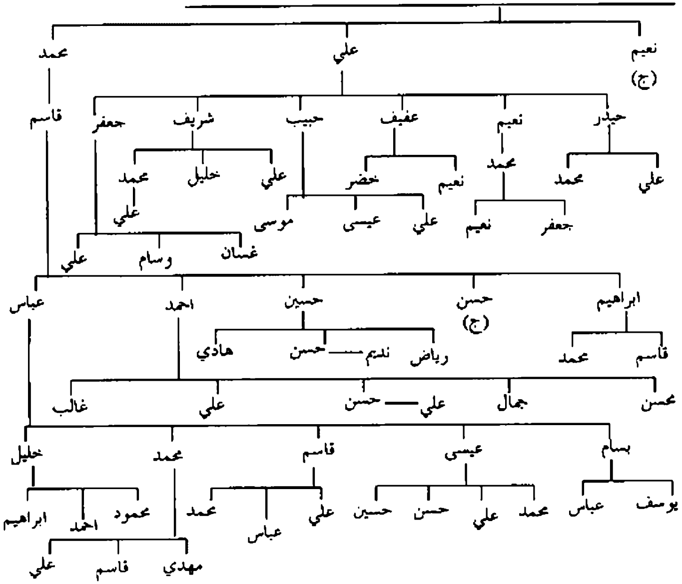

يتبع ص٢١٤: اعقاب يوسف بن عيسى بن حسين/آل عيسى في جبل عامل

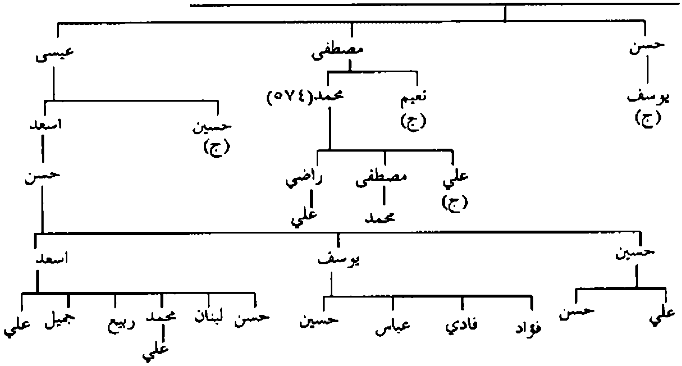

يتبع ص٢١٤: اعقاب فخرالدين بن بدرالدين/آل الوهاب/آل حلوخان

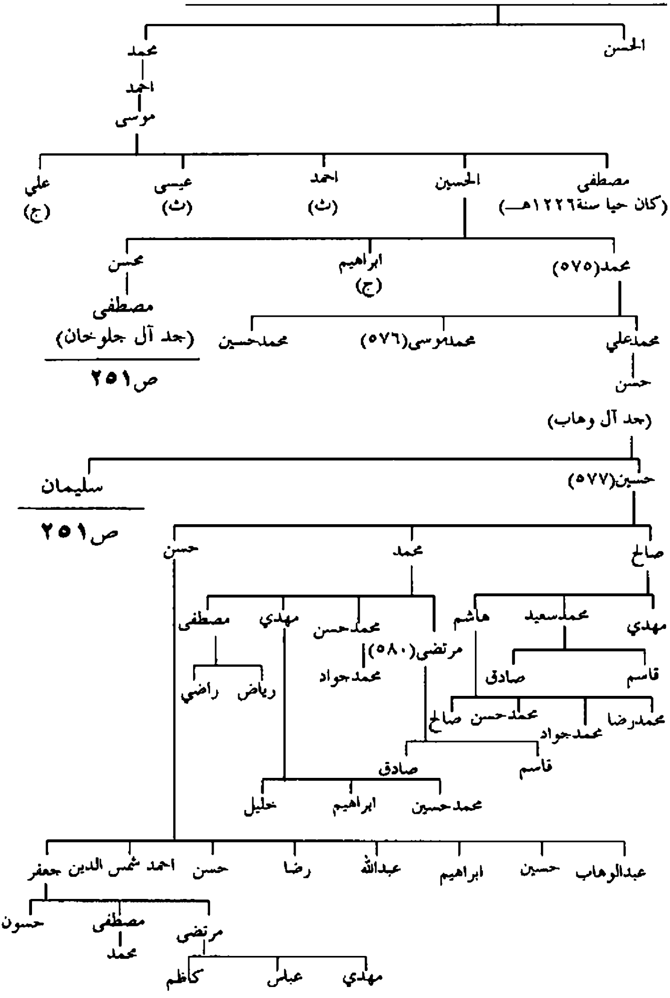

يتبع ص٢٠٩: اعقاب ابراهيم بن محمدصالح بن اسماعيل /آل مرتضى الشامي

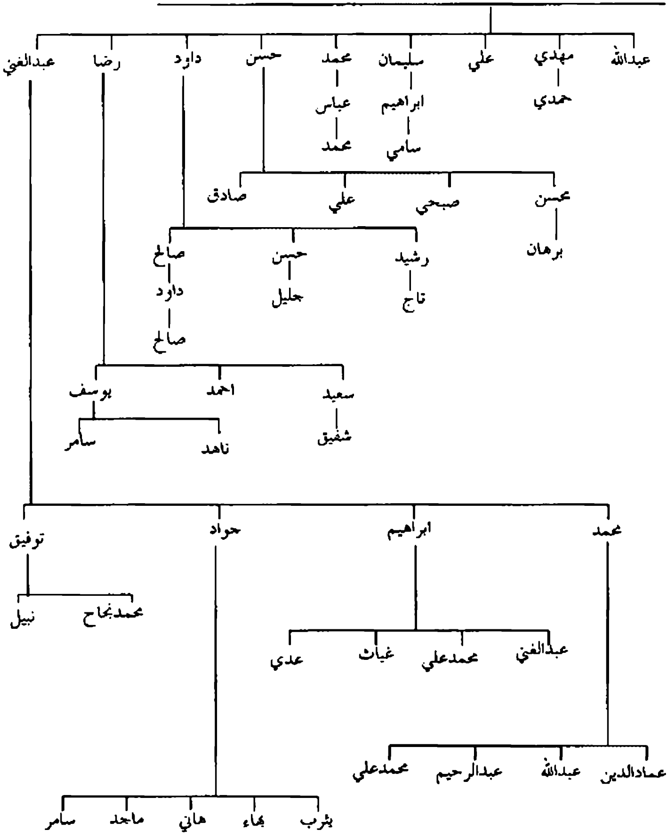

يتبع ص٢٠٩: اعقاب اسماعيل بن محمدصالح/آل المرتضى الشامي في كربلاء

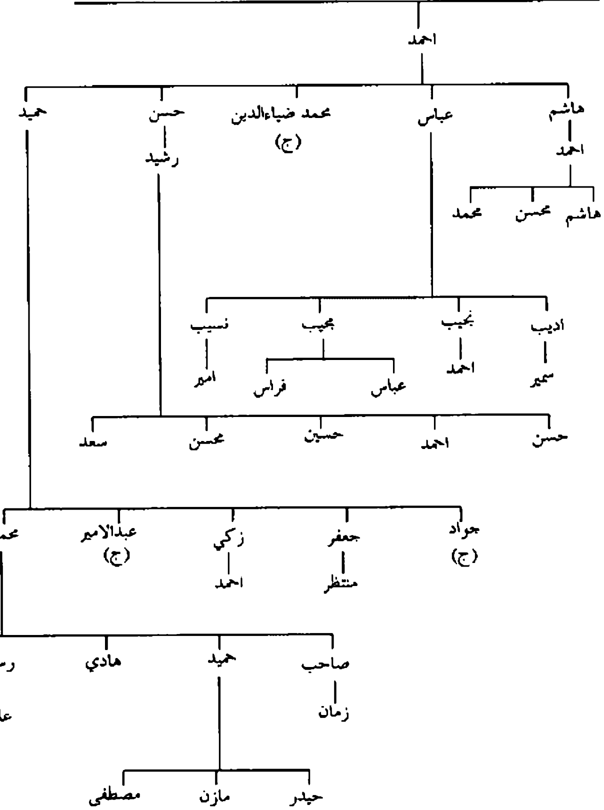

يتبع ص٢١٤: اعقاب فخرالدين بن علي بن محمد/آل الشامي في زحلة

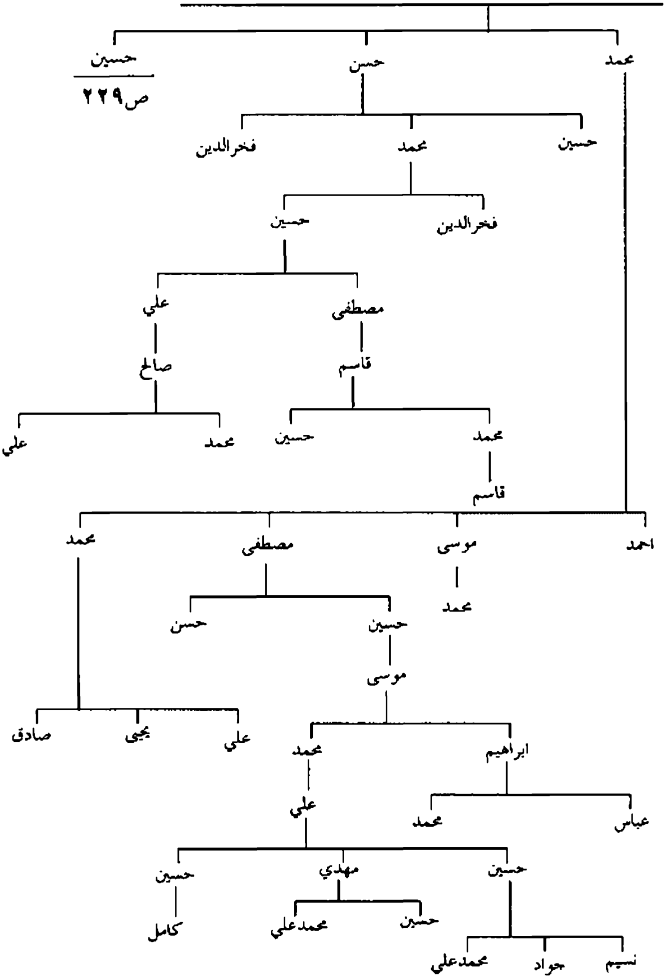

يتبع ص٢٢٨: اعقاب حسين بن فخرالدين بن علي/آل الشامي في كربلاء

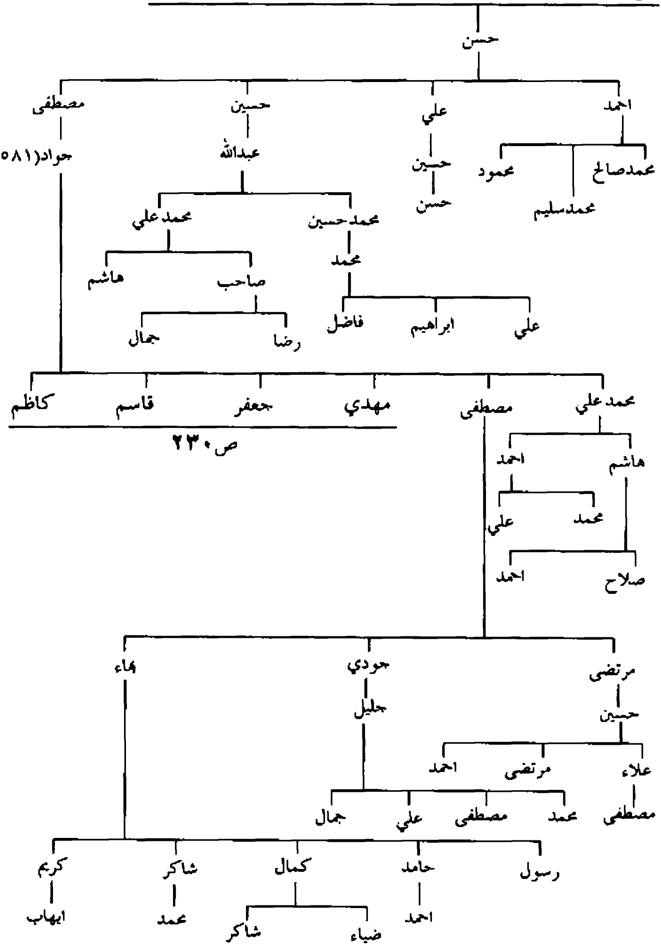

يتبع ص٢٢٩: اعقاب مهدي وجعفر وقاسم وكاظم ابناء جواد/ال الشامي في كربلاء

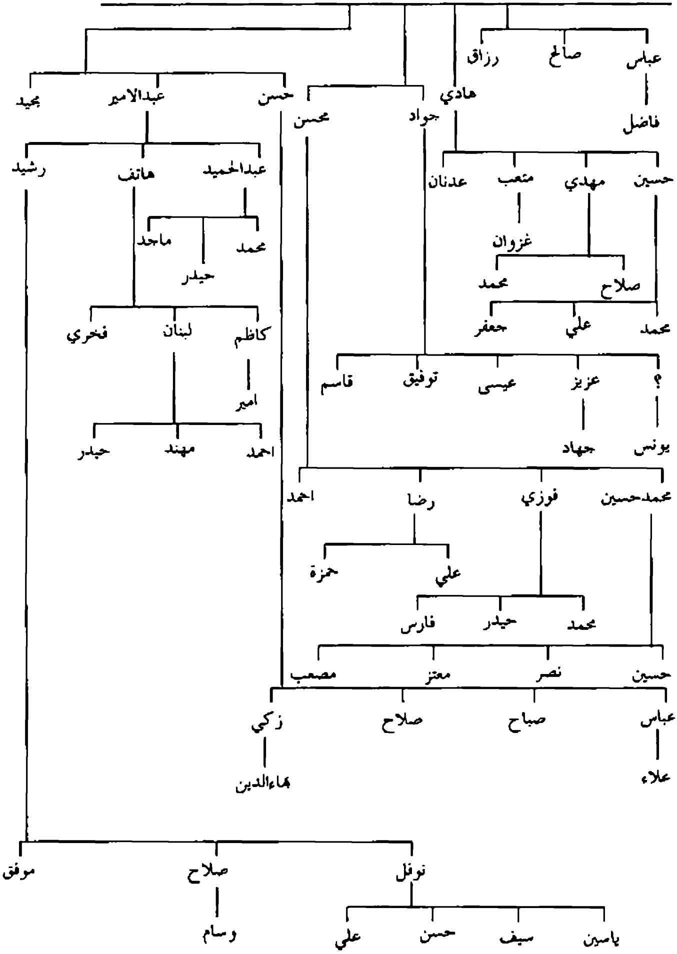

يتبع ص٢١٤: اعقاب حسين بن محمد بن موسى /ال مرتضى في الشام

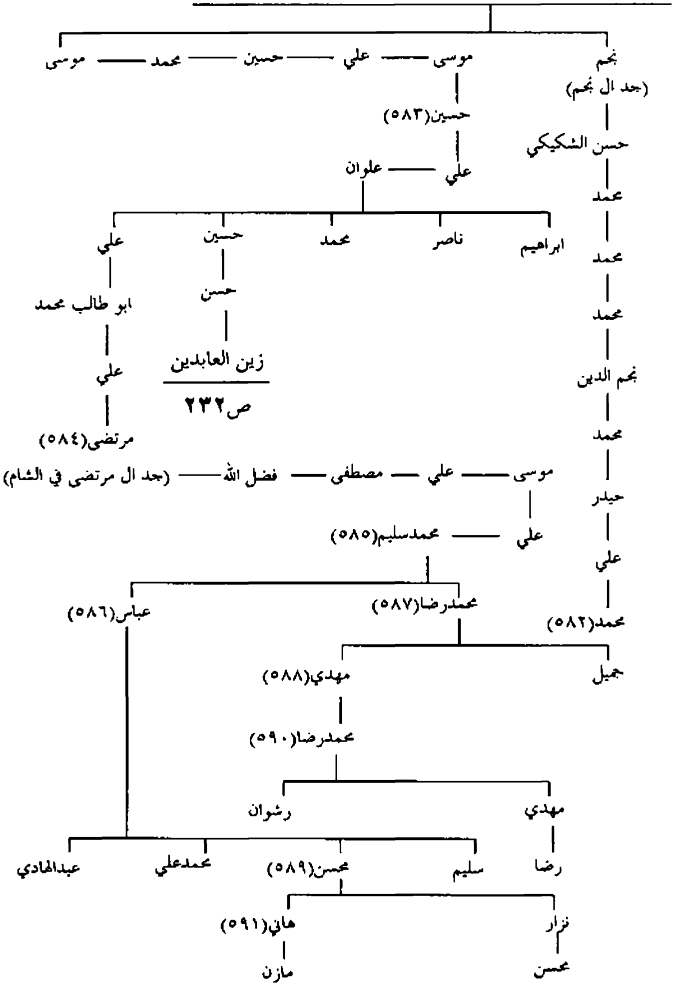

يتبع ص۲۳۱: اعقاب زين العابدين بن حسن بن حسين /آل محمد امين في البلاد الشامية

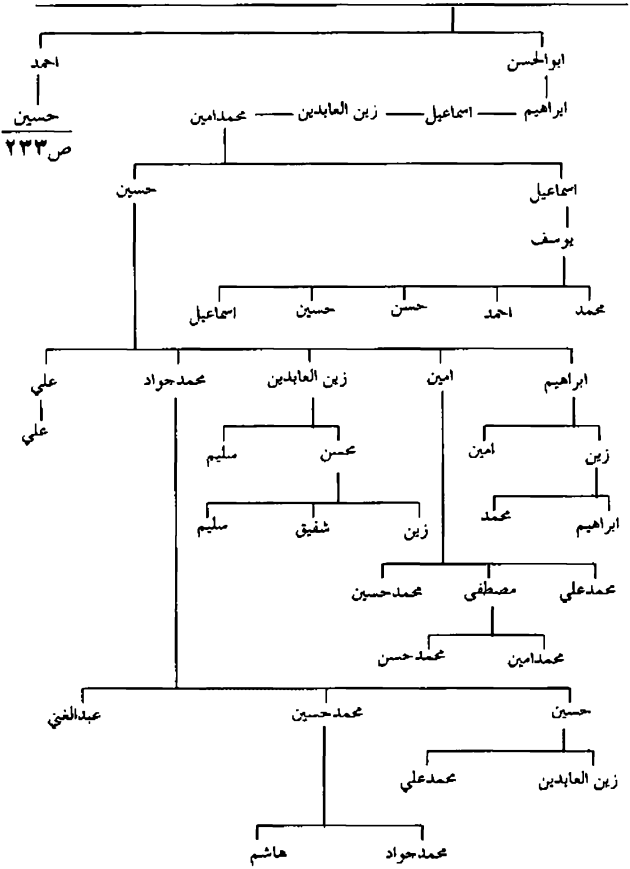

يتبع ص٢٣٢: اعقاب حسين بن زين العابدين /ذرية زين العابدين في الشام

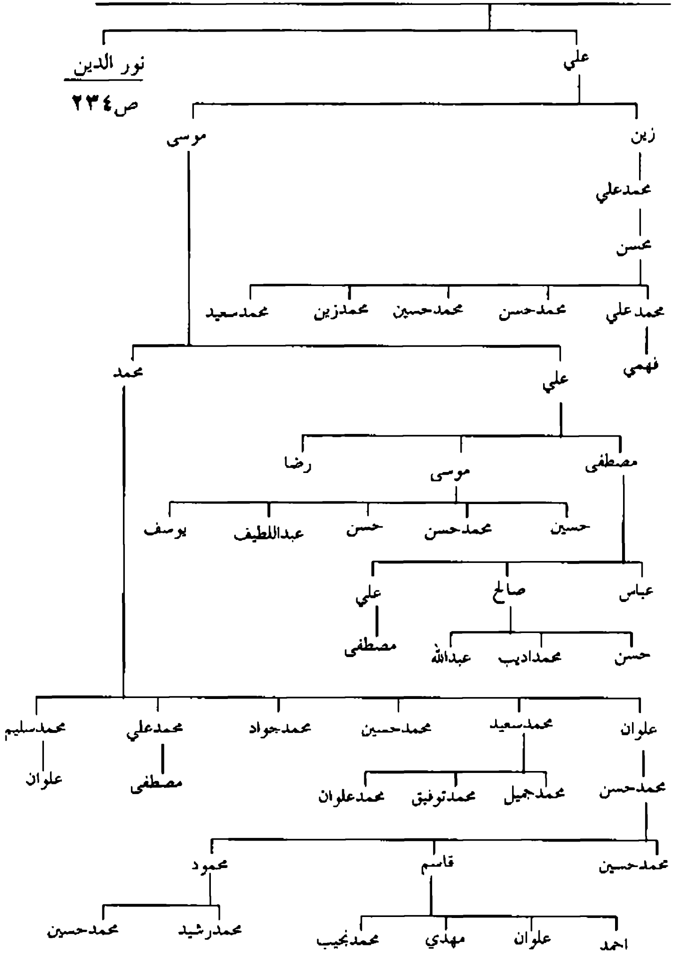

يتبع ص٢٣٣: اعقاب نورالدين بن حسين بن احمد/ذرية زين العابدين في الشام

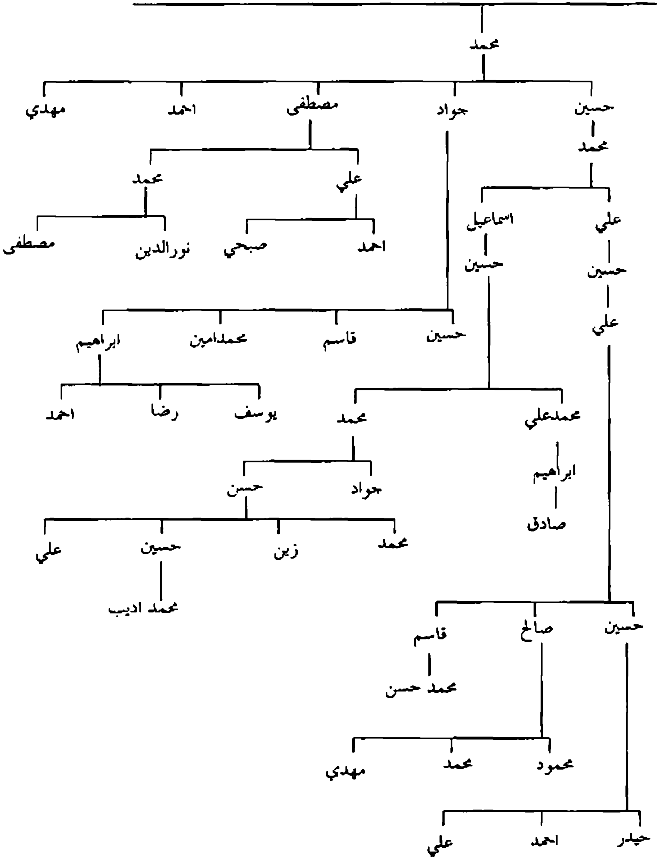

يتبع ص٢٠٢: اعقاب ابو الحارث محمد بن أبي محمد عبدالله بن محمد/ آل الشهرستاني في كربلاء

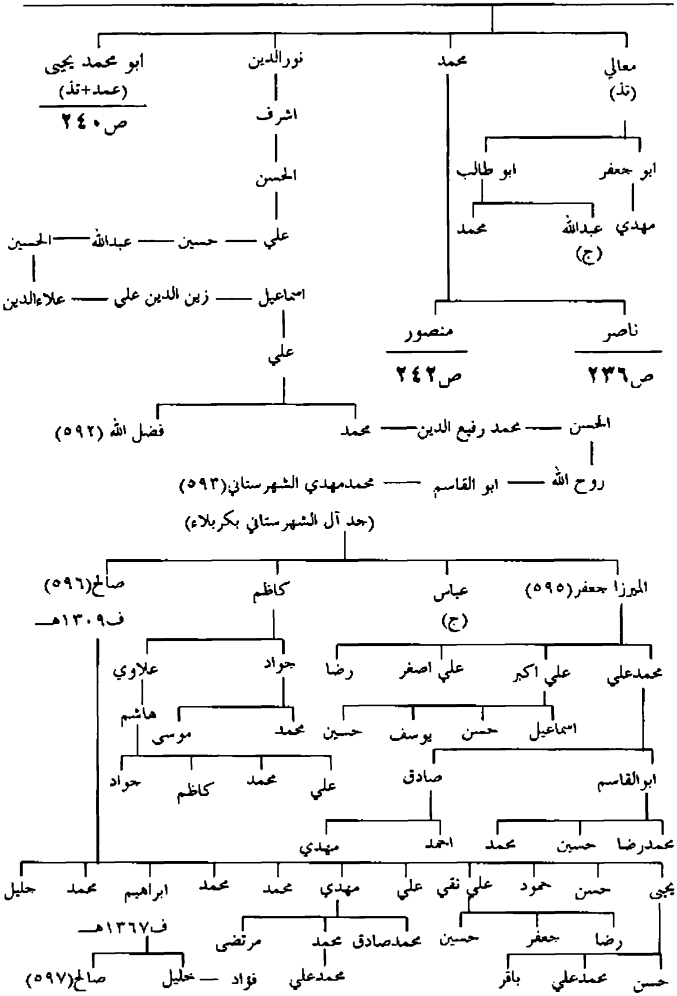

يتبع ص٢٣٥: اعقاب ناصر بن محمد بن يحيى(٥٩٨) /آل حجوش/آل مش/البو زيد

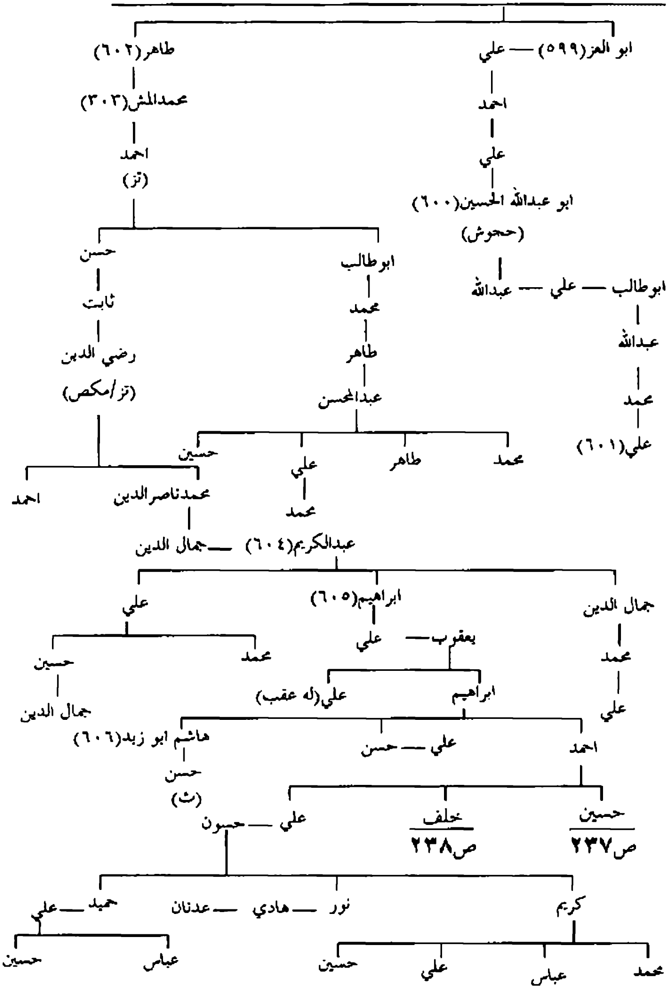

يتبع ص٢٣٦: اعقاب حسين بن احمد بن ابراهيم/آل زبد

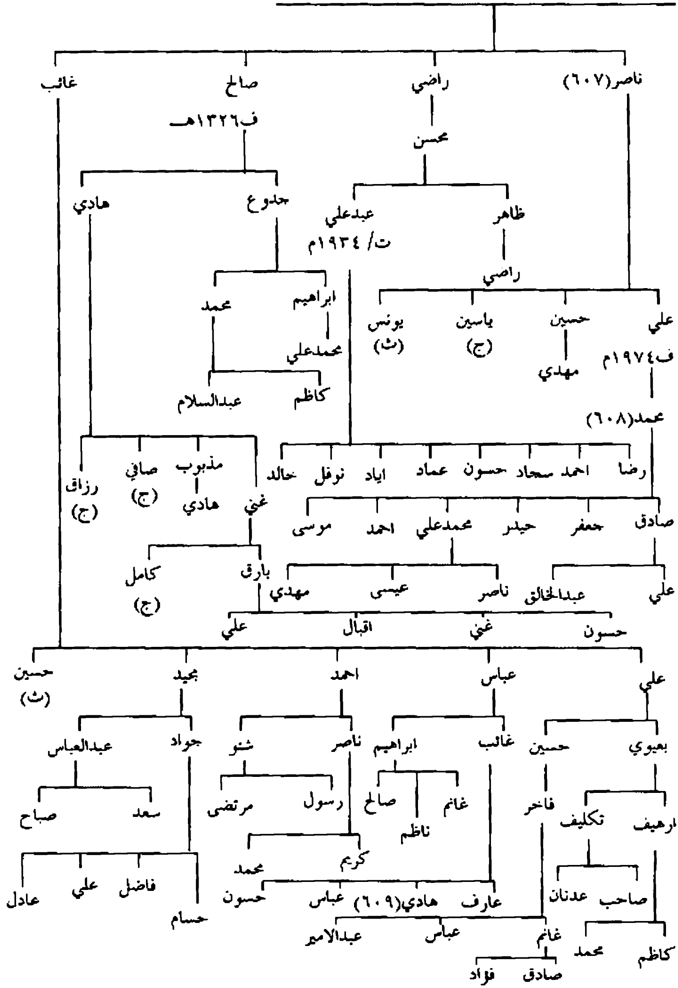

يتبع ص٢٣٦: اعقاب خلف بن احمد بن ابراهيم /آل زبد

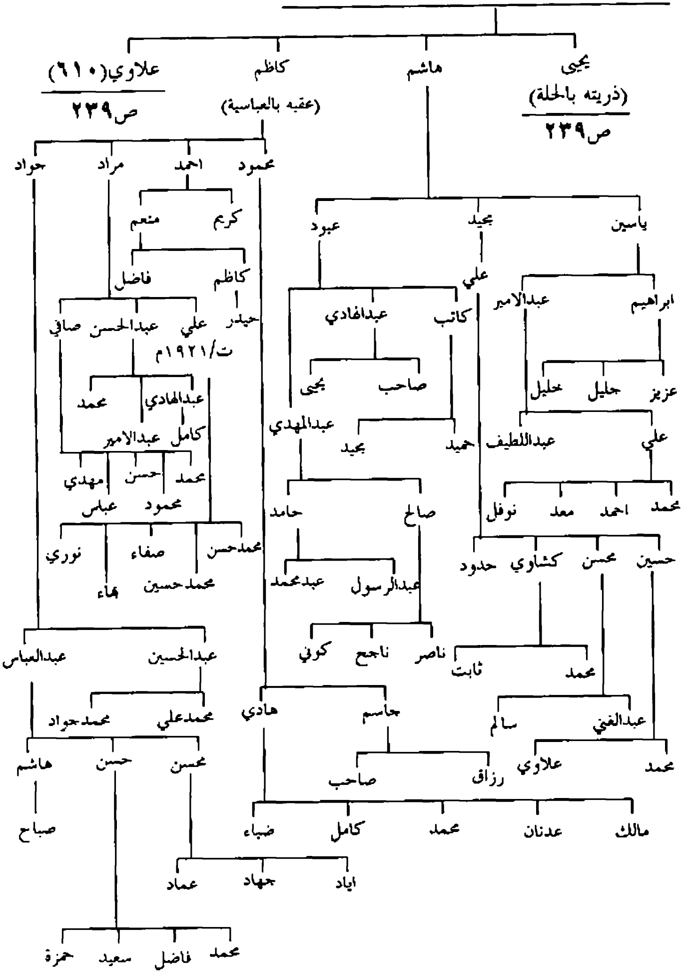

يتبع ص٢٣٨: اعقاب علاوي بن خلف/آل زبد

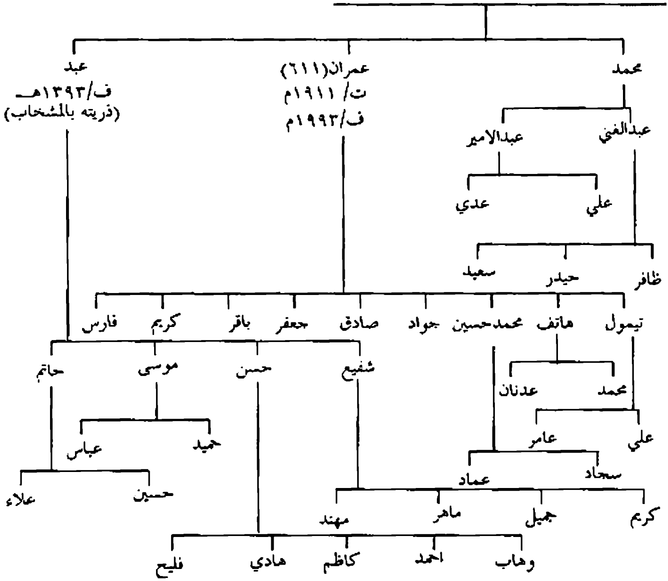

يتبع ص٢٣٨:اعقاب يحيى بن خلف بن احمد/آل زبد

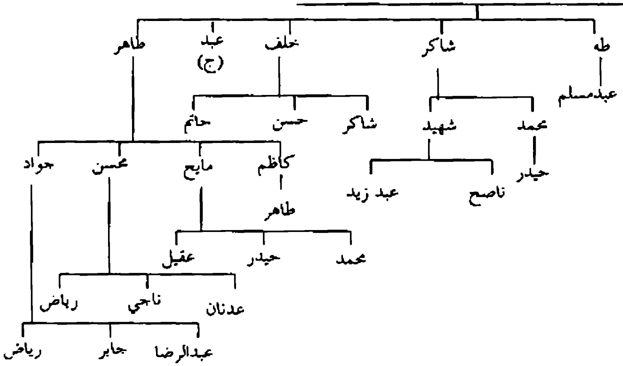

يتبع ص٢٣٥: اعقاب يحيى بن محمد بن عبدالله

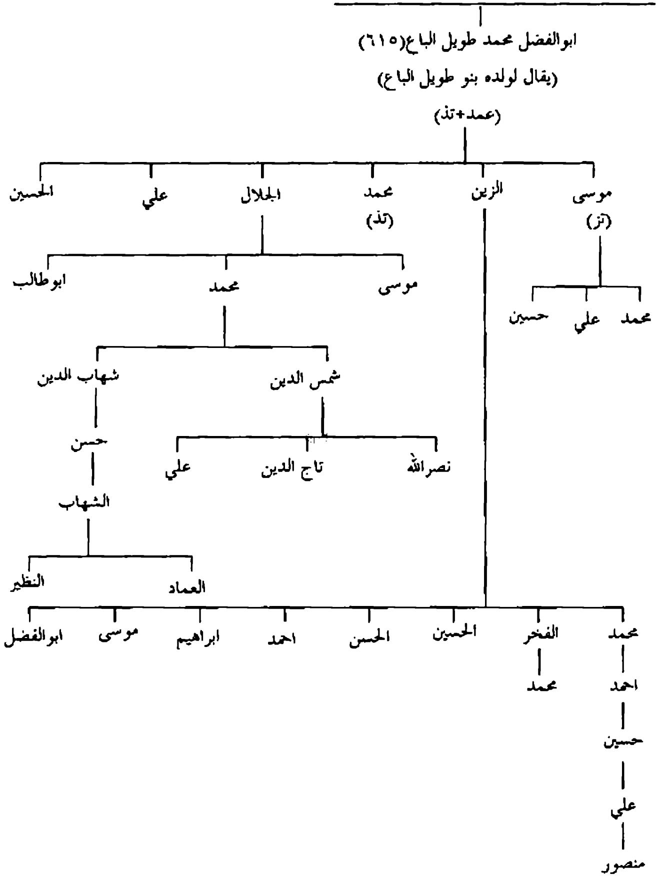

يتبع ص١٦٢: اعقاب موسى(٦١٢) بن جعفر بن ابراهيم

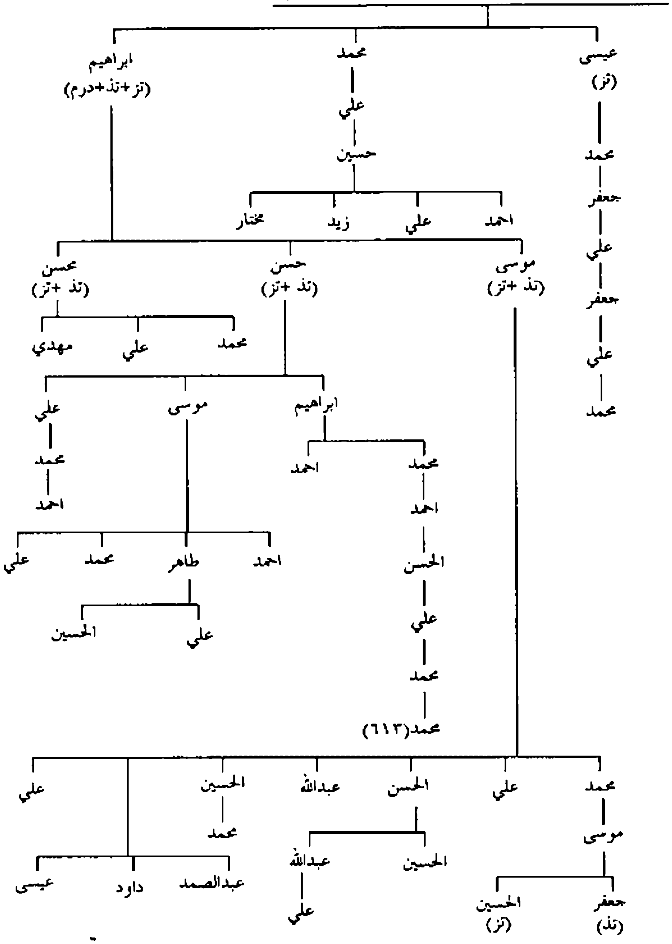

يتبع ص٢٣٥: اعقاب منصور(٦١٤) بن محمد بن ابي الحارث محمد/آل زحيك في الحائر

- يحيى(٦١٦) المعروف بزحيك
  - ابوطالب
  - عبدالله
  - حسن
  - محمد
    - ابوالقاسم
    - جعفر
      - احمد
    - احمد
    - ناصر
    - منصور
  - ابوالقاسم(٦١٧)
    - عيسى
      - محمد
      - مهنا
      - يحيى
    - ثابت
      - علي
      - ابوالقاسم
      - عبدالله
    - احمد
    - علي يعيش
    - النظير(٣١٨) (يقال لولده آل النظير)(تز)
      - علي ((يعرف بـ: يعيش))
        - يحيى
        - عبدالله
        - نعمةالله
          - جماز
            - ادريس(تز) (يقال لولده آل ادريس)
        - ابوطالب
    - موسى
    - عبدالله
    - جعفر
  - علي

ص٢٤٣

يتبع ص٢٤٢ : اعقاب ادريس(٦١٩) بن جماز بن نعمة الله/آل ادريس/آل جماز

- سلطان (نقيب الحائر)(تز) ص٢٤٤
- نعمة (نعمة الله)
  - نصرالله
    - جماز
      - حسن
      - محمد
        - فياض
          - ابو عبدان عبد اللطيف
          - حسين
          - باقر
      - حسين
      - منصور
      - نصير
      - ؟
  - نصير
  - منصور
    - علوي
      - حسين
        - ادريس
          - حسين
    - نصرالله
      - جماز (يقال لولده آل جماز)
        - علي
          - حسن
            - ياسين
          - جماز
            - سليمان
              - داود
          - نصرالله
            - منصور
            - ناصر
          - منصور
        - ادريس
    - محمد (ض)
- محمد
  - رحمة (ض)

يتبع ص٢٤٣: اعقاب سلطان (٦٢٠) بن ادريس بن جماز /آل سلطان

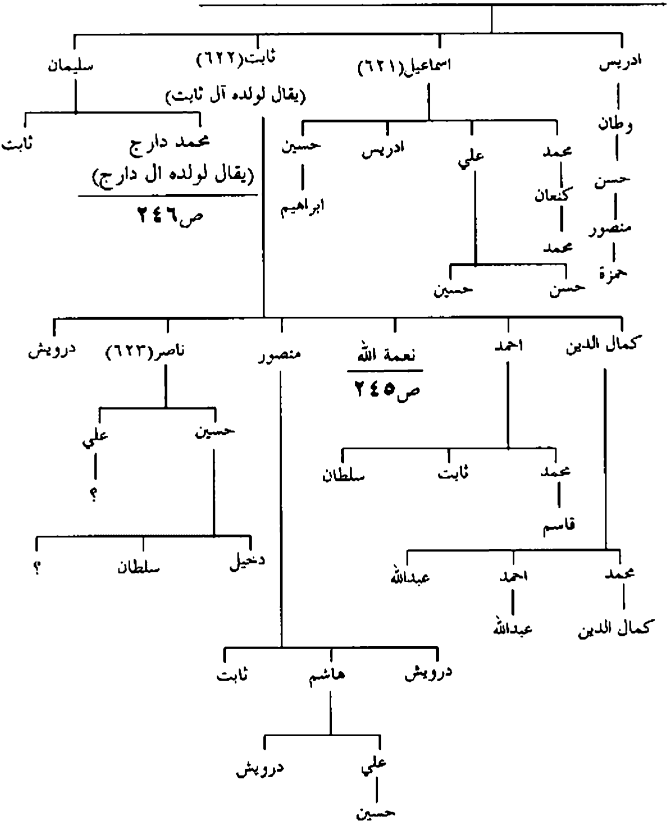

يتبع ص٢٤٤: اعقاب نعمة الله بن ثابت بن سلطان/ آل ثابت في كربلاء

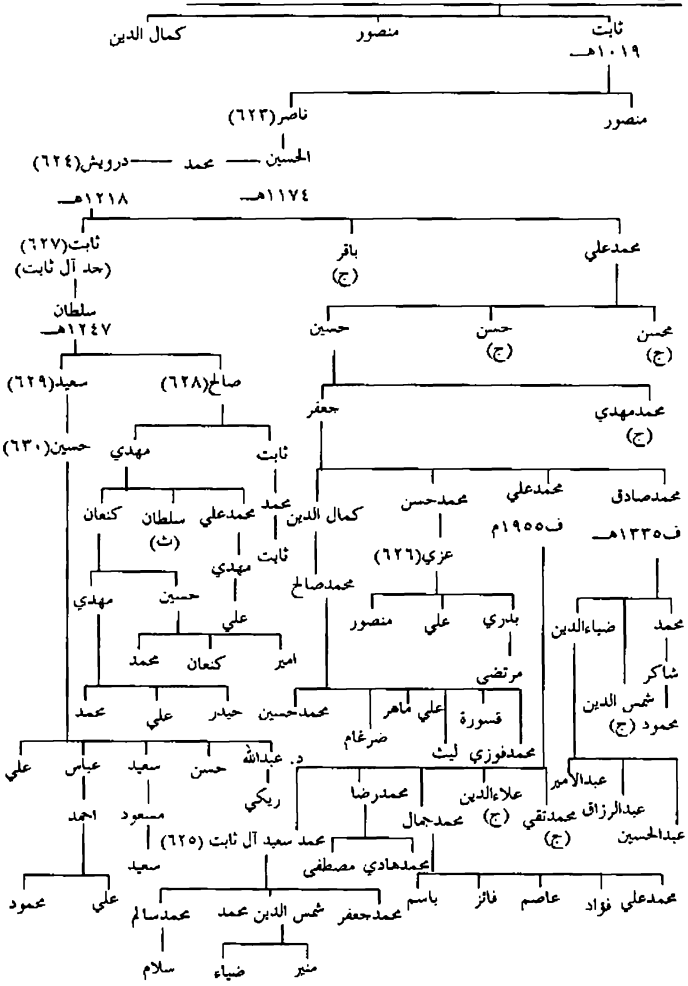

يتبع ص٢٤٤: اعقاب محمد دراج(٦٣١) بن سليمان/آل دراج في كربلاء

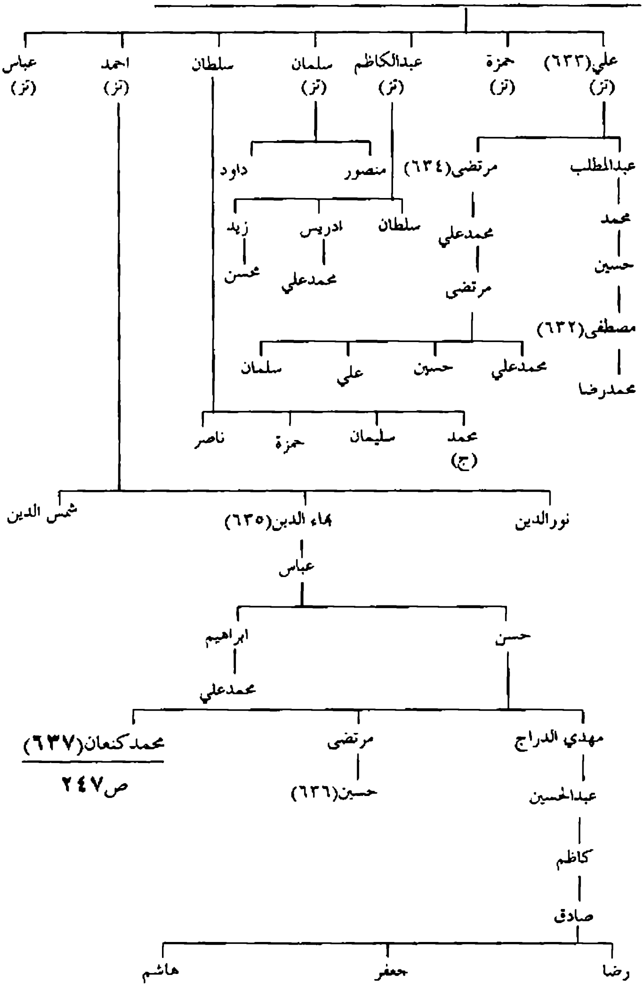

يتبع ص٢٤٦: اعقاب محمد كنعان بن حسن/ال دراج في كربلاء

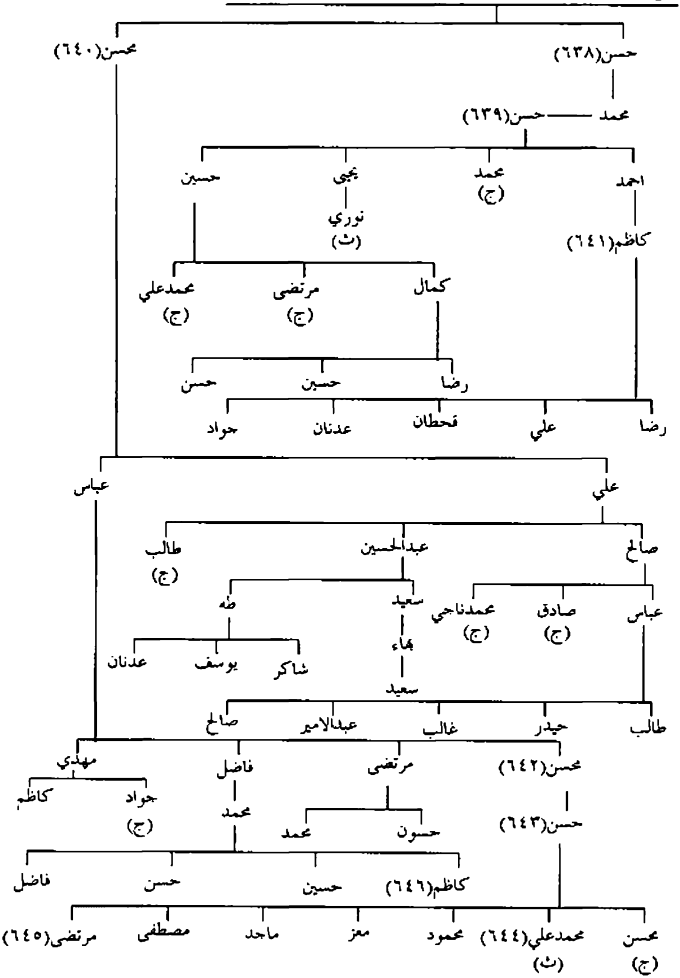

يتبع ص٢١٤: اعقاب زين بن شرف الدين بن حسن/آل عثمان/آل ناصر

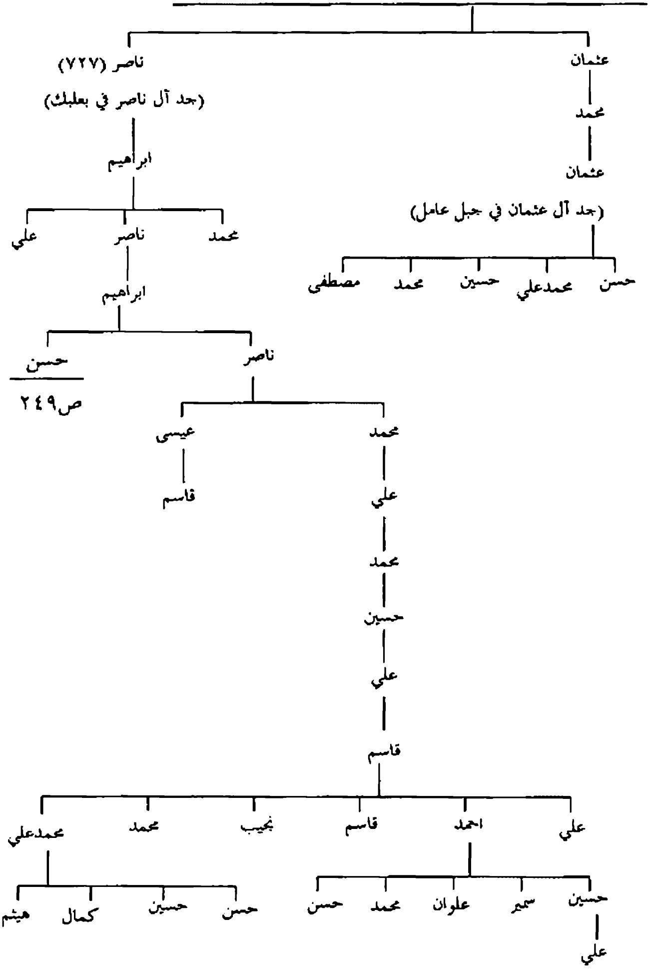

يتبع ص٢٤٨: اعقاب حسن بن ابراهيم بن ناصر/آل ناصر في بعلبك

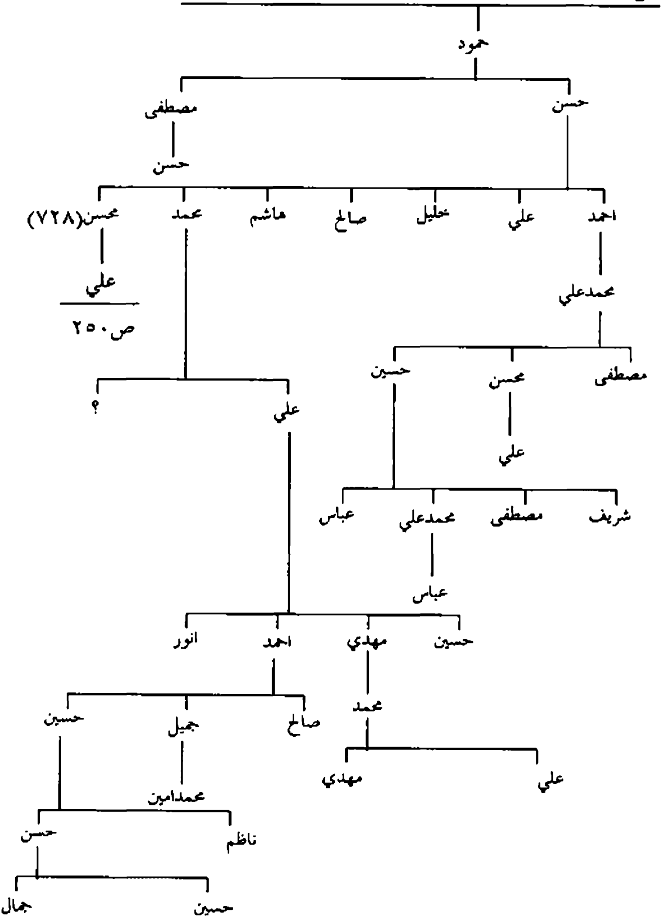

يتبع ص٢٤٩: اعقاب علي بن محسن بن حسن/ال ناصر في بعلبك

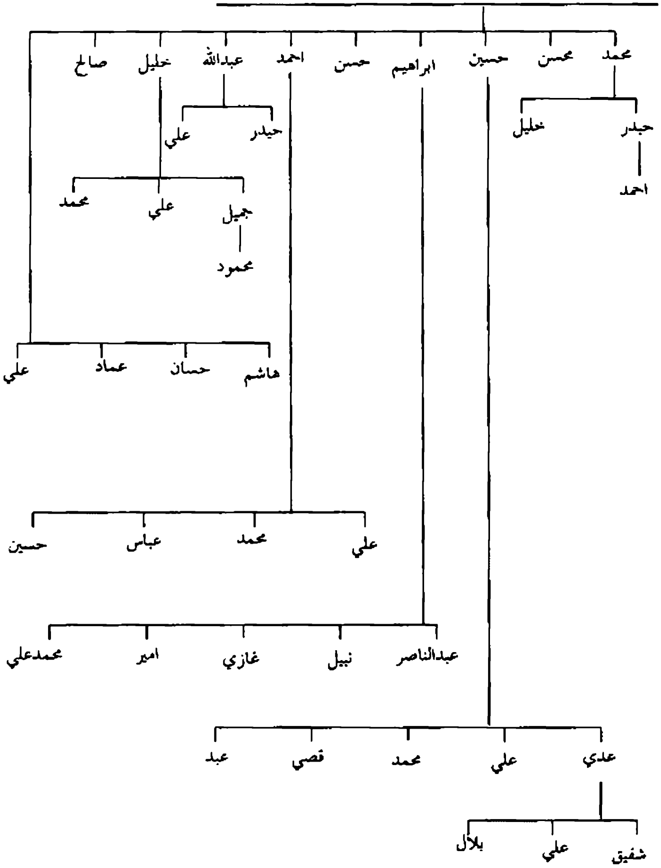

يتبع ص٢٢٥: اعقاب مصطفى بن محسن بن الحسين/آل حلوخان

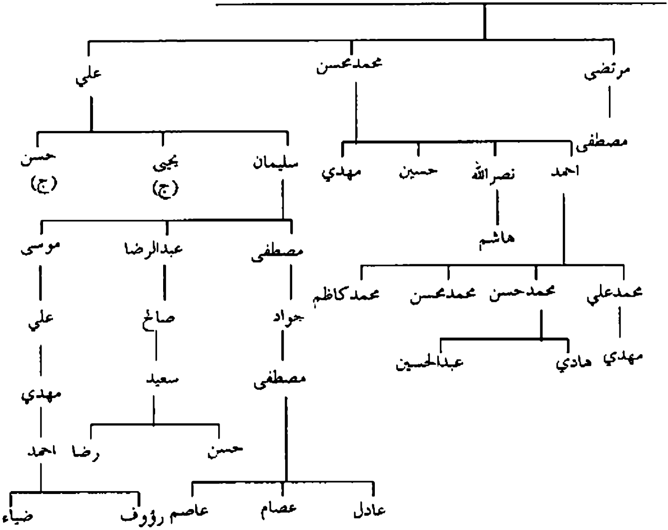

يتبع ص٢٢٥: اعقاب سليمان بن حسن بن محمدعلي/ال الوهاب

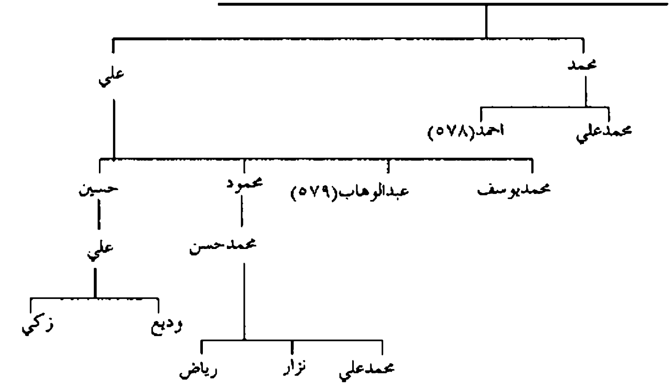

يتبع ص١٦٤: اعقاب ابراهيم العسكري(٦٤٧) ابن موسى ابي سبحة

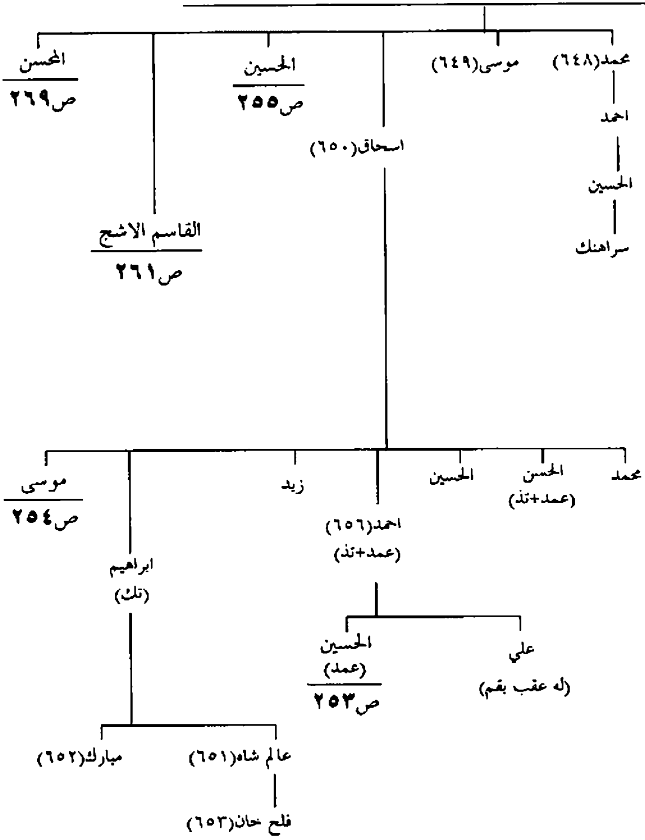

يتبع ص٢٥٢: اعقاب حسين بن احمد بن اسحاق

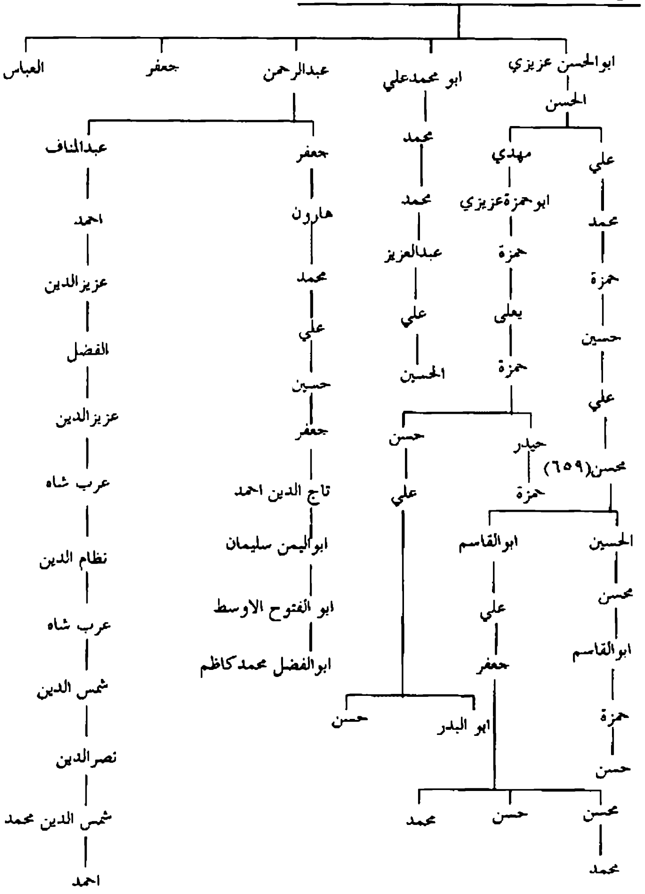

يتبع ص٢٥٢: اعقاب موسى بن اسحاق بن ابراهيم العسكري

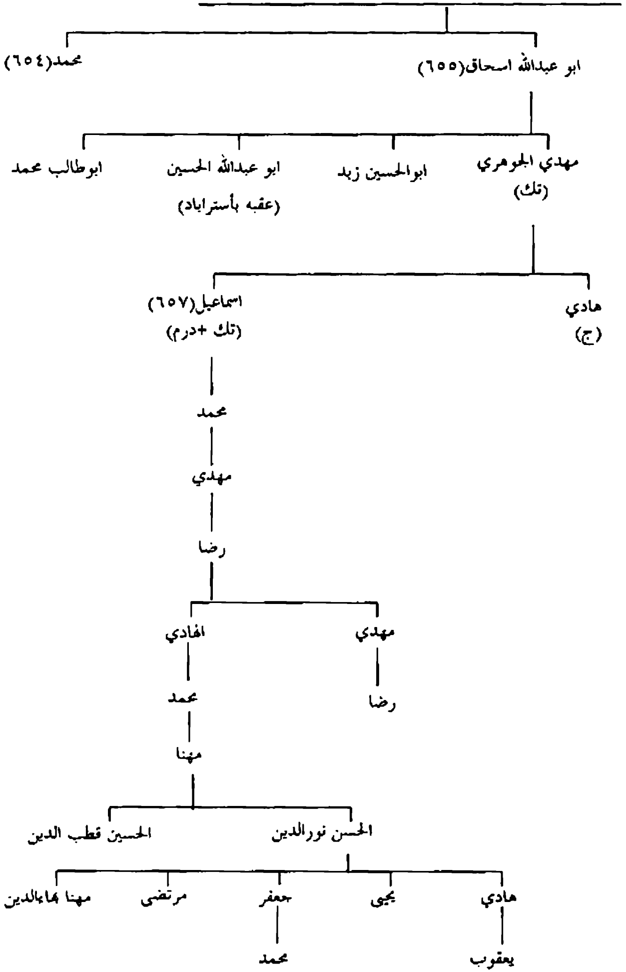

يتبع ص٢٥٢: اعقاب الحسين(٩٦٠) ابن ابراهيم العسكري

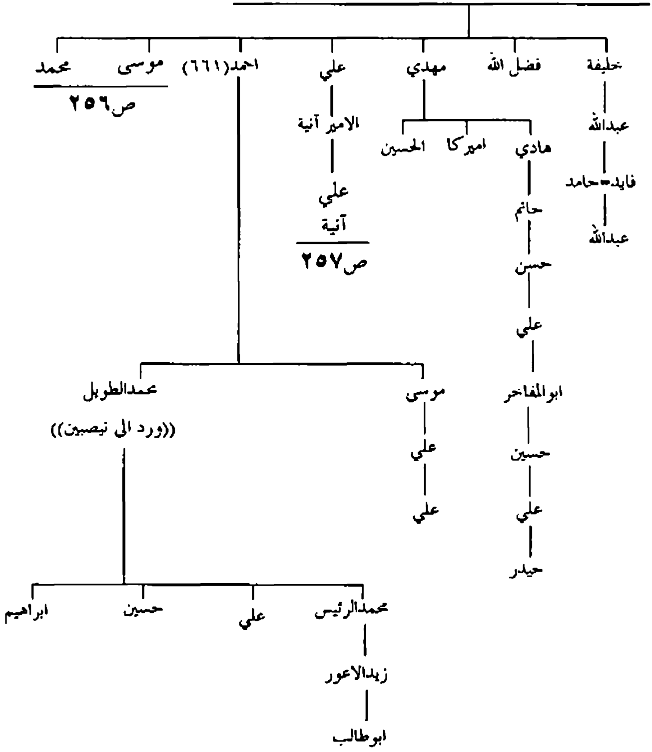

يتبع ص٢٥٥: اعقاب موسى ومحمد ابنا الحسين خرقة

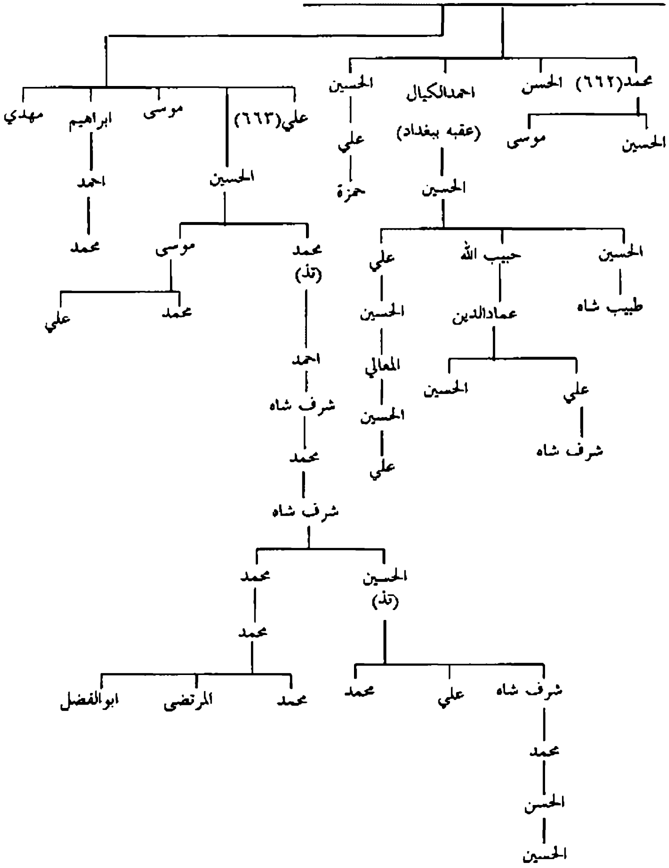

يتبع ص٢٥٥: اعقاب آنية بن علي بن آنية(٦٦٤)

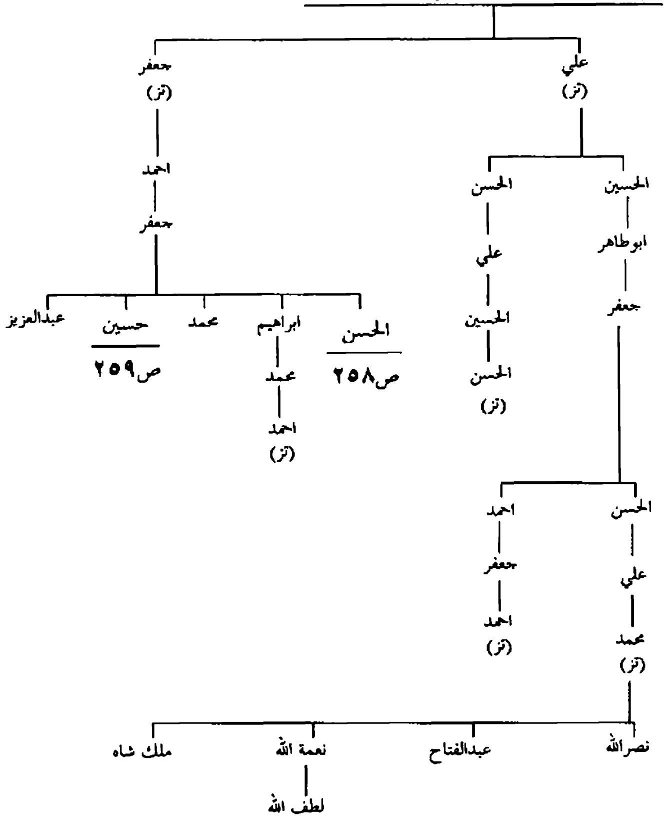

يتبع ص٢٥٧: اعقاب الحسن(٩٦٥) ابن جعفر بن احمد

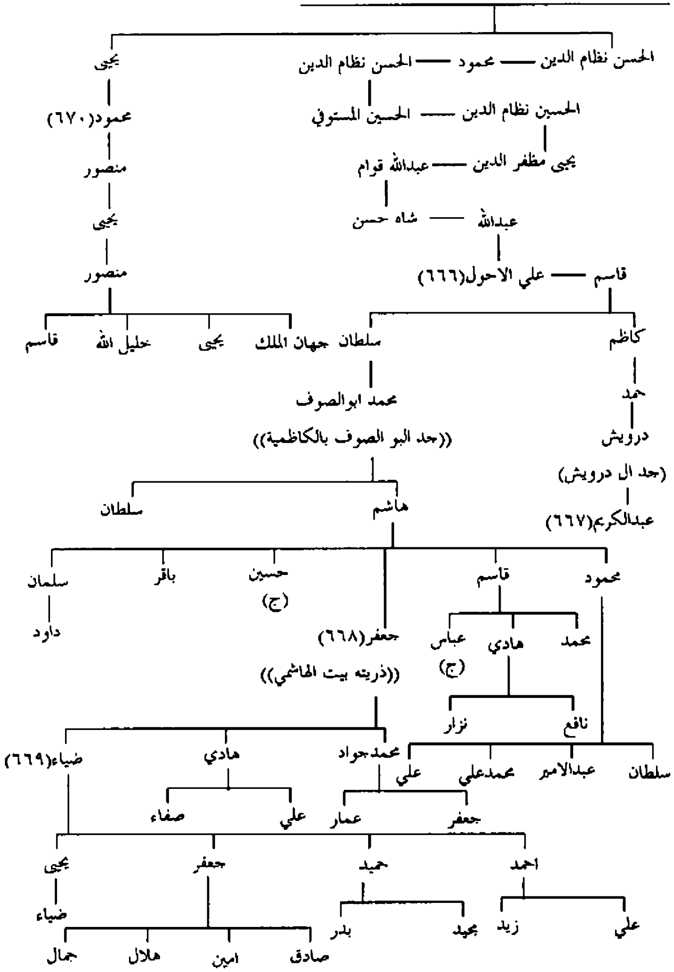

يتبع ص٢٥٧: اعقاب حسين بن جعفر بن محمد/ال المنصراوي/آل جوهر

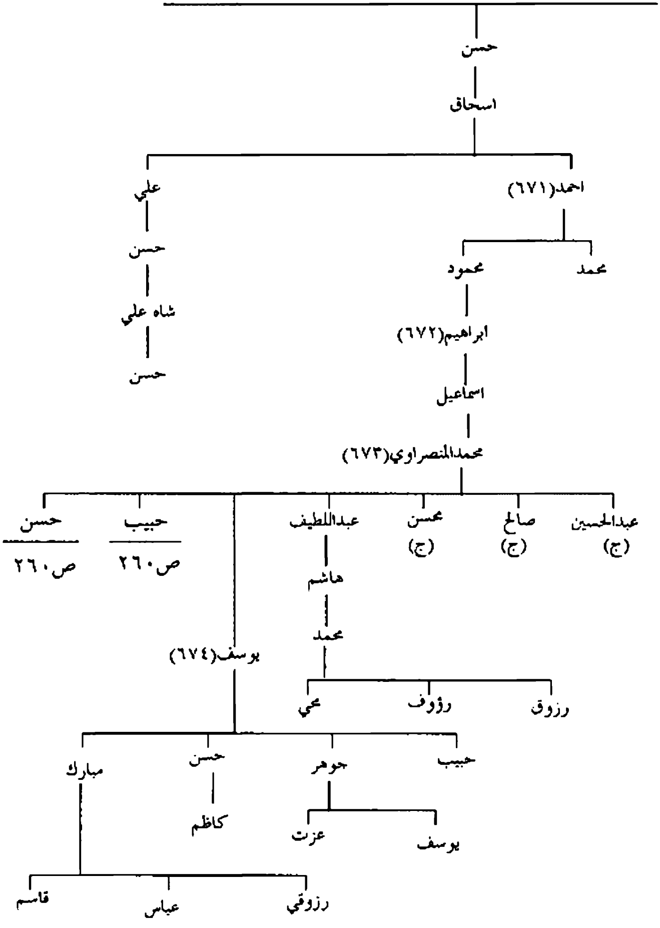

يتبع ص٢٥٩: اعقاب حبيب وحسن(٦٧٥) ابنا محمد المنصراوي

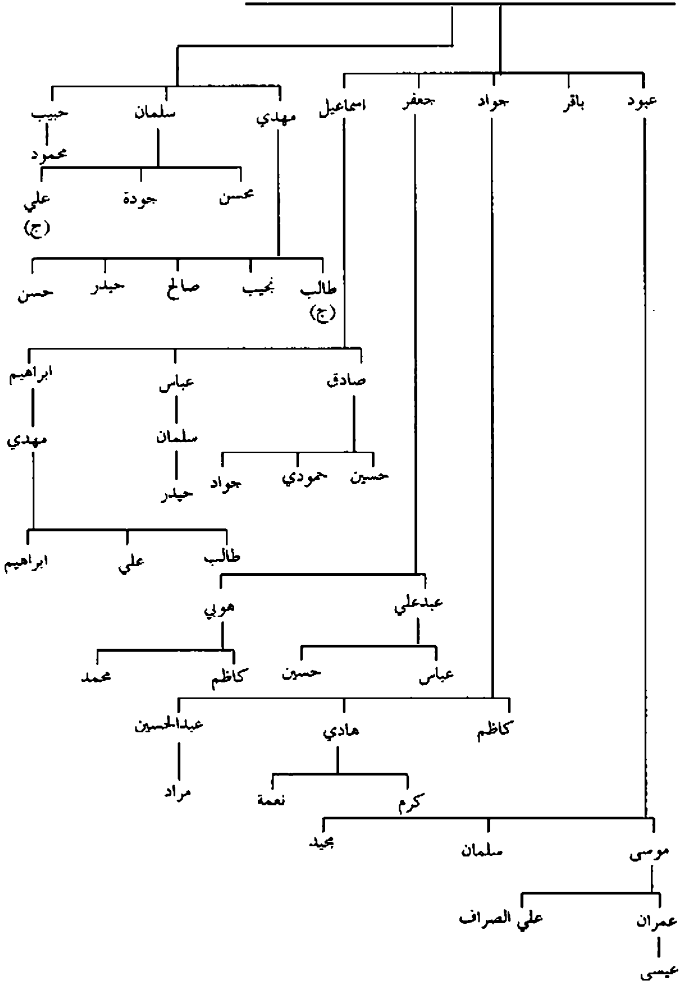

يتبع ص٢٥٢: اعقاب القاسم الاشج (+) ابن ابراهيم العسكري

- علي(٦٧٦)
  - حسن
    - تقي
      - اشرف الدين
        - ميرعزالدين
          - عمادالدين
            - ميرقوام الدين
              - غضنفر
                - عبدالخالق
                  - جمال الدين
                    - عزيز
                      - شمس الدين
                        - تقي
                          - مير اغابيك
                            - ميرحمزة
                              - ميرشيد —— خدادا
- محمدزين العابدين(٧٠٠)
  - محمد
  - القاسم((قسم الدين))
    - علي((وجه الدين))
      - حسن كمال الدين ص٢٦٢
      - محمد
        - زيد
          - عبدالله
            - محمد
              - حسن
                - محمد
                  - شمس الدين
                    - عبدالله
                      - شهاب الدين
                        - محمدصادق(٦٧٨)
                          - صفوالملة(٧٠١)
      - رضا
      - كياكي
  - هارون

- محمدثقةالاسلام(٦٧٧)
  - فضل الله
    - خدادا

يتبع ص٢٦١: اعقاب حسن كمال الدين بن علي بن القاسم/آل جبرائيلي

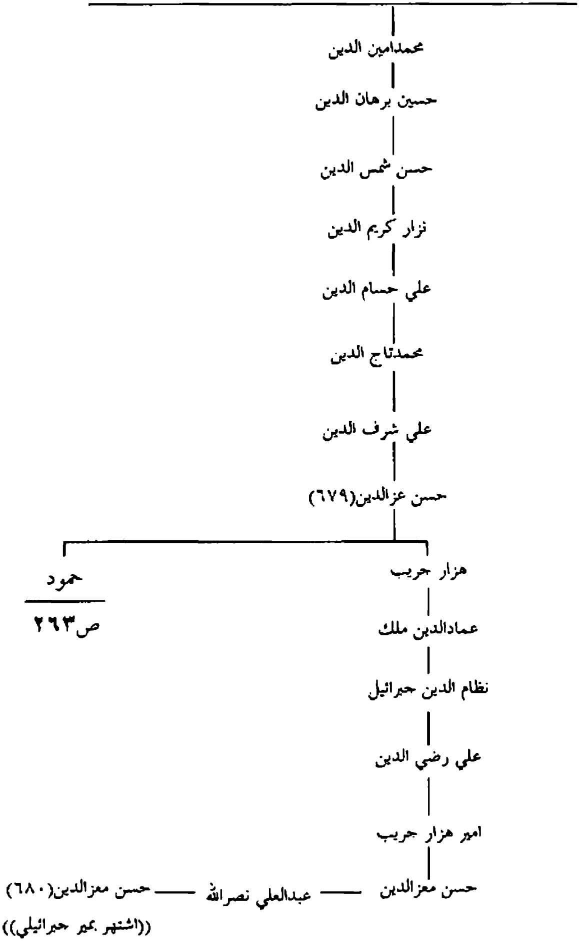

يتبع ص٢٦٢: اعقاب حمود بن حسن عزالدين/ال الرفيعي

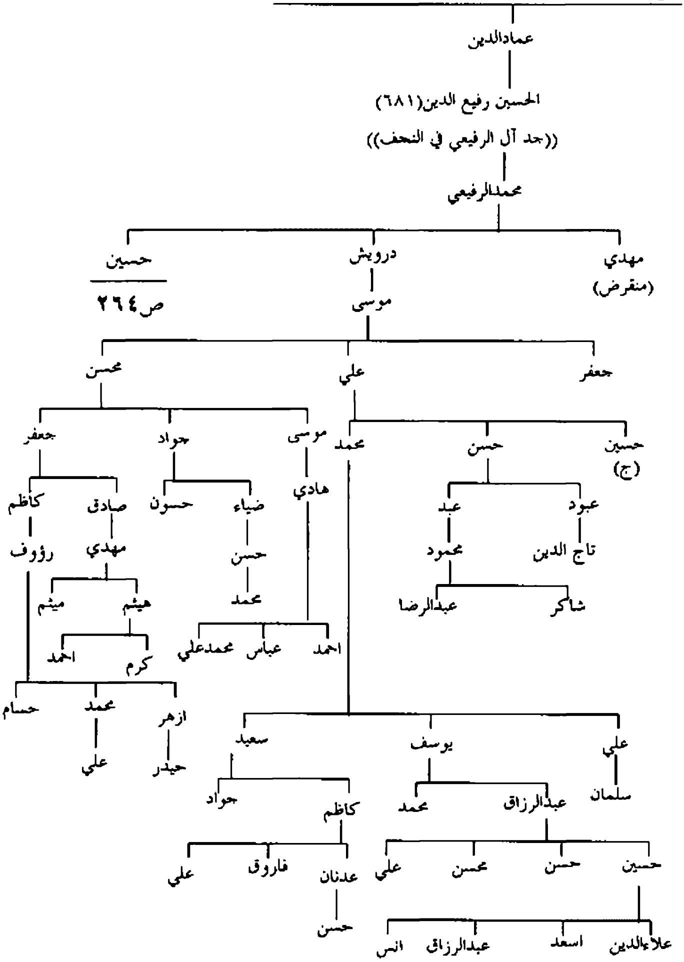

يتبع ص٢٦٣: اعقاب حسين بن محمد الرفيعي/ آل الرفيعي

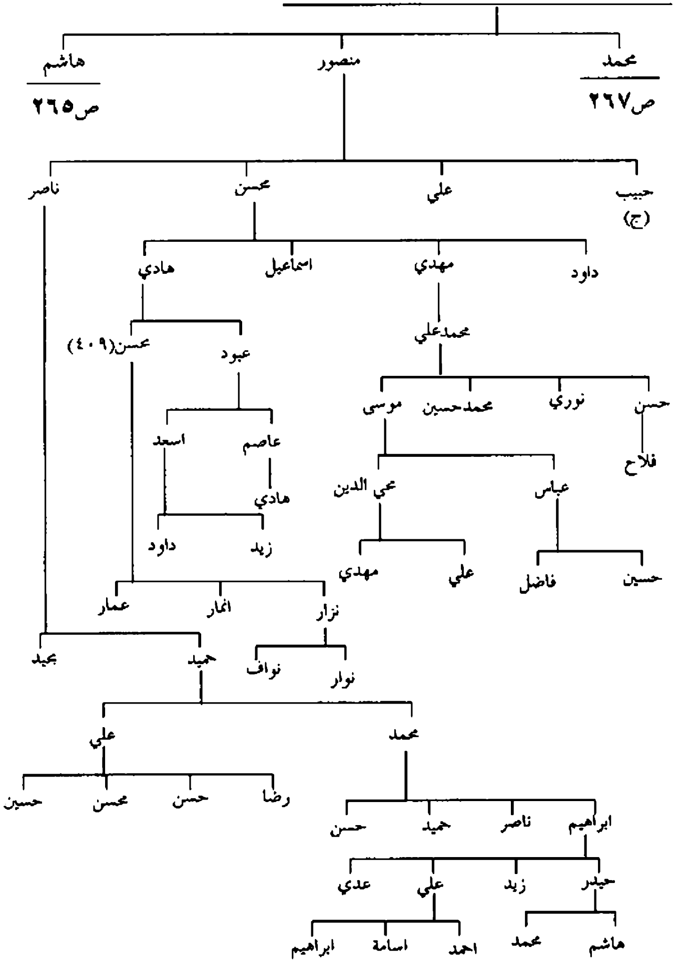

يتبع ص٢٦٤: اعقاب هاشم بن حسين/ال الرفيعي

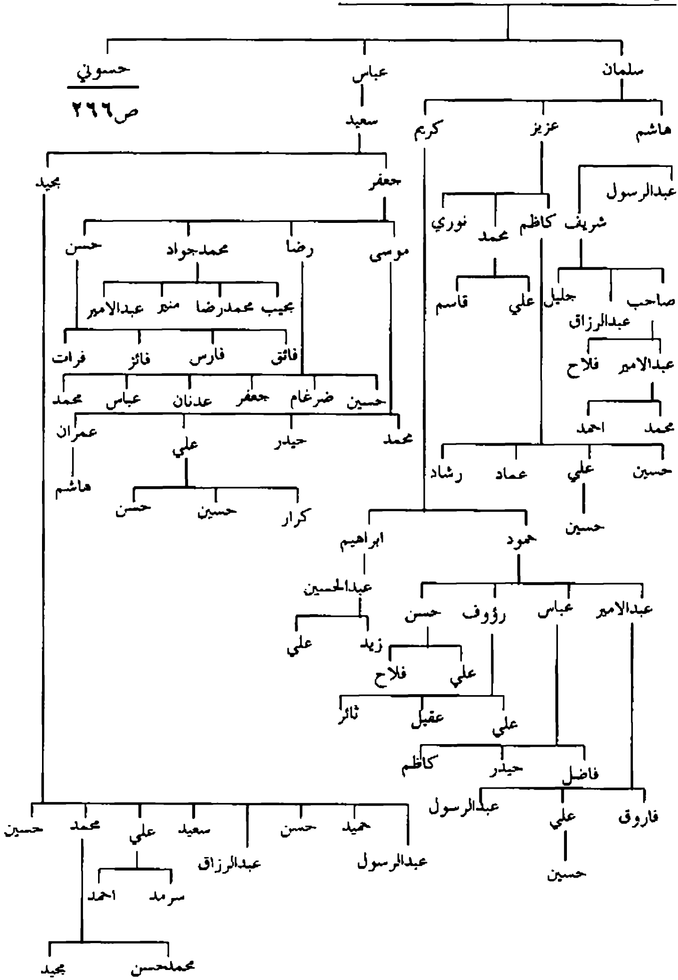

يتبع ص٢٦٥: اعقاب حسوني بن هاشم بن حسين/ال الرفيعي

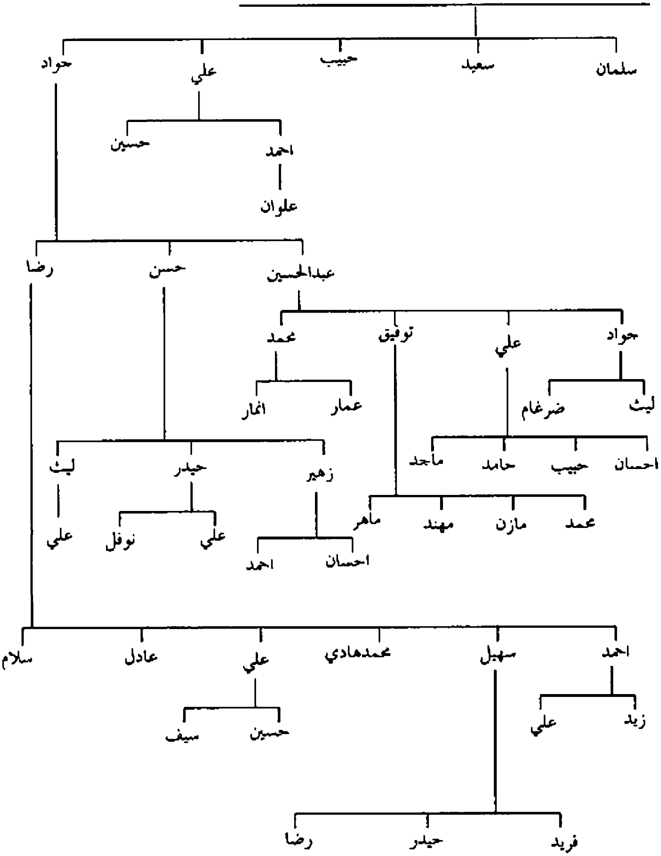

يتبع ص٦٤:اعقاب محمد بن حسين/ال الرفيعي

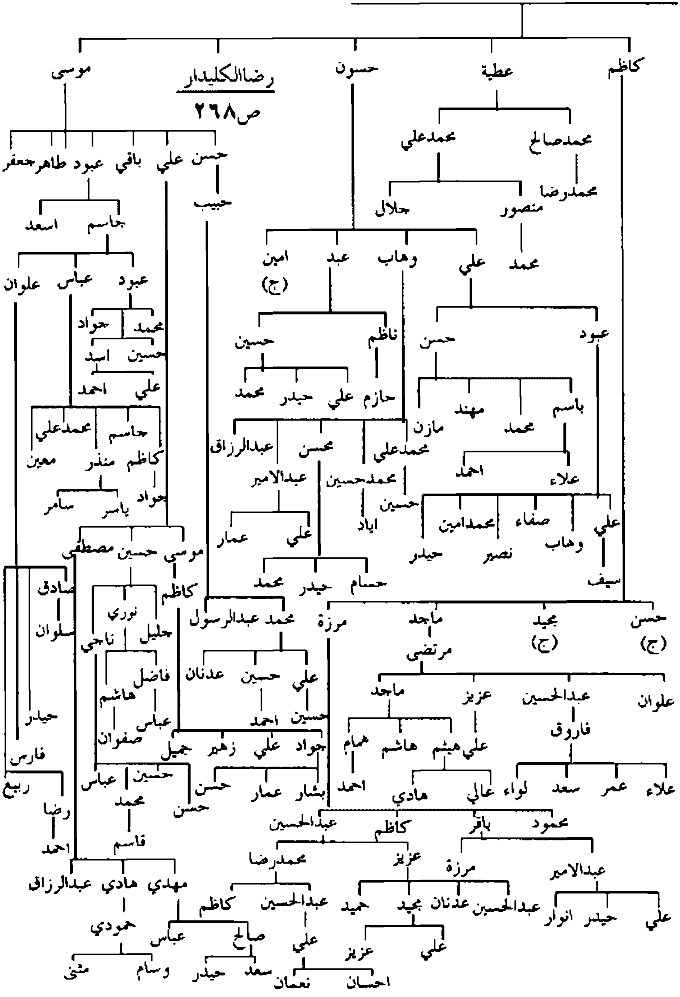

يتبع ص٢٦٧: اعقاب رضا الكليدار(٦٨٣) بن محمد/ال الرفيعي

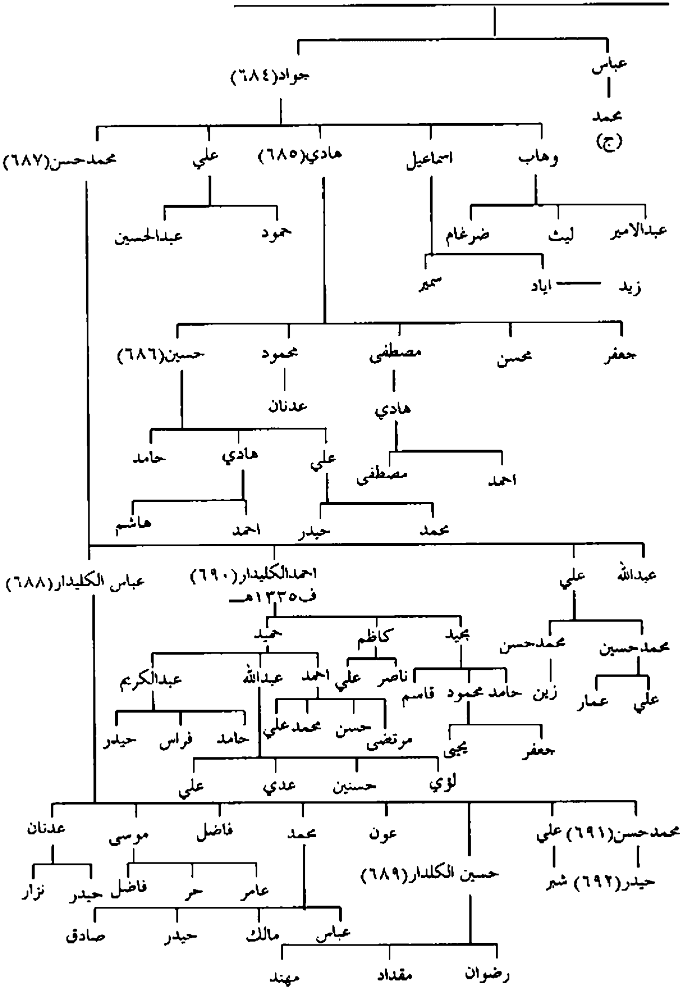

يتبع ص٢٥٢: اعقاب المحسن(٦٩٣) ابن ابراهيم العسكري ابن موسى أبي سبحة

- ابوالحسن علي
  - الحسين=المحسن(٦٩٣)
    - محسن (درم)
      - محمد
        - الحسن
        - الحسين
        - محسن
          - محمدعلي
        - علي
        - محمود
    - ابو اسحاق ابراهيم(٦٩٥)
      - الحسن=الحسين(٦٩٦)
        - القاسم ص ٢٧٠
        - علي
        - ابو ابراهيم موسى
- عقيل
- اسماعيل
- ابوالقاسم
- الحسين
- ابوالحسن

يتبع ص٢٦٩: اعقاب القاسم بن الحسن بن ابراهيم/ال عطوة/ال بزون

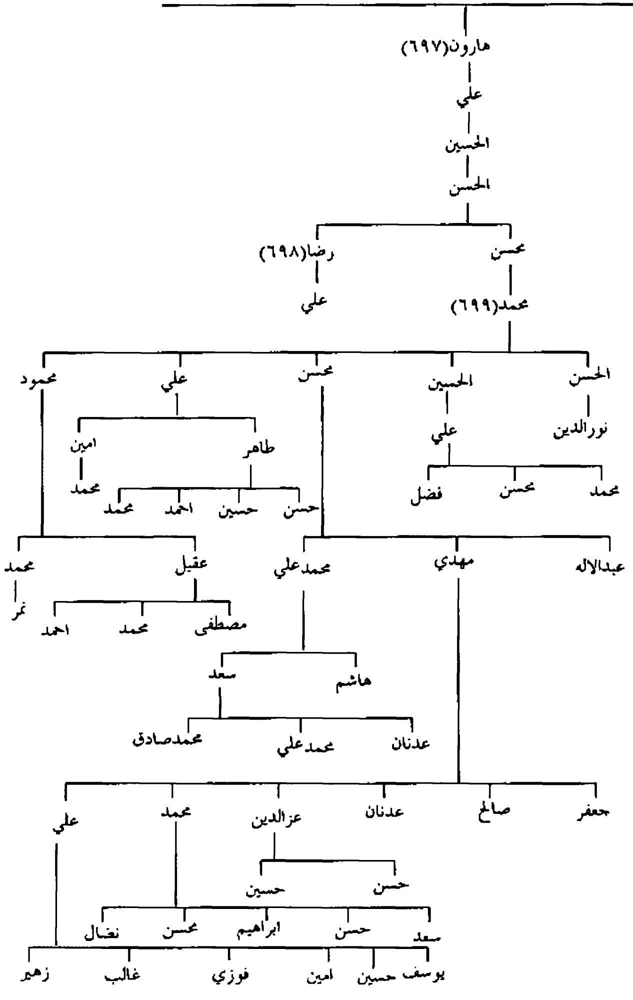

يتبع ص١٦٤: اعقاب محمد الاعرج(٧٠٢) ابن موسى ابي سبحة /ال الموسوي ببغداد

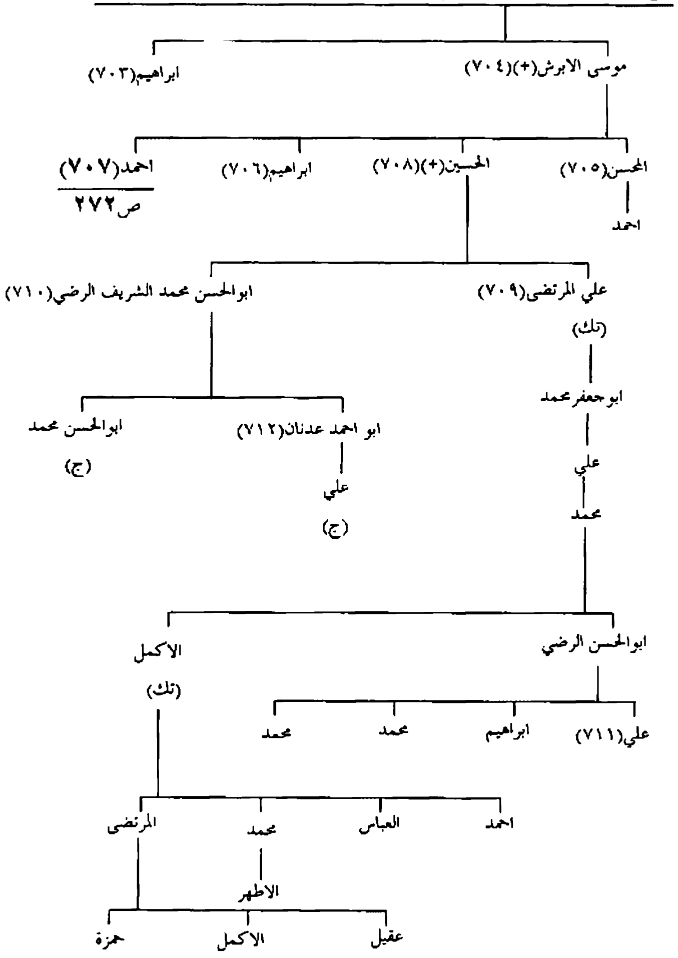

يتبع ص٢٧١: اعقاب احمد بن موسى الابرش

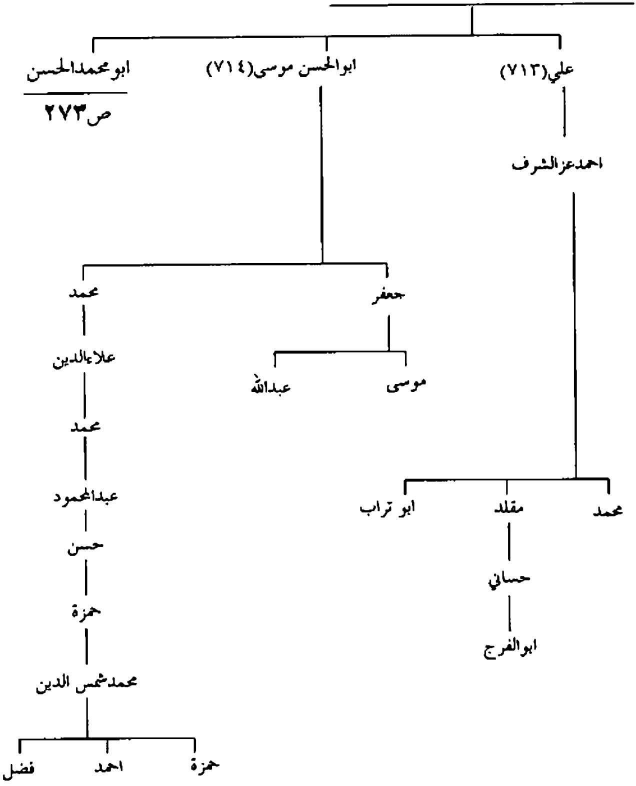

يتبع ص٢٧٢: اعقاب الحسن(٧١٥) ابن احمد بن موسى الابرش

- الحسين (طق+درم)
  - سعد ابوالبركات(٧١٦)
    - ابو محمدالحسن
      - ابوالبركات يحيى(٧١٧)
        - الاكمل (عقبه بالمشهد الغروي)
        - ابو محمدالحسن (عقبه بالمشهد الكاظمي) ص٢٧٤
      - ابوالمظفرهبةالله(٧٢٠) ص٢٧٥
    - معد
      - الحسن
        - معد(٧١٨)
          - الحسن قوام الدين(٧١٩)
            - المرتضى
          - علي (تذ)
            - المرتضى عزالدين
              - محمد
              - موسى
              - معد

(ذريته في خراسان)
- ابوالعز

يتبع ص٢٧٣: اعقاب الحسن(٧٢١) بن يحيى بن الحسن / آل صدر الدين

- علي (تذ)
  - محمد
    - عبدالله
  - عبدالله
- محمد (درم)
  - علي
    - ابراهيم
      - محمدسعدالدين
        - قطب الدين
          - سعدالله
            - نجم الدين
              - ابراهيم
                - محمدعمر
                  - علي
                    - محمد

محمد ـــ هاشم ـــ ابراهيم ـــ علي ـــ الحسين

الحسين
- زين العابدين ـــ محمد ـــ صالح ـــ صدرالدين محمد(٧٢٢)

يتبع ص٢٧٣ : اعقاب هبةالله بن الحسن بن سعد

- علي (تز)
  - محمد
    - هاشم
      - رمضان
        - عبد
          - شرف الدين
            - شعبان
              - ابراهيم
                - الحسين
                  - هاشم
                    - عيدان
                      - عاشور
                        - الحسن —— كرم الله —— ابراهيم
                          - محمود(٧٢٥)
                            - محمد
                            - علي (ج)
- محمد
  - جلال الدين ابوالحسن علي(٧٢٣)
    - ابو عبدالله الحسين صفي الدين(٧٢٤)
      - ابو جعفر محمد التاج (عمد) (عقبه في الحلة)
        - جلال الدين علي
        - نظام الدين سليمان
        - جلال الدين احمدالنبود
          - علي
          - مظفر

يتبع ص٨ : اعقاب رشيد بن ميرزا واعقاب محمد بن محمود /آل السيد مهدي

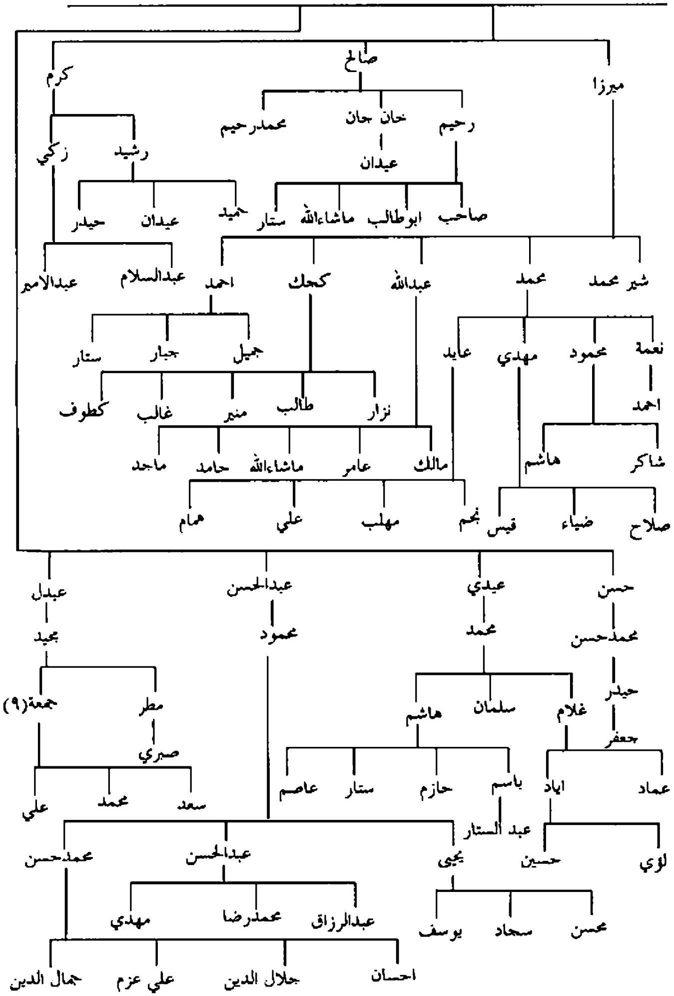

يتبع ص١٦٤: اعقاب احمد الاكبر (٧٢٦) ابن موسى ابي سبحة

- ابراهيم (عمد)
  - محمد
    - ابو احمد(٧٢٩) (جد بنو الازرق)
- الحسين العرضي (عمد)
  - القاسم(٧٣١)
  - حمزة(٧٣٢)
  - علي(٧٣٠)
- علي الاحول (عمد)
  - حمزة
    - احمد
      - حمزة القصير
        - علي
          - فضائل(٧٣٣)
            - رافع(٧٣٤) (جد آل رافع)

ص٢٧٨

يتبع ص٢٧٧: اعقاب رافع بن فضائل بن علي /آل رافع

- علي الزكي (طق)
  - ابو القاسم علي(٧٣٥)
  - الفاخر(٧٣٦)
    - محمد المرتضى(٧٣٧)
      - علي محي الدين
        - محمد شمس الدين
    - علي الزكي (طق+تز)
      - محمد النابغة
  - معد
    - الفقيه صفي الدين محمد(٧٤٠) (ض)
    - ابو الحسن جمال الدين علي(٧٣٩) (ث)
    - احمد(٧٣٨) (طق)
- فضائل (عمد)
  - ص٢٧٩

يتبع ص٢٧٨: اعقاب فضائل بن رافع بن فضائل /ال رافع

- الاكمل (٧٤١)
  - الاشرف
    - الرضي
- ابو الفتوح محمد (طق)
  - علي
    - ابو القاسم علي (قويسم)(٧٤٢)
      - النظام
        - يحيى
          - النضر
            - حسين سقامة
      - ترجم (طق+تذ)
  - موسى ص٢٨٠
- النفيس (طق)
  - علي (طق)
    - الحسن
      - علي مجدالدين
        - عبدالرحيم
          - عبدالرحمن
            - عبدالله
              - محمد (طق)

يتبع ص٢٧٩: اعقاب موسى (٧٤٣) أبن محمد بن فضائل

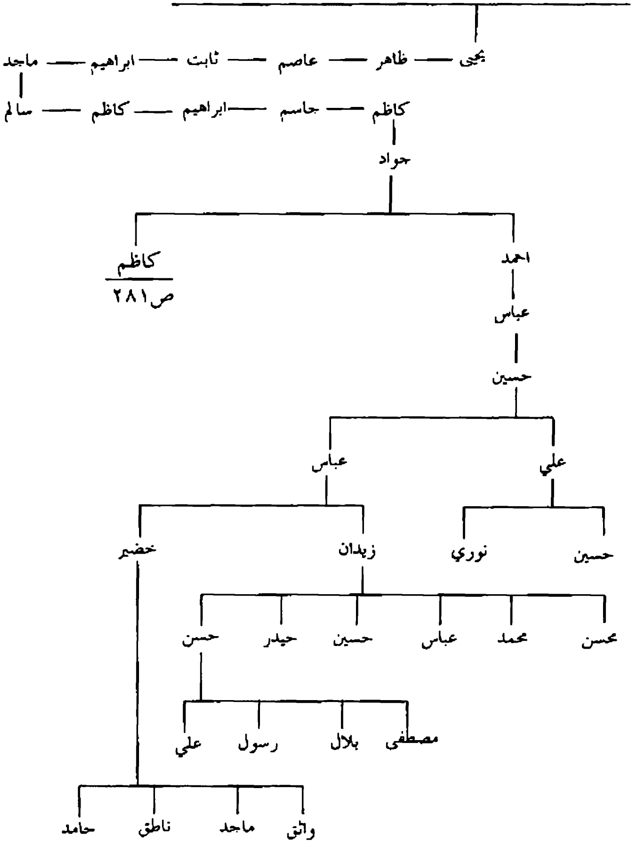

يتبع ص٢٨٠: اعقاب كاظم بن جواد بن كاظم /ال السيد جواد الموسوي

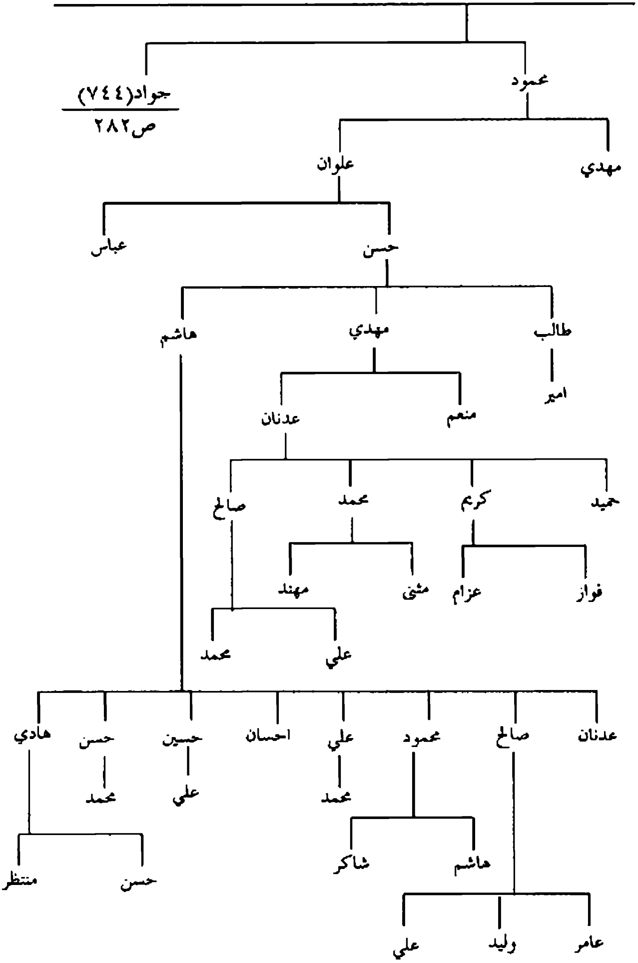

يتبع ص٢٨١: اعقاب جواد بن كاظم بن جواد /ال السيد جواد الموسوي

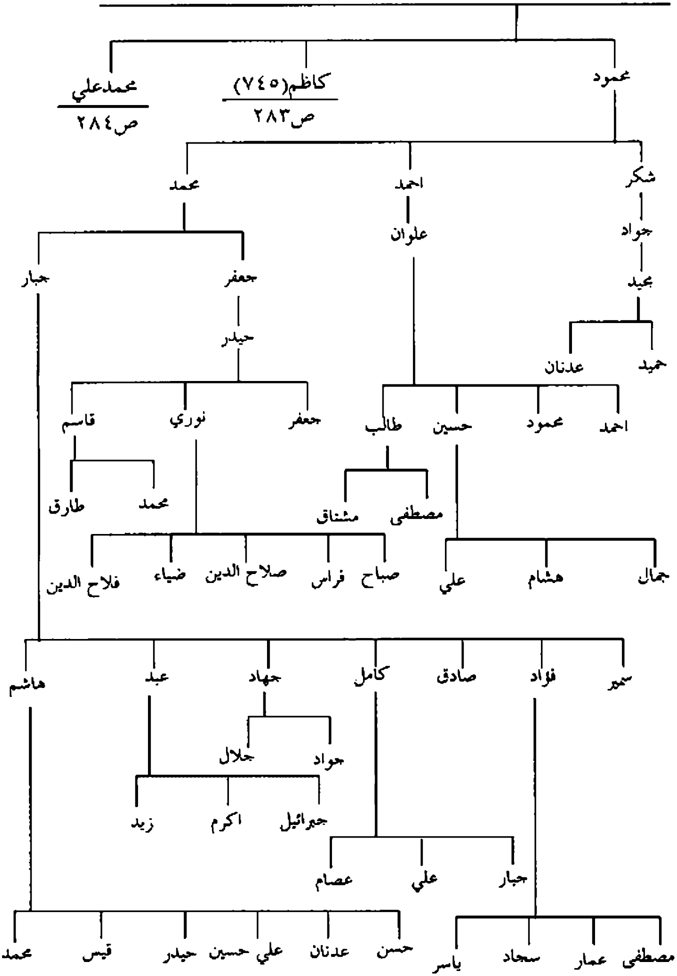

يتبع ص٢٨٢: اعقاب كاظم بن جواد بن كاظم /ال السيد جواد الموسوي

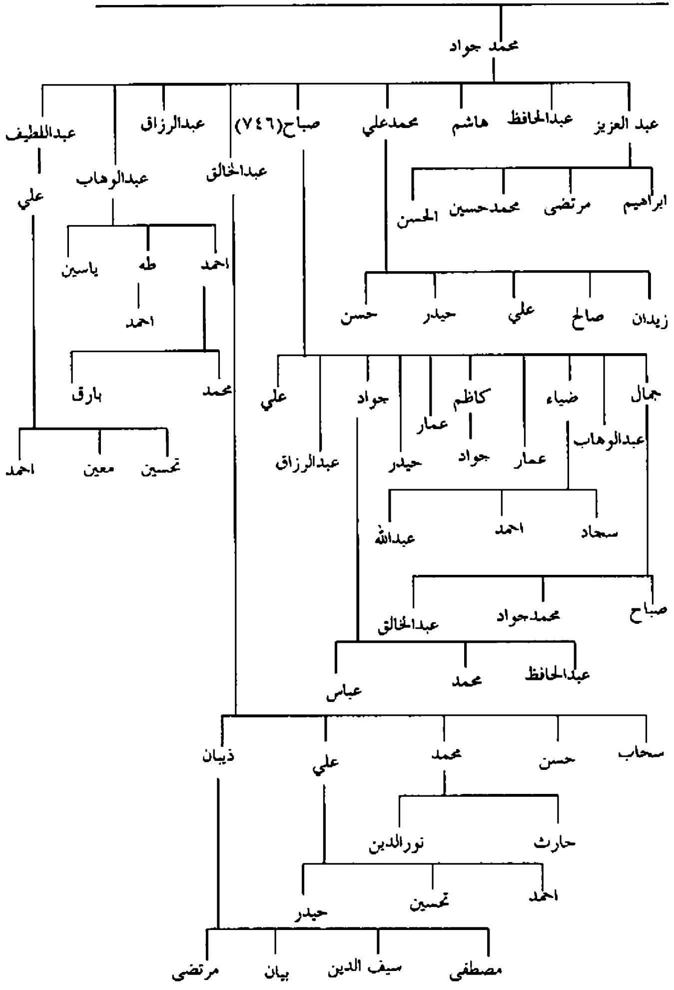

يتبع ص٢٨٢: اعقاب محمد علي بن جواد بن كاظم /ال السيد جواد الموسوي

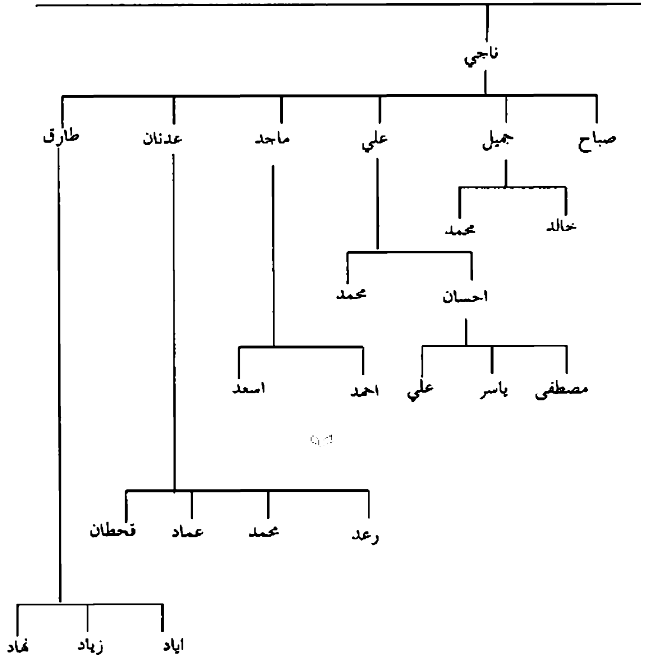

يتبع ص١٩٣: اعقاب علي شاهي (٧٥٥) ابن حسن / سادات زنجان / آل احتشام

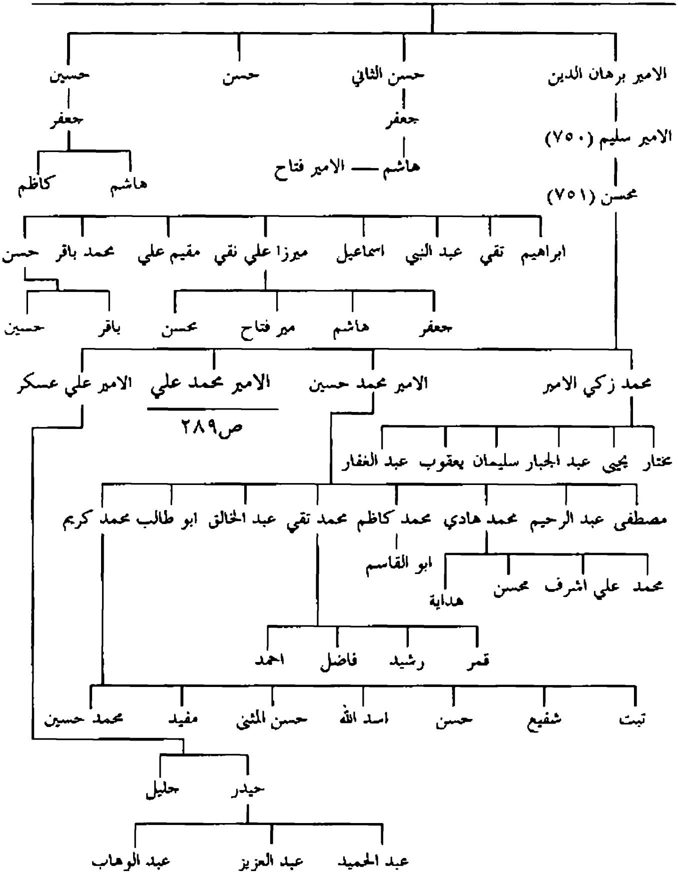

يتبع ص١٩٣: اعقاب محمود بن سليمان / آل السمين

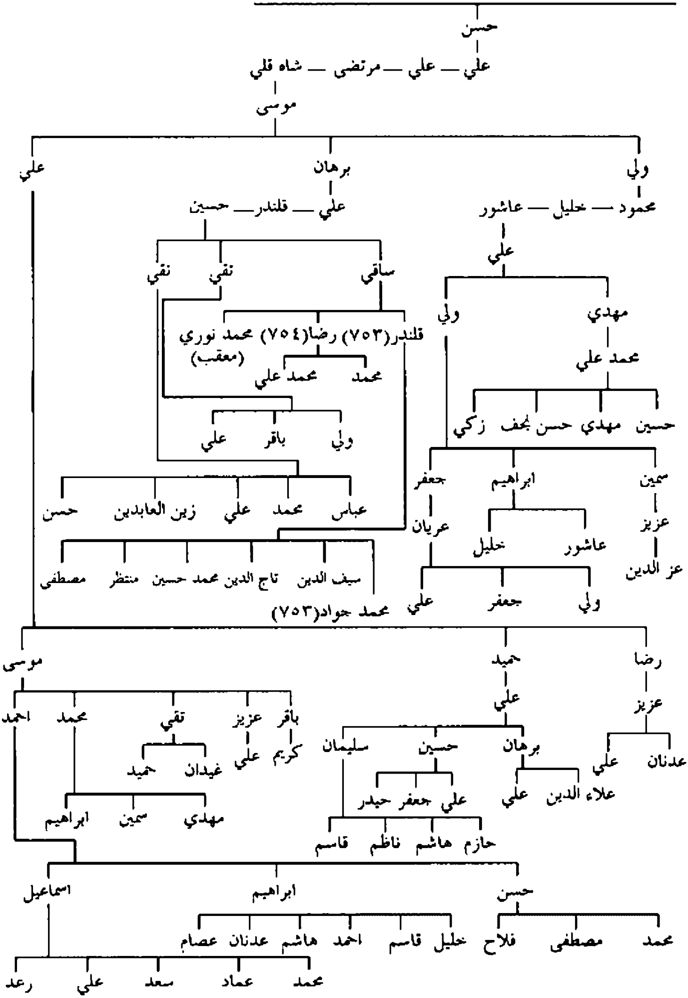

يتبع ص١٩٣: اعقاب داود بن سليمان بن احمد / آل السمين

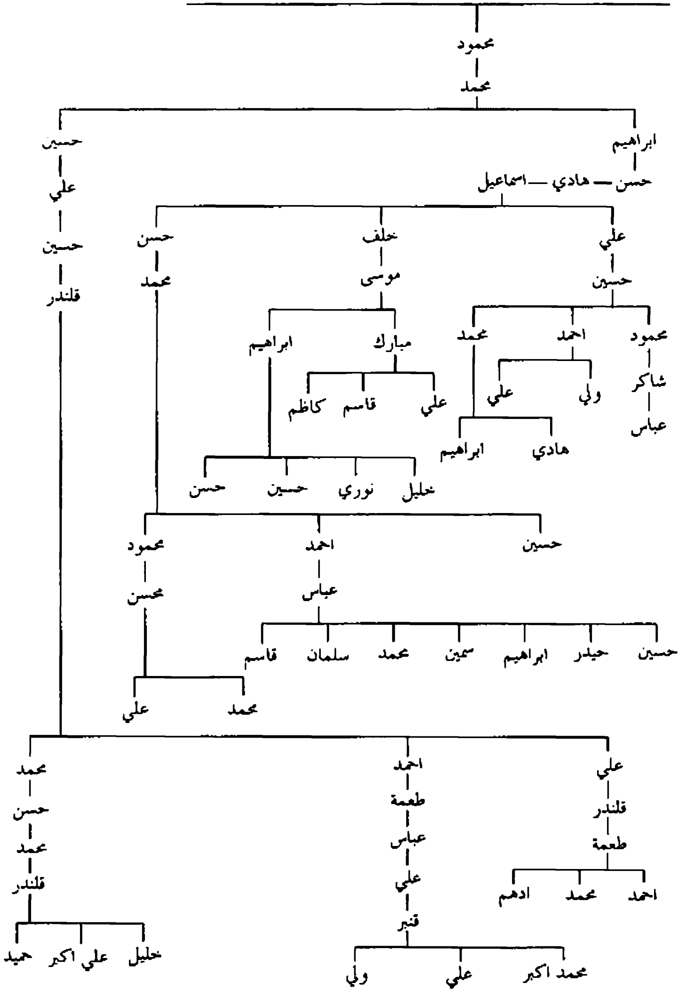

يتبع ص٢٨٧: اعقاب حسن بن محمد بن محمود / آل السمين

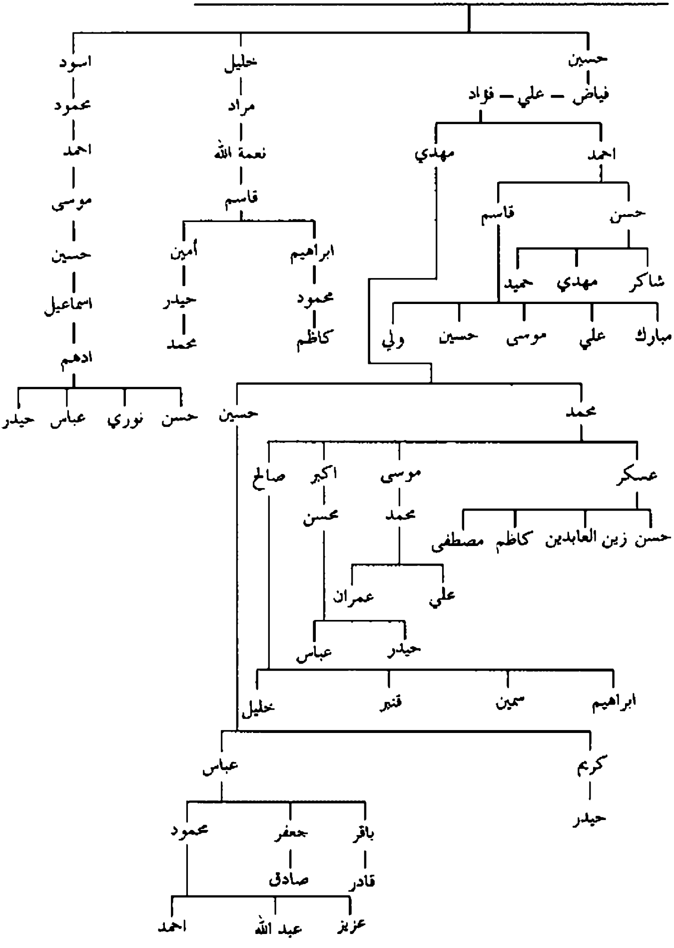

يتبع ص٢٨٥: اعقاب الامير محمد علي بن محسن آل احتشام

- ابو الحسن
  - محمد علي
  - برهان
- علي اصغر
  - علي اصغر
- يعقوب
  - حسين
  - ابراهيم
- ابي جعفر
  - عبد الصمد
    - جعفر (عالم فاضل)
    - علي احتشام(٧٥٢)
    - عبد الرحيم (عالم فاضل)
    - مهدي
  - عبد السلام
- محسن
- علي نقي
  - جعفر
    - محمد
  - عبد الرزاق
    - ميرزه
    - عبد الجواد
    - ابو الحسن
  - محمد باقر
    - محمد حسن
    - ابو القاسم
    - رضي الدين (عالم فاضل)
    - محمد علي
  - عبد الحسين
    - آغا بيكم
  - محمد صادق
- سليم
  - عبد العظيم
  - محمد باقر

يتبع ص١٦٤: اعقاب مرتضى بن نقد علي (علي نقي) بن مير علي / آل الاردبيلي

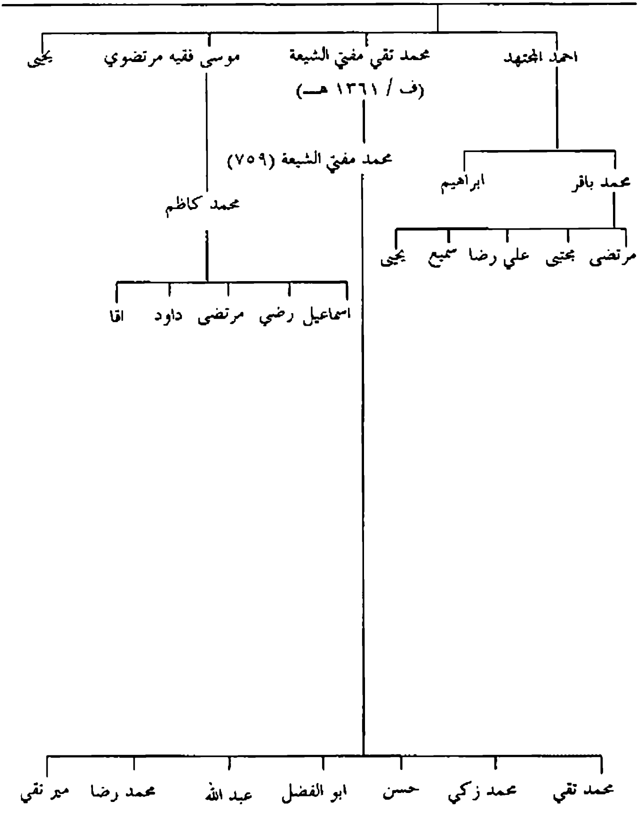

هوامش المشجر

هــوامــش المشجــر

١. الحمزة بن الامام موسى الكاظم (ع) : أستشهد بالري في عهد المأمون العباسي ، ودفن بها وله مرقد بارز متصل برواق مرقد السيد عبد العظيم الحسني (شاه عبــد العظيم) اتفقت كلمة علماء النسب على صحة نسب احفاد الحمزة بن الكاظم (ع) ووصفه بعضهم بالكثرة في عقبه ، على الهم في بــلاد العجم على الرغم من انه كان كوفيا كما نص عليه في (عمد) . وعلى الرغم من كثرتهم في البلدان لم استطع جمع الا اليسير عنهم لعدم اســتطاعتي النزول بين ظهرانيهم .

قلنا في ((المشاهد ١ / ١١١)) : توجد مراقد عديدة منسوبة للحمزة بن الامام موسى الكاظم (ع) وهي :

١. مرقده في مسجد الشجرة بالري متصل بمرقد السيد عبد العظيم الحسني ((شاه عبــد العظيم)) له مزار يتبرك به.

قال في ((تاريخ اولاد الاطهار / ص ١٧٧)) : (ان حمزة بن الامام موسى بــن جعفر مدفون قرب شاه عبد العظيم .

وتحدث التاريخ عن السيد عبد العظيم الحسني انه قصد الري لزيارة الحمزة هذا قادما من العراق .

قال المجلسي في (تحفة الزائر) : ان قبر الحمزة بن موسى بن جعفر في الري ، وايضاً ورد مثل ذلك في (تز).

٢. في مدينة قم مرقد مشيد ينسب الى الحمزة بن الكاظم (ع) عليه قبــه وله مزار قــديم الصنع.

قال في (تاريخ قم) ان قبر حمزة بن موسى في قم في محلة (شاه حمزة) وبقعته واســعة ، عليه قبة عالية. وايضا ورد مثله في كتاب ناسخ التواريخ .

٣. يوجد مرقد في ميدان شيراز ينسب للحمزة بن موسى الكاظم له مزار وتقصده الناس

للتبرك .

قال في (عمد/ ٢٨٨)): كان الحمزة كوفياً وهو المدفون بشيراز خارج باب اصطخر وله مشهد يزار.

قال في (بن) – بدايع الانوار – لميرزا مهدي التفرشي – : ان مدفن شاه زاده حمزة في ميدان شيراز .

٤. قال في ((العالم ٢ / ٣١)): قبره في بستان بـــ (سوسعد) احدى قرى (ترتسير) .

٥. في كرمان مرقد ينسب للحمزة بن الكاظم (ع)، قـــال في (لب) ، : لب الانســـاب والقاب الاعقاب للبيهقي ، ان حمزة بن الامام موســـى بـــن جعفر أمه ام ولد وهو في (سير جاه كرمان).

(قلت) : هذه جولة مع كتب التاريخ للفحص عن قبر الحمزة بـــن موســـى الكاظم (ع). و لم يرد فيها ان الحمزة مدفون في الاراضي العراقية ، بـــل خارجها، لذا فدعوى من يقول بان الحمزة هذا في ضواحي محافظة القادسية قولاً لا يمكن المساعدة عليه أبداً (انتهى ما قلنا في المشاهد).

لذا عندنا ان مرقد الحمزة قرب مرقد الشاه عبد العظيم الحسني بالري. ولا صحـــة لما ذهب اليه عوام الناس من ان مرقده في ضواحي محافظة القادسية او في ضواحي الحلة او في الرضوانية من توابع بغداد ، فانتبه وتدبر.

٢. علي بن الحمزة بن الامام موسى الكاظم (ع): قـــال في (عمد) : مضى دارجا وهو المدفون بشيراز خارج باب اصطخر ، له مشهد يزار.

٣. الحمزة بن الحمزة بن الامام موســـى الكاظم (ع) : جاء في تحفة الفاطميين في ذكر اصول قم والقميين ، ان صاحب كتاب جنة النعيم قال : حمزة الثاني وقد توفى بخراسان واعقابه في بلخ.

وقال في (طق) : حمزة الثائر بخراسان .

وقد ذكره في (عمد / طق) .

٤. **ابو القاسم بن حمزة بن الامام موسى الكاظم (ع)** : لقد ذكر الشيخ اغا بـــزرك الطهراني (قده) في (نق / ص٤٨ ١٠) ترجمة السيد عبد الحســـين اللاري ، ورفعه الى الامام بسلسلة فعدد واوصله بالامام بواسطة ابي العلا بن ابي القاسم بـــن حمزة الاصغر بـــن حمزة الاكبر بن الامام موسى بن جعفر (ع) فجعل (ابو العلا) أخاً الى علي بن حمزة بـــن حمزة ، وهذا عندنا صحيحٌ لان في (عمد) قال : ولعلي اخ و لم يذكر اسمه، ولابد الشيخ مؤلف (نق) قد وقف على دليل ، فدون ما وجده ، وبه عملنا. فعندنا سلسلة ابي العلا بـــن الحمزة هي صحيحة ، والله العالم .

٥. **عبد الرحيم بن محمد بن اغا بزرك** : وقـــد عرف بـــاللاري ، وبها عرفت ذريته فاشتهروا بآل اللاري.

٦. **عبد الحسين بن عبد الله بن عبد الرحيم اللاري** : عالم كبير ومجتهد فاضل وتقي ورع .

قال في (نق / ص ٤٨ ١٠)): (ولد في النجف ليلة الجمعة ثالث صفر سنة ١٢٦٤هـــ ونشأ نشأة عالية فتعلم المبادئ وقرأ مقدمات العلوم على بـــعض الافاضل ، ثم حـــضر على السيد محمد حسن المجدد الشيرازي والشـــيخ محمد حســـين الكاظمي ، والمولى لطف الله المازندراني ، والمولى حسين قلي الهمداني ، والمولى محمد الايرواني ، وغيرهم ، وبرع في الفقه وغيره براعة فائقة ، وتقدم على كثير من زملائه ، وحظي بعناية فائقة من كبار علماء عصره ومشـــاهير فقـــهاء وقـــته واعترفوا بمكانته وفضله ، وصدرت له الاجازات من مشـــايخه المذكورين جميعاً ، واختاره السيد المجدد من بين المئات من افاضل طلابه فبعثه الى لار في سنة ١٣٠٨هـــ فاقبلت عليه طبقات الناس ، وقصده طلاب العلم من داراب وسيرجان وجهرم واصطهبانات وشيراز وغيرها . طلبة اهالي جهرم في سنة ١٣٣٦هـــ فاجاهم وحـــل بـــين ظهرانيهم هاديا مرشدا ودليلا موجها الى ان انتقل الى رحمة الله في يوم الجمعة رابع شـــوال سنة ١٣٤٢هـــ عن ثمان وسبعين سنة .

خلف ثلاثة اولاد ، السيد عبد المحمد نزل شيراز وصار مرجعا فيها ، والسـيد علي الملقب بـ (آية اللاهي) وهو الذي قام مقام والده ، والسيد علي اصغر الملقب بركني نسبة الى جده ركن الدين).

وذكر له مؤلفات عديدة اكثرها لم يطبع منها (معارف السـلماني) في علم الامام ، ورسالة عقوبة حب الدنيا، واكسير السعادة . وغيرها .

٧.عبد الله الكبير بن علي بن حمزة : اعتمدنا بإلحاقه بعلي بن حمزة بناءً على الوثيقة المرقمة ٤٦٢ ، وهذه الوثيقة مهمة وغنية في معلوماتها ، وعليها صحة تأييدها من قبل علماء اجلاء منهم المحقق الحجة السيد عبد الرزاق كمونة رحمه الله .

وكذلك طبقاً لوثيقة فيها سقوط في سلسلتها النسبية ، الا انها مرفوعة الى عبـد الله الكبير هذا ، وهي برقم (١٩٥) تعود لاسرة آل السيد مهدي في بشتكو وبعضهم سـكن النعمانية وبغداد .

والحاصل يتصل بالمرتجم نسبيا اسـرة آل السـيد مهدي المشـار لها ، واسـرة آل ابي صبع .

٨. مهدي بن محمود بن احمد : يعرف بالسيد الاواه ، واسرته عرفت بعده بآل الاواه وبآل السيد مهدي ، كان يسكن منطقة بشتكو ضمن المنطقة الحدودية الشرقية بين العراق وايران ، وبها دفن ، وقد علمت بأن له مرقد بارز بها ، ولا زال منهم بالنعمانية وبغداد .

٩. جمعة بن مجيد بن عبدل : حضر قبل سنة (١٩٩٦م) في مكتبتنا ومعه وثيقة ، وبعد التحقيق فيها لاصلاح ما سقط منها ، ومقارنتها بالوثيقة المرقمة ٤٦٢ ، دونا اسرته ، وهو يسكن بغداد ويعمل في المجال الصناعي ، وبعد معرفته توطدت العلاقة معه، فوجدته متفانياً محباً ، واليوم لا نعلم عن اخباره اي شـيء ، ودوام الحال محال ، وانا لله وانا اليه راجعون ، والى الله المشتكى .

١٠. علي بن احمد بن محمود : ورد في وثيقة نسبية كتبت قبل سـنة ١٣٥٥هـ ،

وعليها امضاء عدد من علماء عصرها منهم الحجة الثبت المرحوم السيد عبد الرزاق كمونة ، وهي برقم (٤٦٢).

١١ . **عبد الله أبو صبع ابن هاشم بن جعفر** : عرف بابي صبع لكرامة وقعت له توفي سنة (١٢٨٠)هـ في نواحي الحلة القريبة من واسط ، ودفن في النجف الاشرف ، واقام سواد الناس لمحل اقامته مقاماً هناك ، وقد ذكر في الوثيقة رقم ٤٦٢ وذريته عرفوا بآل الموسوي اليوم الا ان لقبهم السابق هو آل ابي صبع ، وهم من سكنة قضاء الحي التابع لواسط ، وقد هاجر بعضهم في مطلع القرن العشرين الى بغداد ولا زالوا فيها ، وقد اخبرتني ذريته أن له كرامات تناقلها اولاد منطقته .

١٢ . **سعد بن كريم بن نصر الله** : من السادة آل ابي صبع الموسوي يسكن بغداد حاليا، متفانيا في حب الخير ، وهو صهر صديقنا والمعتمد عندنا الحاج عبد علي ابي رسول الزرباطي البغدادي رعاهما الله تعالى .

١٣ . **القاسم بن الحمزة بن الامام موسى الكاظم (ع)** : ابو محمد القاسم معقب وذريته في الري ، وطبرستان ودامغستان ، قال في منق): بخراسان اولاد القاسم بن حمزة بن موسى الكاظم (ع) .

وقال في (عمد) واما القاسم بن حمزة بن الكاظم(ع) وفيه البقية ويعرف بالاعرابي وامه ام ولد .

١٤ .**طاهر بن الحسين بن علي** : ذكره في (الاساس) على انه ابن احمد المجدور بن محمد الاعرابي ابن القاسم بن حمزة بن الامام الكاظم (ع) ، بينما في (طق) جاء كما هو محرر هنا ، فلاحظ الفرق بين المصدرين ، وقد اعتمدنا على ما ذهب اليه (طق) لانه اقدم عهدا بفترة كبيرة من (الاساس).

١٥ .**حمزة صدر الدين بن حسن بن محمد** : قال في (عمد /٢٩): صدر الدين حمزة، الدفتردار زمن السلطان اولجايتو سملت عينه في واقعة الوزير سعد الدين الساوي .

وجاء في هامش الطبعة الثانية في النجف ، نقلا عن هامش المخطوطة ما يلي :
(قبره – صدر الدين حمزة – بتبريز بسرخاب يعظم ويزار).
وذكرناه في ((المشاهد ١ / ١١٣)).

وذكره في (مشهد / ٥٩) وقال : ذكره السيد حسين بن مساعد الحسني في تعليقه على عمدة الطالب ، ان قبره بتبريز سرخاب يعظم ويزار .

قلنا في ((المشاهد ١ / ١١٤)): (قلت) : ورد في (مشد/٥٩) ان صدر الدين حمزة المعروف بالدفتردار وهو ابن محمد بن القاسم بن حمزة بن الامام موسى الكاظم (ع) ، وواضح ان هذا فيه وسائط ساقطة ، والا يكونان اثنين باسم حمزة صدر الدين الدفتردار ، احدهما الجد والاخر حفيد متأخر له ، وهذا لم يذكره مؤلف (بحد/١١٧) المطبوع ، ولا مؤلف (عمد/٢٢٩). إذاً الاسم واحد والسقوط من قلم مؤلف (مشد) واضح.

١٦ . **محمد بن موسى بن محمد** : قال في (عمد/٢٢٨): (فمن بني محمد بن القاسم بن حمزة ، قيل وهو الاعرابي ، ابو جعفر محمد بن موسى بن القاسم بن حمزة بن الكاظم (ع) خدم ملوك آل ساسان وعاشر كتابهم ووزراءهم وله شعر .

١٧ . **محمد بن زيد بن جعفر** : قال في (عمد/٢٢٩) : احمد بن زيد الملقب سياه بن جعفر بن العباس بن محمد بن القاسم بن حمزة بن الكاظم (ع) كان مقيما ببغداد وولد فيها اولادا منهم محمد المدعو بالزنجار، وله ولد يقال لهم بنو سياه.

١٨ .**احمد المجدور بن محمد بن القاسم** : ورد ذكره في مصادر الاثبات التالية : (بحد ، طق ، عمد ، تز). وذكروا له ذرية .

١٩ . **جعفر بن اسماعيل بن احمد** : توجد عندنا وثيقة رفع بها نسب السيد اسد الله الرشتي الاصفهاني صاحب القناة الاتي ذكره، الى جعفر هذا ، و لم اجد له ذكراً في (عمد) او (تز).

٢٠. محمد باقر بن محمد تقي بن محمد زكي : السيد محمد تقي الاصفهاني المشـــهور بحجة الاسلام وبهذا اللقب عرفت اسرة واسعة في ايران موطنها اصفهان اليوم.

ولد ١١٧٥ في قرية (جزرة) من قرى رشت من نواحي طارم العليا بينها وبين رشت عشرة فراسخ . هاجر الى العراق عام ١١٩٢هـــ فحضر في كربلاء على الاســـتاذ الاكبر محمد باقر البهبهاني ثم على السيد علي صاحب الرياض وفي سنة ١١٩٣ نزل بـــالنجف (اذ كانت في اوج عظمتها العلمية) فحضر على السيد مهدي بحر العلوم والشيخ الاكبر جعفر كاشف الغطاء . ثم سافر الى الكاظمية فحضر بحث السيد محسن الاعرجي الى ان بلغ درجة سامية ومكانة عالية بعد ثمان ســـنين من وروده العراق فعاد الى قـــم فتلمذ على صاحـــب (القوانين) الميرزا ابي القاسم القمي ثم سافر الى كاشـــان فحـــضر بحث صاحـــب (جامع السعادات) المولى النراقي. وفي عام ١٢٠٦هـــ نزل اصفهان فسكنها فتألق نجمه وحـــصل على الرياسة العامة والمرجعية الكبرى ، وكان كثير الاهتمام لقضاء حـــوائج الناس وانجاز طلباتهم ومساعدة اهل العلم والفقراء من الناس .

توفي في (٢-ع٢-١٢٦٠) وقـــــد ترك آثاراً علمية مهمة منها : مطالع الانوار ، جوابات المسائل ، تحفة الأبرار ، القضاء والشهادات ، الشكيات ، الزهرة البـــاهرة وغيرها اوردها الشيخ الرازي في الذريعة .

وقد تخرج على يده فطاحل العلماء ومراجع الدين ، وقد اجازهم بـــالرواية واعترف لهم بالدراية .

ترجمته كثير من كتب التراجم منها : كر : ص١٩٢ ، رض ، نجوم السماء ، التكملة للسيد الصدر ، قصص العلماء للميرزا محمد التنكابني، مظاهر الاثار للشيخ شـــريعتمدار ، تأريخ اصفهان للجابري حسن خان ، تذكره القبور للشيخ عبد الكريم الجزي .

٢١. اسد الله بن محمد باقر : السيد اسد الله الرشـــتي الاصفهاني ، ولد في اصفهان

سنة ١٢٢٧هـ ، ونشأ بها ، وبعد ان اخذ المقدمات في بلاده هاجر الى النجف، فتخرج على يد الشيخ العلامة محمد حسن صاحب (الجواهر) ثم عاد الى اصفهان سنة ١٢٦٠هـ وهي سنة وفاة والده زعيم ايران ، و لم تمض مدة الا وهو الزعيم والرئيس الديني والمرجع في اصفهان .

توفي سنة ١٢٩٠هـ في كرند وهو في طريقه لزيارة العتبات المقدسة ، فنقل جثمانه الى النجف الاشرف ، ودفن بالصحن الحيدري الشريف في احدى حجراته.

وله آثار علمية ذكرها الشيخ الرازي في الذريعة منها :

كتاب في الرجال ، كتاب في الغيبة ، مناقب الائمة ، منتخب المناقب ، وغيرها .

وأهم عمل خيري قام به هو اكمال وصول ماء الفرات الى النجف سنة ١٢٨٨هـ اذ ان الوزير يحيى خان اصف الدولة النيشابوري الاصل نزيل لكنهو من بلاد الهند وزير لمحمد شاه وله اثار خيرية كثيرة منها : شق نهر الهندية فقد بذل الاموال الطائلة لحفر هذا النهر من الفرات وايصاله الى النجف ، فجمع القبائل واجزل عطاءهم ففتحوه من المسيب وحفروا وسط الجدول نهرا واوصلوه الى النجف وذلك سنة ١٢٠٨هـ ، وقد ذكر ذلك في كتاب بستان السياحة ص٥٧٢ ، ورياض السياحة ص٣٠٩، ثم بعد ذلك حدثت امور تلف على اثرها النهر ، ثم جاء عهد الشيخ محمد حسن صاحب الجواهر – جد آل الجواهري – في العراق وكان سكان النجف في اشد الحاجة لمياه الفرات قام بشق نهر من نهر الهندية المار الذكر فاوصله الى النجف واجرى فيه الماء ولما قرب وصوله للمدينة توفي الشيخ الجواهري سنة ١٢٦٦هـ فوقف العمل بالنهر ومن هنا اكمل المترجم السيد اسد الله الاصفهاني العمل في سنة ١٢٨٢، وواصل البذل في سبيل ذلك حتى سنة ١٢٨٨ اذ جرى الماء داخل المدينة ووصل الماء لسكانها فسر اهل البلد وكان يوما مشهودا ارخه الشعراء ، وقد شرح ذلك في المآثر للمراغي .

٢٢. **محمد بن موسى بن احمد** : ذكره في (بحد ، عمد) ، ووصف بانه (نقيب وجيه بطوس) .

٢٣. **سليمان بن محمد بن موسى** : ورد ذكره في وثيقة عندنا رفع بها نسب بعض الموسويين من ذرية الحمزة بن الكاظم (ع) ، وهذه الوثيقة كتبت طبقاً لسند هؤلاء النسبي الذي عليه تواقيع علماء عصره .

وبناء على هذا دونا للمترجم هذا الخط .

٢٤. **محمد بن اسماعيل بن محمد** : جاء في (تز) هكذا : (محمد بن محمد بن محمد بن اسماعيل) والظاهر ورد لفظ (محمد) مرتين زيادة قد تكون من النسخ ، والله اعلم .

وقد ذكرت مصادر عديدة سلسلة نسب نازلة من محمد بن اسماعيل وقد جاء (محمد) مرة واحدة فقط ، سيما وان هذه السلسلة هي لرجال شهرتهم مستفيضة وقد ذكرهم التاريخ ، وهم شاهنشاهات ايران ، وتراجمهم اكثر من ان توصف .

٢٥. **سلطان حيدر بن صفي الدين اسحاق** : تعرف اسرته في باكستان بذرية السيد سلطان حيدر قلندر .

ذكرنا هذا الخط من وثيقة قديمة يحتفظ بها بعض من ينتسب للسيد المترجم.

٢٦. **مطلب بن شاه عباس بن محمد** : ذكرناه وذريته طبقا لوثيقة قديمة برقم (٥٢٦) وهي في غاية الاهمية لوجود مادة علمية يحتاجها عدد من السادات .

٢٧. **شاه صفي بن شاه عباس الاول** : ورد في (تز) لفظ (صفي) مكررا كالاتي : الشاه صفي بن امير زاده صفي . والظاهر انه اسم واحد ، اذ ان معظم من كتب عن السادة الصفوية ذكر لفظ (صفي) مرة واحدة ، فلاحظ (الاساس) مثلاً.

٢٨. **علي بن بندر بن عريان** : كان يسكن كركوك وله بها عقب .

٢٩. **الطّيف بن جواد بن حسين** : باسمه عرفت ذريته ، وهم يسكنون منطقة الخُمس من

توابع ناحية غماس من اعمال القادسية .

٣٠. عبد زيد بن الطيف بن جواد : تعرف ذريته بآل عبد زيد الان ، وقد حضر الى مكتبتنا حفيده السيد عبد الامير بن يحيى بن عبد زيد وقـــدم تفصيلا عن ذرية جده السـيد الطيف ، وعلى ما قدمه عن المتأخرين منهم اخذنا ، وهم لازالوا يسكنون بمنطقة الخمس .

وقدم السيد عبد الامير ما يثبت صحة دعواه ، اذ اصطحب معه وثيقة مهمة قديمة بها اسـم جده وسلسلة نسبه ، وهي عندنا الان برقم ٥٢٦ .

٣١. جار الله بن حسين بن علي : تعرف ذريته بآل جار الله ، مساكنهم ضواحـي ناحية الدغارة من توابع القادسية.

حضر عندنا منهم السيد عبود بن كاظم بن حمادي بن جار الله المذكور ، ومعه محضر موقع من ابناء عمه آل عبد زيد يؤيد صحة التحاق آل جار الله في سلسلة نسبهم.

٣٢. غياث الدين بن ابراهيم بن علي : ورد في وثيقتين عندنا قد دونتا على سندين نسبيين عند اصحابهما من اهالي ايران ، وقد وقعوا جملة من علماء عصرهما على صحة الانتســاب. وعليهما اعتمدنا في هذا التدوين. علما بان من ذرية السيد المترجم سادة اجلاء قد جمعوا بين الرئاسة العلمية والاجتماعية كما ستقرأ في تراجم احفاد السيد المترجم.

٣٣. ميرزا محمد مهدي ابو القاسم الشهرستاني : من اجلة علماء عصره واشهرهم علما وورعاً ، ولد في اصفهان حدود سنة ١١٣٠هـ ، ونشأ بها .

قال في (مع ٣ / ٨٤): وحدث مشايخنا الاجلة انه كان صبيا في حـادثة في الافاغنة بأصفهان وقتلهم للصفويين بالجملة ، هاجر شابا الى العراق واقام ببلدة كربلاء المقدسة في الجانب الشمالي الغربي منها بمحلة (آل عيسى) احدى محلاتها الاربع ، وحـضر على وجوه اهل الفضل والمدرسين ثم تتلمذ على مشاهير العلماء واقطاب الدين والمذهب واصبـح يعد من اجلاء العلماء واعاظمهم ووجوه الفقـهاء واكابـرهم الى جانب عظيم من القداسـة

والورع والتقوى ، وكان معاصرا الى السـيد محمد مهدي بحر العلوم الطباطبـائي النجفي والشيخ الاكبر جعفر كاشف الغطاء والشيخ حسين نجف الكبير ، والشيخ مهدي النراقـي صاحب اللوامع ، والسيد علي الطباطبائي الحائري صاحب الرياض ، والشـيخ اسـد الله الدزفولي صاحب المقاييس ، والميرزا ابو القاسم القمي صاحب القـوانين ، والسـيد محمد جواد العاملي صاحب مفتاح الكرامة ، والسيد محسن الاعرجي الكاظمي صاحب المحصول ونظرائهم .

حدث الاساتذة انه هو الذي صلى على جنازة السـيد محمد مهدي بحر العلوم المتوفى بالنجف حيث جاء من كربلاء عائداً له فوجده قد توفى وجنازته في الصحن الغروي متهيأة للصلاة عليها فلما قدم الشهرستاني قدمه علماء النجف لجلالته واختصاصه ببحـر العلوم ، وقيل ان بحر العلوم أخبر بان السيد مهدي الشهرستاني هو الذي يصلي عليه وكانت كرامة لبحر العلوم . تتلمذ على الاغا باقر بن الافضل محمد اكمل الشـهير بالوحـيد البهبـهاني الحائري المتوفى سنة ١٢٠٦هـ وعلى الشيخ يوسف البحراني صاحب الحدائق والشـيخ مهدي الفتوني النجفي المتوفى سنة ١١٨٣هـ ويروي بالاجازة عنهما .

تتلمذ على يده الشيخ احمد النراقي صاحب المستند والعوائد المتوفى سنة ١٢٤٥هـ ، والشيخ محمد علي التبريزي الخبوشاني المتوفى في بلدة خبرشان ونقل جثمانه الى خراسـان (٢٣) رمضان سنة ١٢٣٦هـ والشيخ احمد زين الدين الاحسائي ، وقد اعطاهم الاجازة في الراوية .

ودرس عنده ايضا السيد دلدار علي الهندي النصير أبادي المتوفى سنة ١٢٣٥هـ .

وقد حصل على الاجازة من السيد عبد الله شبر المتوفى سنة ١٢٤٢هـ ، والسيد عبد المطلب الجزائري ، والسيد صدر الدين محمد العاملي المتوفى سنة ١٢٦٣هـ ، والشيخ محمد حسن بن عبد الرسول التبريزي الزنوزي المتوفى سنة ١٢٢٣هـ صاحب كتاب رياض الجنة

، والشيخ اسد الله التستري الكاظمي صاحب المقاييس المتوفى سنة ١٢٣٤هـ ، والسيد ابو القاسم جعفر الموسوي الخوانساري ، والشيخ محمد علي بن الاغا محمد باقر الهزارجريبي المتوفى سنة ١٢٤٥هـ ، والميرزا مهدي بن الميرزا محمد تقي التبريزي ، والملا محمد فاضل السمناني ، والسيد جواد العاملي النجفي صاحب مفتاح الكرامة المتوفى سنة ١٢٢٦هـ ، والسيد محمد باقر بن السيد محمد تقي المشهور بحجة الاسلام الاصفهاني المتوفى سنة ١٢٦٠هـ .

اما مؤلفاته فهي : المصابيح في الفقه ، والفذالك في شرح المدارك ، وحاشية على المفاتيح ، وتفسير بعض سور القرآن .

توفى في كربلاء سنة (١٢١٦)هـ .

ترجمته مصادر عديدة ، اخذنا منها (مع / ج٣ ص٨٤) وتصرفنا بها .

٣٤. ميرزا محمد حسين بن الميرزا محمد مهدي بن ابي القاسم الموسوي الشهرستاني الحائري المعروف باغا بزرك: من علماء عصره في كربلاء ، كان صهر العلامة الاغا محمد علي الكرمنشاهي – ابن الوحيد البهبهاني – على بنته كما ذكره ولد السيد الميرزا جعفر الشهرستاني في رسالة (انساب الوحيد البهبهاني) المذكورة في (الذريعة ٢ / ٣٨٨).

كان من مراجع عصره القائمين بالوظائف الشرعية في كربلاء وكان جيد الخط للغاية ، كذا جاء في (كر / ٤٣٢).

توفى بالحائر بعد سنة (١٢٢٥)هـ ، وترك به ابناءً اجلاء ساروا على خطى والدهم وجدهم.

٣٥. ميرزا محمد جعفر بن ميرزا محمد حسين الشهرستاني الحائري : قال في (كر/٢٤٨) : من فقهاء كربلاء الاعلام في عصره ، رأيت في (مكتبة الشيخ عبد الحسين الطهراني) الموقوفة في (١٢٨٨) بعد وفاة صاحبها بعامين – عدة من رسائل المترجم في جواز

البقاء على تقليد الميت ، وفي الغيبة ، وفي العصير ، وفي نجاسة المرق الواقعة عليه قطرة من الدم حين غليانه ، ورأيت له في (مكتبة السيد الميرزا علي الشهرستاني ، المتوفى (١٣٤٤) كتاب انساب الوحيد البهبهاني) وذريته واتصالهم بالسلسلة المجلسية ذكرته في (الذريعة ٢ / ٣٨٨) وفيها له ايضا رسالة في دفع شبهة في موقوفة الميرزا فضل الله الشهرستاني باصفهان وغير ذلك ، فرغ من بعضها في (١٢٥٩) وتوفى (١٢٦٠) كما حدثني به السيد محمد علي هبة الدين الشهرستاني .

٣٦. الحسن بن الامام موسى الكاظم (ع) : ذكر اكثر العلماء ان الحسن بن الامام الكاظم (ع) معقب ، دونوا في مبسوطاهم ومشجراهم فرقاً وغصونا لذريته.

ومن تلك المصادر التي اوردت ما قلناه هي : (منق ، بد، كشص، بحد، طق).

وقد وقفت على وثائق وكتب قد سجلت بعض فروع ذرية الحسن ، ككتاب زهرة المقول للنسابة السيد علي بن شدقم من اهالي القرن التاسع الهجري وجدي الأعلى للسيد علم الدين علي ابن النسابة جلال الدين عبد الحميد آل فخار الموسوي ، وقد اورد نسبهم .

وهنالك بعض من يقول بان الحسن في عقبه خلاف ، او مقل ، والذي يتأمل تصحر يحاقهم يجد التردد فيها واضحاً.

كما هناك قائل بان الحسن لا عقب له .

اما المتأخرون فذهب معظمهم الى ان الحسن معقب ، ومن هؤلاء : ابو بكر بن عبد الرحمن ، وعبد الرحمن بن جعفر الكتابي ، ومحمد بن علي السويس ونعمة الله الجزائري ، والسيد شهاب الدين المرعشي ، والشيخ صاحب الذريعة ، والسيد عبد الرزاق كمونة النجفي ، والسيد حسين البراقي النجفي الحيدري ، والسيد مهدي الوردي الكاظمي والسيد محمد علي الروضاتي ، وآخرون لا يخطر ببالي الان اسماؤهم.

وعندي ان الحسن معقب الا انه مقل بل ومقل جداً قياسا مع ذرية اخوته السادة محمد العابد وجعفر الخواري وابراهيم المرتضى الاصغر وعبد الله العوكلاني وغيرهم.

والمتتبع لتراجم الشواخص من البشر ، يجد ان معظم احفاد الحسن بن الامام موسى الكاظم (ع) هم علماء افاضل كانت لهم خدمات جليلة في دنيا الحياة.

والشيء المهم الذي علينا امعان النظر به هو ان الحسن معقب من ولده جعفر فقط بهذا صرحت معظم مصادر الأثبات ، وتبقى مسألة اخرى وهي (عقب جعفر) ، اذ ذكرت تلك المصادر لجعفر ثلاثة ابناء هم موسى والحسن ومحمد.

وقد اسهبت المصادر بذكر ذيل لمحمد بن جعفر بن الحسن بن موسى الكاظم(ع) ، و لم يذكر بعض منهم عن الحسن وموسى أي شيء، وقد وقفت على بعض آخر ذكر ذرية للحسن وموسى كما ستقف على ذلك لاحقاً.

٣٧. **محمد بن جعفر بن الحسن** : ذكر في (بحد + عمد + طق + تذ + كشص) وغيرها.

قال في (مقاتل) : محمد بن جعفر بن الحسن بن موسى بن جعفر قتله الجعفريون في طريق اليمن .

٣٨. **علي العرزمي بن محمد بن جعفر** : السيد علي المعروف بالاعلاج ، الملقب بالعرزمي ، نسبة الى قرية عرزوم التي كانت جبانة – مقبرة – بالكوفة ، وذريته سادة موسوية يعرفون بآل العرزمي ويعرفون بآل شبانة مؤخراً.

٣٩. **الحسن العرزمي ابن علي العرزمي** : معقب ومن نسله سادة يعرفون بآل لطيف في كربلاء ، وغيرهم كما ستقف على ذلك .

٤٠ . **ابو يعلى محمد بن الحسين العرزمي** : قال في (عمد) : الملقب بالبلا قتل بطريق قصر ابن هبيرة .

٤١ . **محمد بن علي العرزمي** : قال في (بحد) وكان لعلي هذا – ويريد به علي العرزمي – عدة اولاد ، احسنهم واظرفهم ابو الحسن محمد وكان موصوفا بالحسن ، فبلغ اباه عنه شيء كرهه، فاراد تقريعه فضربه بالسيف ضربتين ، قضى فيهما.

٤٢ . علي بن حسن بن محمد علي : ذريته مساكنهم كربلاء وقد عرفوا بآل لطيف ، نسبة لابناء عم لهم يسكنون كربلاء يعرفون بآل لطيف بعضهم يعمل في خدمة مرقد عمنا العباس بن امير المؤمنين عليه السلام.

اذ يلتقي آل لطيف مع ذرية السيد المترجم جدهم الاعلى ناصر بن حسن بن علي ، كما تلاحظه في المشجر ص٢٤ .) .

٤٣ . عبد اللطيف بن خزعل بن شمس الدين : عرفت اسرته بآل لطيف ، تسكن كربلاء ، ولهذا الاسرة الموسوية العربية الاصل شجرتا نسب ، الاولى قديمة تاريخها سنة ٩٦٥هـ في ١٧ رجب وهذه الوثيقة شاهدتها في كربلاء قبل سنة (١٣٧٥هـ) ، وفي سنة (١٤٢٣هـ) وقفت على وثيقة بخط المرحوم السيد محمد سعيد ثابت كتب بها النص التالي : (لقد فات المؤلف احد السادة الاشراف من نقباء الكاظميين وهو السيد الجليل عبد الكاظم بن معله عطيفة الحسني الحسيني نقيب الاشراف الكاظميين ، وذلك حسب توقيعه على مشجرة السادة آل لطيف في كربلاء المؤرخ في ١٧ رجب سنة (٩٦٥) هـ جاء فيه ايضا : مضمونه صحيح حرره الفقير عبد الكاظم بن معله عطيفة الحسني الحسيني نقيب الاشراف الكاظميين وهذه الورقة محفوظة برقم (١٦١٤)هـ في مكتبتنا، وقد الحقت بها خمس عمارات في القرن الثاني عشر ، اما الشجرة الثانية وهي التي كتبت في كربلاء سنة ١٣٢٩هـ ، وهذه الشجرة لا تخلو من زحاف ، وقد حققنا فيها لاجل ازالة الزحاف الوارد بها .

وفي الحاق هذه الاسرة بالسيد الحسن بن الكاظم (ع) اعتمدنا على الوثيقة الاولى المشار لها في اعلاه .

اما بالنسبة لجد هذه الاسرة وهو السيد المترجم فقد كان عالما فاضلاً من اصل بحراني هاجر من البحرين محط أهل رحالات العلم والمعرفة المشهورين بآل شبانة الى الحويزة ومنها حط الرحال في العراق بمدينة الحسين (ع) كربلاء المقدسة طلبا للعلم وخدمة آل محمد (ص)

وقد عرفت اسرته بآل لطيف . ومن بعده صاهر بعض احـــفاده الســـادة آل نصر الله خدام الروضتين المقدستين ، ولهذه العلاقة تشرفوا بالاندماج في سلك الخدمة بـــالروضتين ســـنة ١٢٦٥هـــ ، ومن ذلك الوقت اصبح لآل لطيف في كربلاء شأن .

٤٤. **حمود بن حسن بن علي آل لطيف:** اجتمعت به في كربلاء ســـنة ١٣٩٩هـــ وكان وقتها في الستين من العمر، وهو عميد اسرته ، اطلعني على مشجرهم ، وعنه اخذت فروعهم المتأخرة.

٤٥. **علي بن جواد بن علي آل لطيف:** كان يحظى بسمعة طيبـــة في الاوســـاط الكربلائية، اذ وصف بأنه كان ورعاً تقياً، قـــد تولى عضوية المجلس البـــلدي عدة مرات في كربلاء ، وله دور مشرف فيها.

٤٦. **موسى بن جعفر بن الحســـن** : ذكره في (مجد) و (عمد) وغيرهما ، ولكن دون الاشعار بوجود عقب له ، ولا القطع صراحة بعدمها.

وقبل سنة ١٤١٢هـــ شاهدت وثيقة شجرة نسب ، وضع كاتبها لموسى ذيلاً نازلا حتى القرن الثالث عشر الهجري، فرسمت هذا الذيل في الطبـــعة الاولى بجزئها الثاني ، ولكن دون تعليق او مناقشة عن هذه المسألة مع اهميتها في تأريخ فئة من العلويين ، كما ستقف على فحوى ذلك تواً بالهامش رقم (٤٧).

٤٧.عيسى بن موسى بن جعفر بن الحسن : ذكره في (حض/١٢) الا انه قـــال هو عيسى بن الحسن مباشرة من دون واسطة، معتمدا بذلك على نســـب الســـيد مرتضى ظهير الواعظين من مشاهير خطباء المنبر في اصفهان - انظر في حض ١ /١٢ - ولكن ما ذهب اليه لا يمكن المساعدة عليه ، اذ انه معارض بصريح عبارات القوم القائلين بانحصار عقب الحسن في ولده جعفر.

وكنا قد رسمنا عيسى كأبن الى الحسن مباشـــرة في ج١ ص٤٢ من الطبـــعة الاولى معتمدين على ما ورد في (حض ١ / ١٢) . ثم تبين لنا ان هذا الدليل فيه من الضعف مايكفي

للاعراض عنه.

ولابد لنا من الحاق عيسى بالحسن بواسطة جعفر وعن طريق موسى بن جعفر بـــن الحسن. اذ قد وقفت على وثائق ومشجرات رسمت مرفوعة بواسطة عيسى بن موسى بـــن جعفر بن الحسن. هذا من جانب ومن جانب آخر ان عيسى مقطوع بصحة عقبه. سيما اذا علمت ان المصدر الوحيد الذي ذكر عيســـى والذيل النازل هو (تز) واعلم ان (تز) موجود منه نسخ عديدة بخطوط يختلف كل واحد منها عن الاخر .

ففي نسخة منه لم يرد ذكر (عيسى) بل جاء ما يلي : (فالحســـن خلف علياً، ثم علي خلف ابراهيم ثم ابراهيم خلف طاهراً . . الخ).

فهنا حذف عيسى كما حذف والده.

وفي نسخة اخرى جاء غير هذا المذكور في اعلاه. وهكذا في كل نســـخة يختلف ما موجود فيها عما موجود في الاخرى . ولكن المحصلة واحدة ان عيسى له عقب.

والسيد ابن شدقم رحمه الله روى ما رواه (السيد في الشجرة) و لم يعط رأيه.

لذا ذهبنا الى وجود سقوط بين عيسى والحســـن بـــن الامام الكاظم(ع) اذ لا يمكن المساعدة على كونه ابنا له. بل حفيدٌ. وقد عينت وثائق شاهدتها صحة ما ذهبـــنا اليه ، وهو ان عيسى بن موسى بن جعفر بن الحسن بن الامام الكاظم(ع).

وهذا يجنبنا المشهور المحكي عن القدم في كتبهم . والله اعلم .

٤٨ . **حسين بن ناصر بن احمد** : تعرف ذريته بآل الهاشمي ، مساكنهم كربـــلاء ولا زالوا فيها. واعلم ان في كربلاء عدداً من الاسر تعرف بآل الهاشمي منها موســـوية واخرى حسنية .

٤٩ . **مهدي بن حسين بن ناصر الهاشمي** : في اواخر الاحـــتلال العثماني (١٩٠٠-١٩١٨) كان يعمل في بلدية كربلاء، وبعدها عمل في مجال الخدمة في الروضة العباسية تحت اشراف الكليدار (اغا حسن)، حيث كان مسؤولا عن خزينة الماء وحبالها .

ولد في كربلاء سنة ١٨٧٥م ومات بها سنة ١٩٤٤م، وقد ترك اسرة الان في كربلاء المقدسة .

٥٠. **جسين بن ماجد بن حسن** : ورد في وثيقة كتبت في عصره لاسرته وهي برقم (٤٣٩). ثم وردت لنا وثيقة ايضا بها السيد المترجم واسرته فاعطيناها نفس الرقم السابق.

٥١. **حسن شبانة بن حسين بن خميس** : عرف بشبانة نسبة لاسم امه شبـــانة ، توفى اواسط القرن الثامن الهجري ودفن بحائر الحسين(ع) واليه ينتسب آل شبانة، وهم من اسر البحرين قد هاجر بعضهم الى مجاورة المشاهد المشرفة في العراق ، فسكن الحائر الحسيني ولا زالت ذريته بها ، وبعضهم هاجر الحلة فاستقر بها .

٥٢. **حسبن (حسن – خ – ل–) ابن نصر الله**: ورد في نسخة بلفظ (حسين) وفي نسخة اخرى بلفظ(حسن) ، وكلا الوثيقتين برقم (٤٩٣).

٥٣. **عبد الله بن حسين بن حسن** : سافر الى الهند ، واستقر في حيدر آباد ، لم نعرف عنه اكثر من هذا ، لان ذلك يتطلب منا ظروفا اخرى ، ولكن من يقدم بينة شرعية تثبــت اتصاله بالسيد المترجم ، تقبل دعواه ، وان شاء الله نقف له على اثر .

٥٤. **حسن بن يحيى بن رضا** : ذكره السيد محسن الامين في اعيان الشـيعة برقــم (٨٤٧) في ٥ /٣٩٣ ، فقال وجدنا بخطه كتاب الياقوت في الكلام لابـــراهيم النوبختي فرغ من نسخه في ٣ صفر سنة ٩٧٨ ، وكتاب الفوائد في شرح قواعد العقائد.

٥٥. **احمد بن ماجد بن حسن** : اول من هاجر الى كربلاء من البصرة ، بعد ان جاء لها مهاجرا من البحرين .

٥٦. **عباس بن علي بن حسين الورداوي** : هو جد الســادة ال الورداوي في الحلة وضواحيها ، عرف كذلك نسبة لمنطقة الوردية من توابع الحلة التي سكنها فعرف بها ، وكان يعرف بالاطرش.

٥٧. علي بن حسون بن محمد آل شبانة الورداوي الحلي : اجتمعت به في مكتبتنا يسأل عن محل اتصاله ، فارشدناه له ، واعطيناه بعض الوثائق التي تؤيد صحة اتصاله.
فوجدته مخلصا طيبا محبا للخير . وفقه الله تعالى .

٥٨. مرتضى ظهير الدين بن علي بن محمد : خطيب منبر لامع، وله شهرة في اصفهان، بعث بنسبه واسرته في مشجر الى السيد محمد علي الروضاتي فاودعها في كتاب (بحض١ / ١٢).

٥٩. هاشم بن عاشور بن احمد الرواف : هاجر من البحرين الى بغداد وسكن بها ، وعرف بالرواف. والاغلب ان ذلك من المهنة ، فعرفت اسرته في بغداد بآل الرواف.
فهم اسرة عربية بحرانية عراقية المنبت ، بغدادية الاستيطان.

٦٠. طالب بن عاشور بن احمد : نشأ في كربلاء بعد ان هاجر جده اليها من البصرة التي سبقتها هجرة من البحرين وعرفت اسرته باسمه آل طالب .
والسيد المترجم من خطباء المنبر الحسيني . ولد في كربلاء وبها نشأ وترعرع محباً للخطابة والارشاد .

قال في (الخطباء ٢ /٨٧) : (روى الشيخ عباس نجل الجليل الشيخ محمد حسن ابو الحب قال كان المرحوم السيد طالب خطيبا فاضلا واسع الاطلاع يعلوه سيماء الوقار تتلمذ في الخطابة على الشيخ محسن ابو الحب (المتوفى ١٣٠٥هـ) شاهدته وهو طاعن في السن يقرأ التعزية امام والدي في دار الحاج علي ابو اللبن وكان عمري يوم ذاك ٨ سنوات تقريبا كما شاهدته يقرأ التعزية لخدمة الروضتين في محرم الحرام.

لبى نداء ربه سنة (١٣٣٠) ودفن في مقبرة اسرته الخاصة في صحن العباس واعقب ثلاثة اولاد هم : السيد علي المتوفى (١٣٢٣) وماجد المتوفى (١٣٢٣) ومصطفى المتوفى (١٣٨٠هـ)).

٦١. طالب بن مصطفى بن طالب : كان اديباً اجتماعيا له شهرة في كربلاء . توفي

بها سنة (١٣٩٢هـ).

٦٢. محمد شبانة بن عبد الحسين بن ابراهيم : ترجمه في (سف/٤٩٧) فقال واصفا له : (علم العلم ومناره، ، ومقتبس الفضل ومستناره. فرع دوحة الشرف الناضر. المقر بسمو قدره كل مناضل ومناظر. . اما العلم فهو بحره الذي طما وزخر . واما الادب فهو صدره الذي سما به وفخر، وهو اليوم نازل باصبهان ورافع من قدر الادب ماهان).

هاجر الى الهند واتصل بعلمائها منهم العلامة السيد احمد نظام الدين الحسيني المقرب لسلطان الهند ، ومن علماء القرن الحادي عشر ، ثم ترك الهند وسافر الى ايران وتصدى بها لما وهبه الله من علم وقابلية في النظم، وقد ذكر له شعر كثير يدل على قدرته الفائقة ، ومن شعره الذي يقارن به بين هجر والهند قوله :

مضت في حروب الدهر غاية قوتي	فأصبحت ذا ضعف عن الكر والفر
الى م بأرض الهند اذهب لذتي	ونضرة عيشي في محاولة النضر
وقد قنعت نفسي بأوبة غائب	الى اهله يوما ولو بيد الصفر
اذا لم تكن في الهند اصناف نعمة	ففي هجر احظى بصنف من التمر
على ان لي فيها حماة عهدتهم	بناة المعالي بالمثقفة السمر
اذا ما اصاب الدهر اكناف عزهم	رايت لهم غارات تغلب في بكر
ولي والد فيها اذا ما رأيته	رايت به الخنسا تبكي على صخر

٦٣. عبد الله بن محمد بن عبد الحسين آل شبانة : قال في (نر/٩٧): الاديب الحسيب السيد عبد الله بن العالم الاسعد السيد محمد آل ابي شبانة وقال في (سف/٥٠٥) : أديب قام مقام ابيه وسد ، ولا عجب للشبل ان يخلف الاسد فهو نفحة ذلك الطيب واريجه ونهر ذلك البحر وخليجه.

ترجمه في (نر/٩٥).

٦٤. **ماجد بن محمد بن عبد الحسين آل شبانة البحراني** : عالم فاضل جليل القـــدر من علماء البحرين واهلها ، نزل شيراز فكان قاضيا بها ثم رحل الى اصفهان فتقلد القــضاء ايضاً ، كان شاعرا مجيدا ترجمه في (امل) ، و(نر) ، وفي تكملة آمل الامل .

والسيد المترجم جد السادة آل ماجد وآل طالب في كربلاء وآل الرواف في بغداد .

والسادة آل ماجد اسرة عربية موطنها الاصلي البحرين ، وقـــد هاجر بـــعضهم الى كربلاء للجوار فانشأ اسرة بها تعرف بآل ماجد.

٦٥. **عبد الصمد بن علي بن احمد آل شبانة** : عالم جليل ، متمكن بارع. ترجمه في (كر /٧٣٩) فقال : (عالم جليل ، كان من الفقهاء الافاضل المعاصرين للشيخ احمد بن محمد آل ماجد البحراني الذي ألف رسالة في معنى الكاف من قـــوله تعالى (ليس كمثله شـــيء) وشرحها الشيخ احمد الاحسائي وسمى الشرح (الرسالة البحرانية) وهو مطبـــوع في جوامع الكلم).

والمترجم له جد السيد ناصر البحراني المتوفى بالبصرة في سنة (١٢٣١هـــ) ترجمه في (امل) و (نر/٩ ١٠) نقلا عن الاول .

تنبـــيـــه : اعلم ان في نســـب الســـيد المترجم روايتين ، الاولى ما ذكرناه اعلاه ، والاخرى انه : عبد الصمد بن علي بن احمد بن علي بن ابراهيم بن علي بن ابراهيم بن علي بن حسن شبانة ، وقد اخترنا الاولى ، والله اعلم .

٦٦. **احمد بن عبد الصمد بن علي البحراني** : عالم فاضل ، واديب بارع . قـــال في (سف/٥١٩) : (هو العلم علم ، والفضل ركن ومسلم ، مريد في الادب باعه ، حليد كريم خيمه وطباعه ، خلد في صفحات الدهر محاسن آثاره . وقلد جيد الزمن قلامة نظامه ونثاره ، فهو اذا قال صال ، وعنت لثبا لسانه النصال) .

٦٧. **عبد الرضا بن عبد الصمد بن علي البحراني** : عالم مجتهد ، واديب جيد النظم ، حاز على قصب السبق اقرانه.

قال في (سف/٥١٧) : (مجمع البحرين بحر العلم وبحر العمل ، ومقلد البحرين ، نحر الاداب ونحر الامل ، ثنى الى الفضل ازمة رحاله فاصبح في الافاضل علما فرداً).

ومن نظمه كما ورد في المصدر المشار اليه :

ايها الريح اذا ما جئت سلعا	فاقر عني ذلك الحي السلاما
جيرة ان بعدوا عني فهم	في فؤادي ضربوا تلك الخياما
يا اهيل المنحنى في الحب جرتم	ومنعتم جفن عيني ان يناما
واسرتم في حبال الشوق قلبي	وتجنيتم فلم ترعوا ذماما
ان عدلتم عن ودادي ان لي	بالنبي المصطفى الهادي اعتصاما

٦٨. **ناصر بن احمد بن عبد الصمد البحراني** : من آل شبانة عالم ، مبدع ، ومجتهد نال زعامة الدين والدنيا.

ولد بالبحرين سنة ١٢٦٠هـ ونشأ بها في حجر والده احد علمائها حتى شب محبا للعلم والادب . هاجر الى النجف الاشرف لطلب العلم وحضر بحث الشيخ مرتضى الانصاري(ره) واخذ على الشيخين، الشيخ راضي النجفي والشيخ مهدي الجعفري .

انتقل من النجف الى البصرة واصبح الشخصية الوحيدة فيها ونال الزعامة والمرجعية ، وتأمر بأمره الخاصة والعامة.

توفي يوم الجمعة ٢٢ رجب سنة ١٣٣١هـ ونقل جثمانه الى النجف بواسطة مياه الفرات ودفن في حجرة السيد محمد خليفة وهي احدى غرف الساباط في الصحن الحيدري الشريف.

منذ ان توفي السيد ناصر البحراني الى الان بقي نسبه مبتورا ففي التراجم يذكر فقط بالسيد ناصر البحراني و لم يذكروا له سلسلة نسب تامة ، فبعد سهر الليالي وكثرة التحقيق والتدقيق ومطابقة المصادر قديمها وحديثها استطعت ولاول مرة اتمام نسبه الى الامام الكاظم(ع) فيكون: السيد ناصر البحراني بن السيد احمد بن عبدالصمد بن علي بن احمد بن

ماجد بن محمد شبانه بن عبدالحسين بن ابراهيم شبانه بن حسن شبانه الى اخر نسبه المرسوم في هذا المشجر ج٢ ص٤٣.

ترجمة(سف/ص٥١٤ مع اشتباه في النسب ، نر/صفحة ٢٣٩، طف/صفحة ج٨ ص٢٥١ وجعله من شعراء الحسين (ع).

ومن شعره كما ذكره في (سف/٥١٥):

أيا من يغالي في القريب ويشتري	قرابة أنساب بألف أباعد
تعال فأني لاقريب لي	أبيعك منهم كل ألف بواحد

٦٩. **علي بن حسن بن عبدالصمد** : ذريته في قرية(الزنج) قرية من قرى البحرين .

٧٠. **شبر بن ابراهيم بن سلمان** : تعرف ذريته بآل شبر نسبة له . مساكنهم اليوم في قضاء الزبير من توابع البصرة في العراق.

٧١. **علي بن ابراهيم بن علي آل شبانه** : عالم فاضل ، من علماء البحرين، تتلمذ على العالم الرباني الشيخ سليمان الماحوزي ، كانت ولادته ووفاته في البحرين.

ترجمه في (نر/٩٩) وترجمه ولده السيد محمد في كتابه تتمة أمل الآمل.

قال في (نر/١٠٠) : (ولم يذكر له -ويعني به ولده في تتمة أمل الآمل -شيئا من المصنفات ولا تأريخا للوفاة ووجدنا له منسكا مجلدا كبيرا مبسوطا بالاستدلال وذكر الاقوال مع مزار حسن للنبي والائمة عليهم الصلوة والسلام ، وذكر السيد المعاصر سيدنا السيد ناصر وهو من احفاده ان له شرحا كبيرا جيدا على لمعة الشهيد في مجلدات وقف هو على بعض مجلداته ، ولم نقف له على غيرها الا جمع ديوان شيخه العالم الرباني الشيخ سليمان الماحوزي البحراني بأمره وله على حروف الهجاء كما ذكره ابنه في ترجمة شيخه المذكور).

(قلت) ماذكره مؤلف (نر) قدس سره في ما ورد اعلاه لايمكن المساعدة عليه فالسيد

ناصر البحراني المشار اليه ليس من احفاد السيد المترجم بل هو من ابناء عمه راجع المشجر ص/٣ من هذا الجزء لتقف على ذلك.

٧٢.محمد بن علي بن ابراهيم شبانة: عالم فاضل، اديب شاعر، ولد في البحرين وبها نشأ ، وقرأ على الشيخ يوسف البلادي والشيخ حسين الماحوزي. له مؤلف هو (تتمة أمل الآمل) .

ترجمه في (نر/١٠٠) وقال: (كان من العلماء والادباء العظام قرأ على فضلاء زمانه من اهل البحرين كعمنا العلامة الشيخ يوسف البلادي..).

كان من فطاحل الشعراء ، وقد ذكر له شعر في (نر/١٠٠) اخترنا منه:

لقد سافرت عن وطني وقومي	الى أن مل أصحابي ذهابي
وطفت على البلاد فما تراني	إلي سوى ذئاب في ثياب
لقد ضاقت علي الارض حتى	رضيت من الغنيمة بالأياب
وايام العذيب تبدلت لي	بأيام أشر من العذاب
فلي حظ كخافقة الغراب	ولي عرض كأيام الشباب
انا الرجل الذي لم أثن عزمي	عن المعروف في النوب الصعاب
سل الدار التي شط التنائي	بها هل ناب ساكنها منابي

٧٣.علي بن أحمد شبانة : قال في(نر/٩٤) : (بحر لايقاس دره وحبر لله دره وقد كان في ابان شبابه لم تكن له معرفة بالشعر وادابه وغلطه وصوابه الا انه كان محبا لانشاده مواضبا عليه كسائر اوراده ، حتى حصلت له ملكة قوية يقتدر بها على نظم القريض.. ، فهو الان شاعر اوانه ونابغة زمانه ورئيس اقرانه ان نظم اجاد وان نثر افاد صحبني صغيرا واحسن الي الصحبة كبيرا فجزاه الله عني خير الجزاء، قاله صاحب تتمة الامل السيد محمد البحراني وذكر له اشعارا كثيرة و لم يذكر تاريخا لوفاته ولا شيئا من مصنفاته.

٧٤.ماجد بن هاشم بن علي ال شبانة: عالم مجتهد من علماء البحرين، وقد تولى

القضاء بها ، هاجر الى شيراز وتقلد بها الامامة والخطابة ، توفي بها سنة ١٠٢٨هــ ، وله شعر حسن ذكره في (سف) ترجمه في (لؤلؤة) واطرى على ابائه الاماجد .

قال في (سف/٤٩٢) : (نشأ بالبحرين فكان لها ثالثا واصبح للفضل والعلم حارثا ووارثا . وولي بها القضاء ، فشرف الحكم والامضاء . ثم انتقل منها الى شيراز . فطالت به على العراق والحجاز . وتقلد بها الامامة والخطابة..).

وذكر له المصدر المشار اليه شعر في حنينه الى وطنه:

ياســاكني جد حــــفص لاتخطفكم	ريــب المنــون ولا نالتكـم المحـــن
ولا عدا زاهرات الخصــب واديكـــم	ولا أغــب ثــراه العــارض الهــتن
ماالدار عندي ولو الفيتها ســــكنا	يرضاه قــلبي لولا الالف والســكن
مالي بـــكل بـــلاد جئتها ســـكن	ولي بـــكل بـــلاد جئتها وطن
الدهر شــاطر مابــيني وبــينكم	ظلما فكان لكم روح ولي بـــدن

٧٥.عبدالله بن الامام موسى بن جعفر الكاظم عليه السلام:

اختار معظم علماء الانساب القدماء ان عبدالله بن الامام موسى الكاظم(ع) معقب.

وهو ما اخترناه هنا. وقد اخرج له ذيل او ذيلان من ابــن او ابــنين . و لم يكن هذا الاخراج من قبل متخصص بهذا العلم واحد بل شارك عدد من العلماء بهذا الاخراج .

ومن جهة هذا التخصص في اخراج الذيل وقع الخلاف في عدد ابنائه المعقبين .

وقد حاولنا جمع جميع الذيول النازلة منه والتي رواها عدد من رواة هذا العلم مشيرين الى منابع تلك الروايات واصحابها، عاملين بالرواية الصحيحة القوية التي يعضدها وثاقــة راويها ، متجنبين للرواية الضعيفة التي لايخلو صاحبها من الزحاف.

وعندنا ان عبدالله اعقب خمسة ابناء من الذكور هم : (احمد ومحمد ، الحســن والحســين، وموسى).

وهؤلاء جميعهم لهم عقب ، وقد حصلنا على ذيول لاربــعة منهـم ، اما الخامس وهو الحسين فلحد هذا اليوم (١٥/ج٢ /١٤٢٣) لم اتمكن العثور على عقبـــه ، مع انه معقـــب قطعا.

وما اخترناه فهو طبقا لما حكاه العمري في (مج/١١٦) المطبـــوع ، اذ قـــال: (وولد عبدالله بن الكاظم(ع) ،... خمسة ذكور ، وهم : احمد ومحمد والحسين والحسن وموسى ، اولد كل منهم).

والعلماء بعد عصر العمري اوردوا لعبدالله الابـــناء الذين وقـــفوا على ذيول لهم و لم يتوسعوا اكثر، اما للاختصار او لعدم وصول خبرهم لهم ، كما هو حال ابن عنبه والطقطقي رحمهما الله تعالى.

والمحصلـــة : ان عبدالله معقب ولا خلاف في عقبـــه ، ولايلتفت لقـــول من اختار الخلاف ، لانه معارض بصريح الثبوت .

وعبدالله بن الامام الكاظم(ع) هو لام ولد ، يقال لولده(بنو العوكلان).

قال في تاج العروس في مادة (عكل) ج٣١/٨: (والعكلانيون بنو عبدالله بـــن الامام موسى الكاظم نزلوا في عوكلان قبيلة او بلد فدعوا بذلك).

والعلماء الاجلاء يعلمون انه لايخلو اي مصنف يبحث في التراجم من ترجمة لعالم او اكثر ممن يرتقي نسبا الى السيد المترجم ، وهذا شيء نادر وبارز . فعلى سبيل المثال رجالات السادة الجزائرية ، ورجالات ال الحلو الذين غطوا مساحات عديدة في العالم الاســـلامي . وفيهم ممن زين جبين الدهر باثاره التي لاتستغني عنها المكتبة الاسلامية.

واعلم ان السيد ابن شدقم رحمه الله في كتابه (تز) وضع ابنا لعبدالله باسم علي، ولما ان مؤلف (بحد) رحمه الله لم يذكره وكذلك (عمد) ، لذا نعتبره ورد سهوا ولا ناخذ به ، اذ ربما هو من احفاد عبدالله وعندئذ لا مانع من القول بـــه. ســـيما وانه ذكره دون ان يورد له اي ذيل.

تنبيـــه: في الطبعتين السابقتين ذكرنا الذيول المتاخرة طبقـــا لوثائق خطية يحتفظ بها اصحابها ، وطبقا للرواية الشفهية التي يحفظها السادة المقطوع بصحـــة ســـيادتهم ، والثانية شهرتهم باستفاضة عالية جدا، وبعد مضي ثلاثين سنة على التاليف وعشـــر ســـنوات على النشر الطباعي ، وجدنا حلقات اتصال وضعناها سابقا ، الا ان اليوم تعين علينا عدم العمل بها لانها تتعارض مع ماوصلنا من الدلائل التي كان الحصول عليها سابقا من الامور المستحيلة لذا عمدنا الى تصحيحها وتغيير محل اتصالها.

ولاباس بذكر خمسة على سبيل المثال : قلنا سابقا انه عثرنا على ابن للســـيد نعمة الله الجزائري باسم حسين. واليوم نقول لم تذكر مصادر التراجم والانساب ابناً للجزائري باسم حسين، فقد يكون حسين حفيد متاخر للجزائري.

وقلنا عثرنا على ابن للسيد نعمة الله باســـم ابـــو الفخار محمد ، وهذا ايضا لايمكن المساعدة عليه ، لعدم ذكره كابن له في المصادر . بل وجدنا انه ابـــن نعمة الله الذي هو الجد الاعلى للسيد نعمة الله الجزائري، فاذن هذا غير ذاك.

وعلى اية حـــال هذا العلم عميق غوره ، والله فوق كل ذي علم عليم، والعصمة لله تعالى وحده، ورحم الله من اشار الى الحقيقة مهما كلفه الثمن.

٧٦.احمد بن عبدالحسن بن احمد: قال في (كشص) : ولد سنة (٥٨٤)هـــ في مصر وبها عاش وترك ذرية منهم ابراهيم عزالدين كان في الاسكندرية.

٧٧.القاسم بن موسى بن عبدالله : ذكره في (اســـاس) ، واورد له هذا الذيل . كما نص عليه الشيخ مؤلف الذريعة في الطبقات ج٦.

٧٨–الحسن بن محمد بن الحسن : قال الشيخ مؤلف الذريعة رحمه الله في طبقـــات الشيعة ج٦/٦٧: الحسن بن محمد بن الحسن بن علي بن محمد بن علي بن القاسم بن موسى بن عبدالله بن موسى الكاظم (ع) نجيب الدين ابو محمد صالح فقيه دين مقري ، قـــرأ على الأجل ذي الفخرين بن المطهر بن علي الديباجي تلميذ شيخ الطائفة الطوســـي كما ذكره

منتجب الدين ثم قال في ترجمة السيد مطهر الديباجي ، انه روى لنا عنه نجيب الدين ابو محمد الحسن الموسوي . ومراده صاحب الترجمة فهو من مشايخه .

(قلت) ولد السيد المترجم سنة (٣٨٥هـ) وتوفى سنة (٤٦٠)هـ.

٧٩. **عيسى بن موسى بن عبدالله** : ذكره في (اساس) . وذكره في (كنى) اذ رفع نسب السيد نعمة الله الجزائري اليه. وعندنا ان هذا الالحاق لايمكن المساعدة عليه، اذ ورد في مصادر اخرى نسب السيد نعمة الله الجزائري كما أوردناه هنا بسلسلة تختلف عما ذكرناه في(كنى).

٨٠. **غياث الدين بن مجد الدين** : اورد هذه السلسلة في (اساس) و(در) (كنى) ورفع بها نسب السيد نعمة الله الجزائري ، وعندنا هذا لايمكن المساعدة عليه لانه معارض بما ألفه ذرية السيد الجزائري في نسبهم وعن جدهم وسلسلة نسبه فرفعوه كما ذكرناه هنا في هذا الجزء .وممن ألف في ذلك السيد محمد بن نعمة الله بن محمد بن جعفر بن عبدالصمد الموسوي الجزائري في كتابه (الشجرة النورية في انساب وتراجم السادة الجزائرية ، وايضا ذكر هذه السلسلة التي اخترناها كل من ترجم للسيد نعمة الله الجزائري من المتاخرين باعتبارها هي المتسالم عليها.

٨١. **محمد بن ابراهيم بن محمد**: ذكره في (مجد+عمد) و قالا انه محمد بن ابراهيم بن محمد بن عبدالله بن الامام موسى الكاظم(ع).

وفي(تز) جاء هكذا محمد بن ابراهيم بن محمد بن موسى بن محمد بن موسى بن عبدالله أبن الامام موسى الكاظم(ع).

وعندنا ماذهب اليه في (تز) اشتباه من كثرة تشعب مسالة محمد بن موسى ، هذا من جهة ومن جهة اخرى ان قول العمري وابن عنبه مقدم على قول ابن شدقم لانها اقدم منه عصرا.

٨٢.احمد بن عبدالله بن الامام الكاظم(ع): ذكره في (مجد) وقال انه من المعقبـــين ، لذا يصح عندنا كل من يتصل به بدلالة واضحة لتكون بينة شرعية للثبوت.

٨٣.مظفر الدين بن احمد بن عبـــدالله: دوناه والذيل النازل منه كما جاء في ثلاث مشجرات كتبت لبيت كوشة وكلانتر ودزفولي ، في شوشتر.

٨٤.ولي كمال الدين بن محمد بن احمد:

السيد ولي كمال الدين الملقب كوشه ومنه ال كوشه في شوشتر اليوم.

السيد ولي هاجر الى النجف الاشرف من شوشتر ثم عاد اليها وتوفى بها فدفن في زاوية من زوايا(محال بختيار) . وكلمة زاوية بالفارسية معناها- كوشه- فلقب السيد ولي بكوشه ، وبهذا عرفت اسرته بآل كوشه . وهذه الاسرة منتشرة في ربـــوع بـــلاد عربســـتان ولهم المركزية ومنهم شخصيات بارزة في مجالات متعددة.

٨٥.رشيد الدين بن شمس الدين محمد:

هاجر السيد رشيد الدين كوشه عام ١٠٤٢ هـــ من دزفول الى شوشـــتر ايام الوالي (واخشتونان) الذي كان من قبل السلطان الصفوي عباس الاول.

كان السيد رشيد الدين رجلا مثريا شهيرا ومن مشاهير الخطاطين في العالم الاسلامي ، ذكره السيد عبدالله الجزائري في كتابه (تذكرة شوشتر)ص٥٤ .

٨٦.محمد صادق بن خلف بن محمد:

السيد محمد صادق اجتمعت له الزعامة البلدية والدنيوية في شوشتر ولقب كلانتر . واللفظ كلانتر مركب من كلمتين فارسيتين ، كلان بمعنى الكبير ، وتر بمعنى افضل التفضيل ،أي اكبر من الكل وقد لقب السيد محمد كلانتر ومنه ســـرى للاســـرة ولازال الى اليوم . وبيت كلانتر في النجف من اصل مدني عربي نزحوا الى العراق من شوشتر.

٨٧.احمد بن سلطان بن مصطفى : ولد في النجف سنة (١٣٥٠) هــ وبها نشــأ ، توفى سنة (١٣٩٠)هـــ.

٨٨.حسن بن سلطان بن مصطفى : ولد في النجف سنة(١٣٤٠)هـ ، وبها نشأ ، وتوفي سنة (١٣٩٥)هـ.

٨٩.محمد بن سلطان بن مصطفى كلانتر : عالم فاضل ، محقق مواصل ولد في النجف سنة ١٣٣٦هـ، وبها نشأ ودرس الاوليات ، ثم حضر الفقه والاصول على علماء عصره منهم : السيد علي القوچاني ، والشيخ صدر الباتكوبي، والسيد محمد المدرسي ، والمير حسن البروجردي ، والشيخ كاظم السوداني ، والشيخ ذبيح الله القوچاني ، والسيد ابي القاسم الموسوي الخوئي، قدس الله اسرارهم ، ثم تفرغ للتدريس والتاليف.

كانت اهم اعماله تاسيسه مدرسة كبرى هي(جامعة النجف الدينية) التي تبرع بنفقات بنائها المرحوم المحسن الحاج محمد تقي اتفاق الطهراني فخصص لها ثلاثمائة الف دينار عراقي، وبدا العمل بها فوضع حجر الاساس في سنة (١٣٧٥هـ) المصادف (١٩٥٥)م ، وقد شيدت هذه البناية على ارض مساحتها (٥٠٠٠)متر مربع . وقد استعمل في البناء (٣٦٠٠) متر مربع ، والبقية كحديقة وملحقاتها ، وهي باربعة طوابق، وتقع هذه الجامعة في حي السعد اقدم حي في النجف وعلى الشارع العام على يمين الذاهب الى الكوفة من النجف وفي بداية الطريق من بعد ساحة ثورة العشرين المعروفة اليوم وتم افتتاحها بحفل رائع في مساء يوم الاثنين ٢٦ رجب لسنة ١٣٨٢هـ المصادف ٢٤ / ١٢/ ١٩٦٢) .

وقد تولى السيد المترجم مسؤولية هذه الجامعة واشرف على الدراسة فيها فكان المدرس والمربي لطلابه .

لقد حقق والف عدداً من الكتب منها :

١. تحقيق وتعليق اللمعة الدمشقية في احد عشر جزءا.
٢. تحقيق وتعليق المكاسب للشيخ الانصاري (قده) في عشرين جزءا خرج منها ستة عشر جزءا.
٣. تحقيق وتعليق على جامع السعادات في ثلاثة اجزاء.

٤. كتاب في البداء.

٥. شرح دعاء الصباح.

٦. حاشية على الكفاية للمحقق الخراساني ، خرج منها ثلاثة اجزاء.

٧. تحقيق وتعليق على تذكرة العلامة (قدس سره) وغيرها .

ترجمناه في كتابنا (المشاهد٢ /٥٩) وقلنا: (قبره في غرفة تقع بواجهة جامعة النجف الدينية في النجف الاشرف ، تطل على هو مسجد الجامعة.

توفى في النجف الاشرف عصر يوم الخميس ٣٠ شعبان لسنة ١٤٢٠ هـ ودفن يوم الجمعة في جامعته ، .. هو من اقطاب العلم الذي فقدتهم النجف الاشرف ، وتربطني به علاقة خاصة ، وهو شيخي في الاجازة..).

بعد وفاته شغل محله اكبر ابنائه وهو السيد ضياء ، يعاونه بعض اخوته ، وذلك بوصية منه قدس سره، وان شاء الله تستمر هذه المدرسة بواجباتها كما كانت عليه.

٩٠. الحسن بن عبدالله بن الامام موسى الكاظم(ع): ذكره في ((بجد)) ونص على انه من المعقبين ، الا انه لم يذكر له اي ذيل ، ولا ذكر له غيره بعد عصره .

٩١. ابراهيم بن الحسن بن عبدالله : اعتمدنا في الحاق ابراهيم كابن للسيد حسن بناء على مشجرات بعض العلماء من ذرية ابراهيم هذا وهم السادة ال الخوانساري اسرة صاحب روضات الجنان قدس سره وغيره .

وايضا بناء على رواية الشيخ صاحب الذريعة عن الشجرة التي وضعها النسابة السيد محمد علي الروضاتي مؤلف جامع الانساب ، عن السادة الخوانسارية والتي قرأها الشيخ مؤلف الطبقات ونقل عنها عند ذكره لتراجم بعضهم. وقد اورد لهم سلسلة نسب توصلهم بالسيد ابراهيم بن الحسن المذكور عند ترجمته لاحد رجال السادة الخوانساريين وهو السيد زين العابدين بن جعفر بن الحسين الخوانساري المترجم بالهامش رقم (١٠٨) فراجعه.

فالمشجرات التي رفعت نسبهم الى ابراهيم بن الحسن هي مستفيضة وقد اطلعت على بعضها قبل سنة (١٣٩٥)هـ ، ولهذا دونا ابراهيم والحقناه بالحسن.

٩٢. **جعفر بن الحسين بن القاسم** : السيد جعفر الملقب بـالمير، واسـرة ال مير من نسله ومنه اخذت اللقب ، مساكنهم في قودجان قريبا من خوانسار وقد اشتهرت ذريته بعد لقب المير بالخوانساريين نسبة لسكناهم في خوانسار.

من العلماء العاملين ، والفقهاء الكاملين ، والادباء الماهرين، والفضلاء الكابـرين ، والنبلاء الجامعين ، والسعداء الصالحين ، والابدال الأصفياء ، والزهاد الاتقـياء ، ونقـاد الرجال والاخبار ، و ضباط السير والاثار ، صاحب كرامات بـاهية ،ومقـامات عالية ، ونسب شامخ رفيع ، وحسب باذخ منيع .

كذا وصفه في ((الروضات ٢ /١٩٧)).

ولد باصفهان يوم الاربعين في شهور سـنة (١٠٩٠)هـ، وتوفى ظاهرا- كما نص عليه المصدر في اعلاه- بقرية قودجان التي فيها يوجد داره المباركة من قـرى جرقادقـان المتصلة باراضي خوانسار المحمية في ثالث عشر من شهر ذي القعدة الحرام من شهور سـنة (١١٥٨)هـ ودفن على ظاهر تلك القرية في جانب الطريق.

تتلمذ السيد المترجم في بدء امره لفترة من الزمن على شيخ المشايخ العلامة المجلسـي (قده) ثم اخذ على يد خاله المحقق صاحب شرح الصحيفة.

ويروي عن المولى الفاضل محمد صادق بن المحقـق المولى محمد التنكابـني المعروف بسراب.

وله جملة مؤلفات منها : (مناهج المعارف) في اصول الدين ، وله كتاب في الزكـاة ، واخر في الحج ، ورسالة في عينية صلوة الجمعة في زمان الغيبة يرد فيها على المولى المحقق الاقا جمال الدين الخوانساري ، وله كتاب باسم (مصباح) وهو في الادعية النادرة ولكنه موجز.

هذه مقتطفات عنه اخذناها من المصدر المشار اليه.

٩٣.علي بن محمد باقر بن علي: مشتغل محصل ، له كتاب (خلاصة الصواب) . قال في(كر/٤٢) عند ترجمة احد رجال بيت الخوانسار السادة الموسوية وهو السيد ابـــو تراب الموسوي : كتب بخطه (مشكاة الصواب) في شرح (خلاصة الحساب) تاليف احد بني عمه وهو السيد علي بن محمد باقر بن علي بن ابي القاسم الموسوي الخوانســـاري القـــودجاني وتاريخ كتابته (١٢٦٢) ...

من هذا يظهر لنا ان السيد المترجم من علماء عصره .

٩٤.الحسين بن جعفر الكبير بن الحسين : عالم جليل من اكابر المحققـــين الاعلام واعاظم علماء الاسلام .

قال في (رض٢ /٣٦٧) : كان معظم قرائته على ابــيه العلامة ، وروايته ايضا عنه ، وكذا عن شيخه المولى محمد صادق بن مولانا محمد الشـــهير بســـراب، ويروي عنه بهذين السندين العاليين جماعة من اكابر فضلاء الاصحاب، منهم المتبحـــر العلامة الســـيد محمد مهدي النجفي الطباطبائي المعروف ببحـــر العلوم اعلى الله مقـــامه . ومنهم المولى الفاضل المحقق الفقيه الاقا محمد علي بن مولانا الاقا محمد باقر البهبـــهاني المروج . والفاضل المحقـــق الميرزا ابي القاسم القمي صاحب القوانين..).

توفي يوم الاحد (٨ /رجب /١٢٩١هـــ) ودفن قريبا من داره وذكر السيد المترجم في (كر/٣٢٣) بصورة عرضية عند ترجمة ولده السيد الحسن ، ووصفه بقـــوله : من اعاظم علماء عصره وشيخ رواية الميرزا ابي القاسم القمي صاحب القـــوانين والســـيد بحر العلوم الطباطبائي النجفي .

٩٥.جعفر بن الحسين بن جعفر : ابو القاسم ، من علماء عصره الصلحاء ، ولد سنة (١١٦٣)هـــ في خوانسار وقرأ على والده وكثير من فضلاء اصفهان واجيز بـــالرواية عن والده وعن السيد بحر العلوم الكبير، وعن السيد علي صاحب الرياض تقدست اسرارهم .

توفي بخوانسار سنة (١٢٤٠)هـــ في اواسط شهر رمضان .

هذا ماذكره عنه حفيده مؤلف الروضات في ٢ /١٠٥، بصورة عرضية عند ترجمته لنفسه.

وترجمه في (كر/٥٥) نقلا عن المصدر المشار له في اعلاه ، وقال: رايت بخطه عند السيد محمد رضا التبريزي في النجف حاشيتين لأغا جمال والمولى عبدالرزاق اللاهجي على الحاشية الخفرية .. كتبهما اوان اشتغاله بقراءتهما عند استاذه الميرز ابي القاسم المدرس في المدرسة السلطانية باصفهان سنة (١١٩١)هـ.

٩٦.الحسن بن الحسين بن جعفر الكبير :قال في (كر/٣٢٣) : المترجم معاصر لهما -ويقصد بهما :السيد بحر العلوم والميرزا ابي القاسم القمي صاحب القوانين قدس سرهما -. كان من الاعلام الافاضل الاجلاء يروي عنه ولده العلامة السيد محمد مهدي صاحب(رسالة ابي نصير) المتوفى (١٢٤٦)هـ.

ويظهر لي انه توفي قبل تاريخ وفاة والده.

ذكره في (معارف ٣ /٨٧) عند ترجمته لولده الاتي ذكره.

٩٧.محمد مهدي بن حسن بن حسين الخوانساري : كان من العلماء الاجلاء والوجوه الاتقياء ، تتلمذ على الميرزا ابي القاسم القمي المتوفى سنة (١٢٣١)هـ.

يروي عن الحجة والده.

له عدد من المؤلفات منها رسالة اسمها ((عديمة النظير في احوال ابي بصير)) وجامع الفقه وهو متون فقهية.

توفي في كربلاء سنة (١٢٤٦)هـ ودفن في السوق جنب السيد محمد المجاهد الطباطبائي.

وهذا المكان مقبرة لال المجاهد بجاورة لمدرستهم ، وقد دخلت هذه المنطقة اليوم في الشارع والساحة العامة الواقعة بين الصحنين الحسيني والعباسي ، ولا اثر لها ولا لغيرها من الرموز المهمة اليوم.

ترجمه في (معارف ٣ /٨٧).

٩٨ .محمد حسن بن محمد يوسف بن حسن ميرزا بابا الخوانساري :عالم جليل . قال في (نق/٢ ٤٥٢): (كان من فضلاء اسرته واجلائها له اثار منها حاشية كتاب الوصايا من القواعد للعلامة متعلقة بالمباحث الحسابية ، رسالة في تعيين الوقت في اليوم والليل من الشمس والكواكب ، و(تدوين الاثار) في احوال علماء خوانسار، وتقريض (روضات الجنات) الموجود بخطه عند السيد محمد علي الروضاتي وغيرها ، توفي (١٣٣٧) عن نيف واربعين سنة وهو شقيق العلامة السيد احمد الخوانساري نزيل طهران).

٩٩ .احمد بن محمد يوسف بن حسن ميرزا بابا الخوانساري : عالم جليل . ولد في مهبط احداده في ١٨ /محرم /١٣٠٩، ونشأ على فضلاء عصره، فاخذ الاوليات على اخيه السيد محمد حسن ، زار العتبات وادرك معاهد اعلامها ، ورجع في (١٣٢٥) الى سلطان اباد العراق في خدمة العلامة الشيخ عبدالكريم اليزدي الحائري . وهاجر منها في (١٣٤٢)، وبعد وفاته صار من افاضل المدرسين بقم ، ولما توفي العلامة السيد اغا يحيى ابن صدر العلماء الخواتون آبادي الأصفهاني الطهراني في محرم (١٣٧٠) طلب اهالي طهران من المرجع الكبير السيد اغا حسين البروجردي ان يبعث لهم من يقوم مقامه من ذوي الكفاءة فارسل المترجم الى طهران ، وهو اليوم من الاجلاء المقدرين بها يقيم الجماعة في مسجد السيد عزيز الله فتأتم به الطبقات لمزيد اعتقادها، وله وجهة ولياقة وله ترجمة في (اثينه دانشوران) وصورة مشتركة في ص٥٧ وفيه ان والده كان امام الجمعة في خوانسار ..) كذا جاء في (نق/٢ ٤٦٢).

١٠٠ .ابو طالب بن احمد بن محمد مهدي الموسوي : عالم فاضل . قال في (كر /٢ ٤٢): (كتب بخطه -مشكاة الصواب -في شرح خلاصة الحساب تاليف احد بني عمه وهو السيد علي بن محمد باقر بن علي بن ابي القاسم الموسوي .. وتاريخ كتابه -١٢٦٢- وكتب عليها حواشي لنفسه يظهر منه فضله..).

١٠١ .حسن بن احمد بن محمد مهدي الخوانساري : عالم فاضل ورياضي بـــارع ، قال في (كر/٣٠٤) : (له اثار منها -المسائل الثمان -التي تنحل بـــالجبر والمقابـــلة ، رايت نسختها عند السيد ابي القاسم الرياضي الخوانساري نزيل الهند اليوم..).

١٠٢ .ابو تراب عبدعلي بن جعفر بن محمد مهدي الخوانساري :عالم متفنن وفقيه نبيه ورجالي متبحر كان من اجلاء علماء النجف المدرسين وائمة الجماعة الموثقين كذا نعته في (نق/٢٧).

ولد في ١٧ /رجب/ ١٢٧١ في خوانسار ، هاجر الى اصفهان (١٢٩١) بعدها هاجر الى النجف (١٢٩٩) لاجل التحصيل والجوار.

اساتذته : تتلمذ على الفقيه الشيخ محمد حسين الكاظمي المتوفى (١٣٠٨)، والعلامة المولى لطف الله المازندراني المتوفى حدود (١٣١١)، والعلامة الميرزا حبـــيب الله الرشـــتي المتوفى(١٣١٢).

روايته للحديث : يروي عن شيخيه المذكورين ، والســـيد حســـين الكوهكمري والشيخ محمد باقر الاصفهاني ، والسيد صاحـــب الروضات واخيه الســـيد محمد هاشـــم الخوانساري وابن عمه السيد محمد بن محمد صادق المتوفى (١٣٠٨)هـــ قدس الله اسرارهم . وقد تقدمت تراجم بعضهم ويأتي باذن اللاحق.

واني اروي عنه بواسطة الشيخ صاحب الذريعة قدس الله ســـرهما عن الســـيد محمد حسن الطالقاني دام عمره . فهذا طريق واحد من طرق روايتي للحديث .

اثاره: له جملة اثار منها : سبيل الرشاد في شرح نجاة العباد ، وهو في الفقه يقع بـــعدة مجلدات طبع الصوم والميراث في طهران ، وقصد السبيل في المناسك ، والمسائل البحـــرانية ،والمسائل الكاظمية . وكتب غيرها.

تلامذته: تتلمذ عليه في النجف كثير من اهل الفضل منهم السيد ناصر بـــن الســـيد هاشم الميرزي الاحسائي المتوفى سنة (١٣٥٨)هـــ والشيخ موسى بـــن الشـــيخ عبـــدالله

الهجري الاحسائي نزيل النجف المتوفى سنة (١٣٥٣)هـ ويروي عنه.

وفاته ومدفنه: توفي في النجف (٩ /ج١/ ١٣٤٦) ودفن في وادي السلام .فلله دره من وادي مقدس.

ترجمه في (نق/٢٧) و (احسن الوديعة /١٨٧) و(معجم القبور/٣٢) و(مع٣ /٣١٠).

١٠٣ .جعفر بن محمود بن جعفر الخوانساري: ابو القاسم ، عالم اديب رياضي. كما نعته في (نق/٦٤) وقال:

ولد سنة(١٣١٣) وهاجر الى النجف سنة(١٣٢٨) فقرا الفقه والاصول والحديث وبرع في الرياضيات وله فيها تصانيف نظما ونثرا ، ومنها سفائف البحار، وبحر الحسان ، وكلاهما بالفارسية ، واعجاز المهندسين ، ورسالة في (الجبر والمقابلة) ورسالة في (قابلية التقسيم) في الاعداد.

سافر الى الهند فاقام في ناحية لنشر الاحكام.

١٠٤ .محمد صادق بن محمد مهدي بن حسن الخوانساري: كان من علماء عصره : الا اني لم اقف على ترجمة مفصلة له سوى ما ذكره في (كر/٦٤٧) اذ قال : (وصفه حفيده السيد حسن بن السيد محمد بن المترجم به بقوله: السيد السند الفقيه الحاذق،..)

١٠٥ .جعفر بن محمد مهدي بن حسن الخوانساري:ابو القاسم ، عالم كبير وفقيه مصنف .

قال في (كر/٦٦) : كان في النجف الاشرف من تلاميذ الشيخ محمد حسن صاحب الجواهر ، والشيخ محسن خنفر النجفي ، والشيخ مرتضى الانصاري ، وله رواية عنهم كما حدثني نجله العلامة الاستاذ السيد ابو تراب الخوانساري.

وله اثار جليلة منها : كتاب المكاسب ، وله اعمال شهر رمضان ، ورايت بخطه ايضا(شرح اللمعة) و(الرياض) و(مجمع البحرين) و(الصحاح) توفي عصر الجمعة (١٢ /شعبان/١٢٨٠)كما ذكره لي نجله المذكور .

١٠٦ .محمد صادق بن محمد بن محمد صادق الخوانساري : عالم فاضل لم اقف علي ترجمة موسعة عنه الا اشارة وردت في معجم القبور للسيد محمد مهدي الكاظمي الاصفهاني الخوانساري . وايضا ماذكره في (نق/٨٧٦) فقال: (كان من اجلاء هذه الاسرة واعلام اهل الفضل بها ، كما حدثني به العلامة السيد ابو تراب الخوانساري ، وقد اوقف في النجف احد عشر كتابا من ممتلكاته على السيد المذكور رايتها عنده).

١٠٧ .محمد حسين بن محمد بن محمد صادق الخوانساري : عالم فاضل جليل. ولد سنة (١٢٩٧)هـ.

قال في (نق/٦٥٠): (جد في تحصيل العلم منذ نعومة اظفاره وكان من خيرة اهل الفضل ،رايت اجازة ابن عم ابيه السيد ابي تراب الخوانساري له صدق فيها اجتهاده ، والاسف انه توفي شابا في ليلة عاشوراء (١٣٢٨) عن احدى وثلاثين سنة .

وكان له اخ اكبر منه هو السيد حسن ، رايت بقلمه ترجمة للسيد ابي تراب المذكور على ظهر شرح (نجاة العباد).

١٠٨ .زين العابدين بن ابي القاسم جعفر بن الحسين الخوانساري : من اعاظم فقهاء الطائفة.

قال في (كر/٥٩١) : (كان احد رجال العلم وفقهاء الامة النحارير، ومن اكبر رؤساء العلماء في اصفهان بوقته ، وهو من زعماء الدين بحق فقد كانت له مكانة مرموقة وشأن كبير . واليه ينتهي كافة السادة الخوانساريين في اصفهان المعروفين بالجهار سوقية نسبة الى محلة(جهار سوق) بها ، وقد لقبوا بالروضاتيين اخيرا نسبة الى كتاب روضات الجنات في احوال العلماء والسادات تاليف العلامة السيد محمد باقر ابن المترجم له ، واولاده واحفاده كثيرون واكثرهم علماء واهل فضل وكمال حتى الباقين الى ايامنا).

(قلت) بعد ان صدرت الطبعة الاولى للمشجر كنت انتظر ردا مفصلا يقدمه احد

افراد هذه الاسرة الخوانسارية العلمية وخصوصا من علمائهم الذين قد اختصوا بهذا العلم ، وذلك لان معظم الذين ذكرتهم في مرتسم المشجر هم من الاجداد والاباء ، اذ لم اتمكن من الوقوف على تفاصيلهم المتاخرة ومنها هذا الجيل المعاصر من الابـــناء وبهذه الطبـــعة دونا بتوسعة اكثر، استخرجنا بعضهم من التراجم فالحقناهم بالمشجر.

ترجمه ولده الحجة في (رض) فقال : (له الرواية عن الامير محمد حســـن بـــن الامير عبدالباقي، وعن والده السيد ابي القاسم جعفر، والسيد حجة الاسلام الاصفهاني ، والسيد محمد بن المير معصوم الرضوي الشهير بالقصير..).

كما ورد ذكره في تذكرة القبور للشيخ عبدالكريم الجزي فقـــال: (هو من الكثير من الذين كان للناس بهم كمال الاعتقاد ،ولازال قبره مزاراً من قبـــل الكثير من الذين اعتادوا على تفقده والا ستمداد من روحه وطلب حوائجهم عنده ، وقـــد بـــات ذلك عندهم من المجربات، وهم يعتقـــدون بـــان نذره مجرب ، كما كان لما يكتبـــه في حـــياته من الادعية والختومات وغيرها الاثر التام..).

وترجمناه في كتابنا ((المشاهد ١ /١٢٩)) ، وجاء في الترجمة (ولد في خوانسار ســـنة (١١٩٠) هـــ وتوفي باصفهان سنة (١٢٧٥)هـــ ، ودفن في مقـــبرة خاصة بـــه في (تخت فولاذ) المشهورة في اصفهان مرقده اليوم مزار تنذر له النذور..).

وقد ترك جملة مؤلفات ذكرها ولده في (رض) منها : شرح معالم الاصول ، وشـــرح الزبدة للشيخ البهائي وكلاهما غير تامين ، ورسالة في قواعد العربية، ورســـالة في الاجماع ، وله رسائل في النية، وفي الاحباط والتكفير ، ونوادر الاحكام.

وله ذكر في التكملة للسيد حسن الصدر الذي عدّد مؤلفاته وزاد على ماذكره ولده من كتبه :شرح خلاصة الحساب للبهائي ، ومناقب المعصومين والطلع النضيد ،وغيرها.

وقد اعقب ابناء هم غرة في جبين الدهر . سنذكرهم تباعا باذن الله تعالى.

١٠٩ .محمد جواد بن زين العابـــدين الخوانســـاري : عالم فاضل ، ولد في (١٧ / صفر/١٢١٩هــ) واخذ العلم عن بعض اجلاء زمانه ومن اثاره الباقية : مجموعة الاجازات وهي بخطه في سنة (١٢٤٨)هــ توفى حياة والده في خوانسار بعد سنة (١٢٤٨) وقيل سنة (١٢٧٥) ، هذا مااستخرجناه من ترجمته في (كر/٢٨٣) نقـــلا عن مشـــجرة انســـاب الخوانساريين للسيد محمد علي الروضاتي.

١١٠ .محمد هاشم بن زين العابدين الخوانساري: يعرف بالجهار سوقي . عالم فقيه ، ومصنف مبدع.

ولد في خوانسار سنة (١٢٣٥)، وبها نشـــأ وقـــرأ المقـــدمات ثم هاجر الى النجف الاشرف لمواصلة التحصيل فأقام سنوات وحضر فيها على علماء كبار، واجيز بالاجتهاد ، ثم عاد الى بلاده واستقر سنوات بعدها عاد راجعا الى النجف الاشرف . وكان مجلســـه بها تقصده الطلاب عاصره الشيخ محمد حـــرزالدين قـــدس ســـرهما فوصفه بكتابـــه (مع ٣ /٢٧٥)بقوله: (هو شيخ بهي ناسك متعبد زاهد ، وعالم جليل فقيه امين تقي ، وكان اديـــا مؤلفا له الخلق السامي والنبل والظرف ،وقد تجاوز عمره الثمانين سنة..).

اساتذتـــه :

اخذ التعلم على السيد محمد صدرالدين بن السيد صالح الموسوي العاملي المتوفى سنة (١٢٦٣)هــ واجازه في الاجتهاد ، كما درس عن السيد حسن بن السيد علي الحســـيني المدرس الاصفهاني ، وتتلمذ على الشـــيخ مرتضى الانصاري المتوفى(١٢٨١)هـــ ،وعلى الشيخ مهدي بن الشيخ علي بن الشيخ جعفر الكبير ال كاشف الغطاء المتوفى(١٢٨٩).

روايته للحديث :يروي عن الميرزا محمد بن عبدالوهاب بن داوود الهمداني الكاظمي المتوفى(١٣٠٣)هـــ ، وغيره ، تقدست اسرارهم .

وممن يروون عنه: السيد الميرزا محمد جعفر بن السيد علي تقي الطباطبـــائي الحائري المتوفى سنة (١٣٢٠)هـــ ،والشيخ باقر بـــن عبـــد المحســـن الاصطبـــهاناتي الشـــيرازي

المتوفى(١٣٢٦)هـ ، والسيد مرتضى بن السيد مهدي الكشميري المتوفى حدود سنة (١٣٣٧)هـ ، والسيد محمد كاظم بن السيد عبدالعظيم الطباطبائي اليزدي المتوفى (١٣٣٧)هـ صاحب العروة الوثقى والميرزا فتح الله بن محمد جواد الشيرازي النمازي المعروف بشيخ الشريعة الاصفهاني المتوفى (١٣٣٩)هـ ،وابن عمه السيد ابو تراب الخوانساري المتوفى (١٣٤٦)هـ، وابن عمه السيد محمد مهدي بن السيد محمد باقر الخوانساري صاحب الروضات، والمحدث الميرزا الشيخ حسين النوري ، والشيخ محمد تقي وشقيقه العلامة الشيخ محمد امين ابنا العلامة الشيخ حسن بن المحقق الشيخ اسد الله التستري الكاظمي صاحب المقايس، وغيرهم مما لايسعني ذكرهم ،تقدست اسرارهم.

آثاره: له جملة مؤلفات منها : مباني الأصول ، واصول ال الرسول ، احكام الايمان ، ورسالة في عدم حجية الفقه المنسوب الى الامام الرضا(ع) ، ورسالة في الاستصحاب ، والمقالات اللطيفة في المطالب المنيفة ، واربعين حديثا مشروحا ، رسالة الغرة في شرح الدرة ،ورسالة في احوال ابي بصير ، ورسالة في الصلاة واخرى في الصوم وثالثة في الحج ورابعة في صيغ العقود ،وخامسة في حرمة ذبائح اهل الكتاب ، وسادسة سؤال وجواب في ابواب الفقه وحواشي على كتب عديدة ، ومعظم تلك الرسائل قد طبعت وقد قال الحجة الشيخ محمد حرز الدين قدس سره عنها في (مع٣ /٢٧٧) : واغلب مؤلفاته حدثنا الراوي عنها و لم نقف عليها.

(قلت) هذا والشيخ حرز الدين رحمه الله معاصر للسيد المترجم ، فكيف الحال معنا؟؟

وفاته: في (١٧ /شهر رمضان /١٣١٨) لبى السيد المترجم نداء ربه ، وشيع تشييعا حافلا بالعلماء وطبقات المجتمع ،وصلى عليه الشيخ محمد طه نجف(قده) في الصحن الشريف، ودفن في وادي السلام بمقبرة خاصة له ، صارت مدفنا لاسرته وبعض اهالي اصفهان ، وقد بنى عليها ابن اخيه السيد محمد الموسوي الخوانساري قبة ظاهرة. واليوم سنة

(١٤٢٣) لم اقدر على تعيينها لتوسع الوادي المقدس وهدم بعض جوانبه وبعض مداخله.

ترجمه في (مع ٣/ ٢٧٥) و(معجم القبور ١ /١٨) و(احسن الوديعة)) و((المآثر والآثار)) و ((تذكرة القبور)) و (يعه)) في مواضع عديدة.

١١١ .محمد صادق بن زين العابدين الخوانساري : من اكابر العلماء . قال في (كر/٦٣٩) : كان من رجال الدين الافاضل ، ورجال العلم الاكابر ،وكانت له قدم راسخة في الفقه والاصول والكلام وغيرها . وله اثار جليلة منها : شرح الشرايع.

توفي في اصفهان سنة (١٢٨٩)هـ.

(قلت) السيد المترجم هو جد صاحب احسن الوديعة لابيه، ووالد العلامة السيد محمد الذي اتخذ الكاظمية محطا له . وبقت اسرته بها وخلفه ولده السيد محمد مهدي مؤلف احسن الوديعة رحمهم الله جميعا.

١١٢ .محمد مهدي بن محمد بن محمد صادق الخوانساري الكاظمي : علامة كبير، ومصلح شهير ،ومؤلف مكثر.

ولد في الكاظمية في ٣ /شعبان/ ١٣١٩) ،ونشأ في حجر ابيه العلامة فاشرف عدد من العلماء على تعليمه ،فاكمل المقدمات ثم درس متون الكتب الفقهية والاصولية والكلامية عند فضلاء عصره . فدرس عند العلامة الشيخ حسين الرشتي ، ثم حضر بحث الخارج فقها واصولا .

وهاجر الى كربلاء لحضور درس السيد ميرزا هادي الخراساني الحائري ،ثم قصد النجف وحضر عند ابن عمه السيد ابي تراب عبدالعلي الخوانساري ، ثم قفل راجعا الى الكاظمية للتدريس والتاليف.

آثاره: السيد المترجم مكثر في التاليف ،فقد دون الناشر لكتاب احسن الوديعة للمترجم ، مؤلفاته نقلا عن كتاب ايقاظ الامة المطبوع سنة ١٣٦٦ ببغداد ، وقد ذكر له(٤٠) مؤلفا.

ولعل اشهر مؤلفاته هي: كتاب (احسن الوديعة في تراجم مشاهير مجتهدي الشيعة) جزءان طبعا ببغداد سنة (١٩٦٨)م، وكتاب معجم القبور طبع الجزء الاول منه فقط ببغداد سنة (١٩٣٩)م ولم تر بقية الاجزاء النور.

رواياتــه: يروي عن اجلة العظام من علماء عصره الاوائل منهم : الســيد ابي تراب الخوانساري،والشيخ علي المازندراني ،وعن والده ، والميرزا ابراهيم الســلماني الكاظمي ، والشيخ علي بن الرضا ال كاشف الغطاء، والشيخ محمد الحسين كاشف الغطاء ،والســيد محمد الكاشاني والشيخ علي الشاهرودي والشيخ اقــا ضياء العراقــي، والشــيخ كاظم الشيرازي ، والسيد ميرزا هادي الخراساني ، والسيد محسن الامين العاملي ، والشــيخ محمد علي شارح الكفاية ، والشيخ اسد الله الزنجاني تقدست اسرارهم الشريفة .

ويروي عنه عدد من العلماء الاجلاء ، منهم السيد محمد حسن ال الطيب التستري، والشيخ محمد مهدي ال شرف الدين ،والشــيخ محمد مختار نجل الشــيخ امان الله الهندي ،والسيد شهاب الدين المرعشي ،وعدد كبير جدا.

وعند تشرفي في النــزول في الكاظمية سنة (١٣٩٢) للاطلاع على محتويات مكتبة السيد الصدر الكائنة في الحسينية ، لم اوفق بالاجتماع بالسيد المترجم والتزود من علومه . الا اني اروي عنه مجازا بواسطة واحدة من عدد من فحول علماء عصرنا.

توفي في الكاظمية ودفن بها ، ولاعلم لي بتاريخ الوفاة لكنها بعد سنة (١٩٧٢)م كما لاعلم شيئاً عن احوال ذريته.

١١٣ .**علي بن محمد بن زين العابدين الخوانساري** : عالم بارع ، وفاضل تقي. ولد في سنة (١٢٤٧)هـ وتوفي في سنة (١٣٢٦)هـ، ودفن في مقــبرة في النجف الاشــرف بوصية منه . كذا قاله في (نق/١٥٢٣).

١١٤ .**محمد تقي بن اسد الله بن محمد الخوانساري** : عالم كبير ، وفقيه لامع.

ولد في شهر رمضان سنة (١٣٠٥)هـ ونشأ في حجر ابيه وتعلم فقرأ المقــدمات ثم

السطوح ، وهاجر الى النجف سنة (١٣٢٢) فاكمل سطوحه بها. ثم حضر البحوث العالية منها بحث المحقق الخراساني ، والسيد محمد كاظم الاصفهاني اليزدي قدس سرهما ، وفي سنة (١٣٣٣) هاجر الى الهند ، ثم رجع الى وطنه خوانسار ، وهكذا صار يتنقل بين قم والنجف حتى وفاته سنة (١٣٧١)هـ هناك ، ترجمناه عن مقدمة احسن الوديعة ص ١٣٠.

١١٥ .محمد باقر بن زين العابدين الخوانساري صاحب الروضات : من اكابر الفقهاء المجتهدين وافاضل اعاظم العلماء المحققين لم يسمع بمثله في التحقيق، كان عارفا بامثال العرب والعجم ووقائعهم ، عالما باحوال الائمة والرواة والعلماء ومواليدهم ووفياتهم وسائر سيرهم . رجالي متضلع ، وناقد بفنه.

ولد يوم الاثنين (٢٢ /صفر/ ١٢٢٦هـ) في بلدة خوانسار ، وترعرع في بيت علم ، علمه والده، وهاجر معه الى اصفهان فاخذ على اساتذتها علومه ، كالمحقق السيد صدر الدين العاملي ، والشيخ محمد تقي الرازي الاصبهاني صاحب الحاشية على المعالم ، والسيد محمد باقر الشفتي ، والحاج محمد ابراهيم الكرباسي صاحب الاشارات ، والمير السيد محمد الشهشاني .

هاجر الى النجف حدود سنة (١٢٥٣) فتتلمذ على السيد ابراهيم الموسوي القزويني صاحب ضوابط الاصول ، وعلى صاحب الجواهر . ونال درجة عالية من العلم وبلغ مرتبة الاجتهاد ، وقفل راجعا الى وطنه للتدريس والتاليف .

ذكر بعض مترجميه (١٩) مؤلفا له ، كان ولازال اشهرها كتاب روضات الجنات في احوال العلماء والسادات، ولشهرته به عرف وعرفت ذريته ايضا حتى اليوم بآل الروضاتي نسبة لهذا الكتاب القيم في التراجم ، وقد نقلنا عنه رواية عن المؤلف بواسطة مشايخنا اعلى الله مقام الماضين وادام الباقين ورعاهم.

توفى ليلة الاثنين (٨ /ج١ /١٣١٣) في اصفهان ودفن في تخت فولاذ بها وبني على مرقده قبة عالية. ترجمه في مقدمة الروضات نقلا عن مقدمة نجله السيد احمد الروضاتي على

النهرية . كما ترجمه في (احســــــن الوديعة) ، وذكره في (نق/٢١١) ، وترجمه في ((كنز الاديب)) ويظهر ان الأخير نقل نصوص ترجمة المترجم لنفسه في كتابه الروضات .

١١٦ .**ابراهيم بن زين العابدين الخوانساري** : قال في ((نق/ ١٥)) : (عالم واعظ اشتهر بعد وفاة اخيه السيد محمد باقر صاحب الروضات ..، وترقى أمره في أوائل المشروطة وتوفي بعدها بقليل ودفن قرب اخيه، ترجمه في (خلد بر بن) ص٩٦ .

قلت كانت وفاته بعد سنة (١٣١٣)هـ.

١١٧ .**محمد ابراهيم بن محمد صادق بن زين العابدين الخوانســـاري** : عالم فاضل جليل .

قال في (نق /١٦): ذكر لي اخوه السيد محمد نزيل الكاظمية انه ولد (١٢٦٩) وتلمذ على عميه الميرزا محمد باقر والميرزا محمد هاشم وعلى الشيخ زين العابدين المازندراني والسيد حســين الكوهكمري وتوفي في اصفهان (١٣٣٠) وله رســالة عملية ودفن في تكية عمه صاحب الروضات .

١١٨ .**محمد مهدي بن محمد باقر الخوانساري** : عالم فاضل اصولي رجالي ، كاتب ، اديب ، مؤلف ، حدث بعض الاصحاب عن زهده وورعه وتقواه وانه من رهبــان بــني هاشم . كذا قاله في (مع ٣ /١٢٠).

تتلمذ على والده واجازه ان يروي عنه ، واخذ على عمه السيد هاشم المتوفى ســنة ١٣١٨وله الرواية عنه.

ترجمه السيد محمد مهدي الكاظمي في كتابه (مواهب البــاري) وقال:اعقــب هذا المولى المفضال عدة انجال وكلهم من العلماء المبرزين ذكرتهم في كتابنا الانوار الكاظمية.

(**قلت**) لم اعثر على هذا الكتاب المذكور حتى احظى بتراجم لهم.

كما ترجمه في احسن الوديعة ، وذكره في معجم القبور.

١١٩ .**مسيح بن محمد باقر الخوانساري** : ولد في اصفهان سنة ١٢٥٦هـــ وتوفي بها سنة (١٣٢٥)هـــ.

ذكره في مقدمة معجم القبور بصورة عرضية ووصفه بالعلامة.

وقد اعقب ابنين هما جلال الدين ومحمد حسن وهما من فقهاء عصرهما .

١٢٠ .محمد هاشم بن جلال الدين بن مسيح الخوانساري : عالم فاضل ، ومحقق مبدع.

ترجمه في مقدمة معجم القبور ص٢٦ ، وقد اختزنا ترجمته بما يلي:

كان عالما فاضلا انفق شبابه في تحصيل العلوم والمعارف فاتقن النحو والصرف والمنطق والمعاني والبيان والبديع والحكمة والكلام والفقه والاصول والحديث والرجال على فضلاء اصفهان . ثم هاجر الى النجف سنة (١٣٥٤)هـ فحضر درس العلمين السيد ابي الحسن الاصفهاني والاقا ضياء العراقي قدس الله اسرارهم جميعا .

مات غرقا في شط فرات الكوفة في (١٨/ج ١/ ١٣٥٦) يرحمه الله تعالى.

(**قلت**) والسيد المترجم هو والد الحجة السيد محمد علي الروضاتي المعاصر صاحب جامع الانساب اعزه الله تعالى .

١٢١ .محمد علي بن محمد هاشم الخوانساري الروضاتي: معاصر عالم محقق ، ونسابة جريء.

ولد في اصفهان سنة (١٣٤٩)هـ وبها نشأ وتعلم ، فاخذ المقدمات على المشهورين في موطنه ، ثم واصل دراسته حتى حضر بحث الخارج على اعلام اصفهان . كان له ولع في الانساب والرجال حتى تخصص بهما .

راسلته لمرة واحدة بعد سنة (١٩٧٢)م للاستفسار عن بعض الامور النسبية ، فكان جوابه غير الذي كنا نأمله ، و لم اشاهده حتى اليوم (١٤٢٣)هـ.

يروي عن المرحوم العالم الجليل السيد شهاب الدين المرعشي والرجالي الفذ السيد محسن الامين العاملي قدس سرهما الشريف.

ذكر الحجة صاحب الذريعة قدس سره في طبقاته لمسات عديدة اخذها عن مشجرة للسادة الخوانساريين وضعها السيد المترجم وقد زينها بذكر تواريخ للولادة والوفاة واشارات تنم على علو منزلتهم العلمية.

وله عدة اثار لعل اشهرها هو جامع الانساب الذي وصلنا منه فقط الجزء الاول . وله (زندكاني اية الله جهار سوقي) وقد اخذنا عنه، و(فهرست روضات الجنات) ، وهما مطبوعان .

ويعلم الله تعالى ان الساحة العلمية الاسلامية بحاجة ماسة ان يلتقي اقطاب هذا العلم الشرعيين لاجل المباحثة وتبادل الاراء ، وان شاء الله تعالى يتحقق ذلك خدمة للامة الاسلامية .

١٢٢ .احمد بن محمد باقر الخوانساري الاصفهاني : عالم فاضل.

ولد في اصفهان في (١٢٦٣)هـ ،وهاجر الى النجف فاشتغل بالعلم والعبادة الى ان توفى في (١٥/ رمضان/١٣٤١هـ) ودفن عند عمه الميرزا محمد هاشم في وادي السلام. كذاجاء في (نق/٩٢).

١٢٣ .هداية الله بن محمد باقر الخوانساري : علامة فاضل . قال في (احسن الوديعة /١١٣) : (كان من العلماء المحققين والفضلاء المدققين وكان يقسيم الجماعة والتدريس باصفهان وقد ذكرنا سنة سفر بجيئه الى العتبات العاليات والمشاهد المنورات وكان نزوله في دارنا وقد تكلمت معه فرايته عارفا في الفقه والاصول كاملا في المعقول والمنقول ، توفى في اخر شهر رمضان سنة ١٣٤٦هـ.

١٢٤ .عطاء الله بن محمد باقر الخوانساري : عالم بارع ، وفاضل جليل. ولد في اصفهان يوم الثلاثاء (٢٩/ ر١ /١٢٦٦) ونشأ بين ابيه وعميه الجليلين وسائر اعلام بيته الرفيع ، وتلقى عن المدرسين الافاضل والفقهاء المشاهير، اجيز من والده بخطه على ظهر (القواعد الرجالية) للسيد مهدي بحر العلوم سنة (١٣٠٢)هـ ومن عمه السيد ميرزا هاشم

الجهارسوقي في سنة (١٣١٠)هـ.. كذا جاء في (نق/١٢٧٢).

له مؤلف باسم (مفتاح الروضات) وهو فهرس لكتاب والده روضات الجنات .

وهو يروي عن والده صاحب الروضات وعن عميه ، والسيد محمد كاظم اليزدي صاحب العروة ،والشيخ محمد تقي اغا النجفي الاصفهاني تقدست اسرارهم وقد ذكر المعاصر الحجة السيد محمد علي الروضاتي في كتابه((زندكاني حضرت اية الله جهار سوقي))ص/١٧٠، صور اجازاته من اساتذته يرحمهم الله في كتاب له باسم (رياض الابرار). و لم اشاهد هذا الكتاب.

توفي يوم الاربعاء (٦ / ج١ /١٣٣٥هـ) ودفن مع ابيه في مقبرتهم الخاصة في تخت فولاذ ،وقد اشرنا الى ذلك في كتابنا ((المشاهد /ج١)).

١٢٥ .محمد حسين بن زين العابدين الخوانساري : قال في ((احسن الوديعة /١١٤)) : (هو الان سلمه الله ساكن باصفهان جاء الى العتبات ثلاث مرات رأيته وهو سيد جليل وعالم نبيل).

(قلت) قال في (احسن الوديعة ص١١٣) : (اعقب عمنا هذا قدس سره –ويقصد به السيد محمد باقر صاحب الروضات قدس سره– سبعاً من الاولاد خمسة منهم كانوا من الفقهاء الامجاد .. ، واثنان منهم من ذوي الفهم والزهاد) انتهى.

فهنا ترجم للسيد محمد حسين على انه (عالم نبيل) و لم يجعله فيما ذكره اعلاه كما وصفه .)فاعلم.

١٢٦ .مجتبى بن محمد باقر الخوانساري: ذكره في (احسن الوديعة /١١٤) بقوله : (هو من غير ام اخوته المذكورين ساكن في اصفهان). وقد ذكر ناشر الكتاب في هامش الصفحة (١١٤) نقلا عن المؤلف رحمه الله ، ان المترجم توفى باصفهان في (٨ / شعبان /١٣٨٣هـ).

١٢٧. نعمة الله بن عبدالله بن جعفر الاسود : انفرد في ذكره السيد ابن شدقم في (تز) وذكر له ذيل هو : السلسلة التي ناقشناها في الهامش اللاحق رقم(١٢٨) فانظره.

واذا قلنا ان السيد ابن شدقم قد وقف على دليل يثبت صحة اتصال نعمة الله بعبدالله بن جعفر زنقاح، و لم يقف عليه احد العلماء السابقين له كالعمري وابن الطقطقي وابن عنبه وابن المهنا وغيرهم . وقلنا ان هذا ايضا قد يحصل . فنحن نعمل بهذه الرواية ولكن الى وسائط محددة تبدأ من احمد بن محمد بن القاسم بن ابي الفخار محمد بن نعمة الله المذكور. وذلك لانها السلسلة التي اعتمدها علماء الانساب والتاريخ والرجال من اسرة السيد نعمة الله الجزائري .

اما بقية السلسلة التي ألحقها ابن شدقم ونسب لها السيد محمد مهدي المشعشع فلايمكن الاخذ بها . بل نعرض عنها ونجعل ان فلاح بن مهدي بن محمد الذي ذكره ابن شدقم هو جد لبيت اخر غير السيد المشعشع . ومما يؤيد ذلك اني وقفت على وثيقة قد رفع بها السيد مهدي بن خليل بن ابراهيم بن محمد عسكر الشهرستاني وهو غير السيد محمد مهدي بن ابي القاسم بن روح الله الشهرستاني الموسوي من احفاد ابراهيم المرتضى الاصغر المولود سنة (١١٣٠)هـ والمتوفى (١٢١٦)، الذي ذكرناه في ٤/١٠ من المشجر الطبعة الاولى.

واني لم ألحق هذه السلسلة التي وقفت عليها لاني ابحث الى الان على مصدر روايتها ومداليلها . فهذا علم غوره عميق لايعلم بتخاريجه الا الله تعالى.

والمحصلة : سواء كان اتصال السيد نعمة الله الجزائري عن طريق سلسلة نعمة الله بن عبدالله هذا أو كانت عن طريق سلسلة غياث الدين بن مجد الدين بن نور الدين بن سعدالدين بن عيسى بن موسى بن عبدالله العوكلاني ، فهذا لا يضر ايضا لانه مقطوع به موسوي ومن ذرية موسى بن عبدالله العوكلاني.

ولكن تبقى مسالة واحدة تدور بين الرأيين هي ان خط عيسى بن موسى قد عدّ جدا

جدا ، والفرق فارق زمني لايطاق اذن على من يذهب الى انه من ذرية عيسى بن موسى عليه ان يرفعه برواية مرسلة . فعندها تتقدح مســـالة الضعف في الرواية اذن لامناص من الاخذ بالرواية الثانية وهي انه من ذرية نعمة الله بن عبدالله بن موسى ، مع حذف اواخرها فنكون قد ركنا الى رواية ابن شدقم مع حـــذف ما الحق بها من امر نســـب الســـيد محمد مهدي المشعشع . لان المتسالم عليه ان الجزائري من ذرية عبدالله العوكلاني . وان المشعشع من ذرية ابراهيم المجاب بن محمد العابد.

والشيء الملفت للانتباه : ان السيد نعمة الله الجزائري ولد سنة (١٠٥٠)هـــ وتوفي في سنة (١١١٢)هـــ ، وعاش في شوشتر لفترة من الزمن حتى اشـــتهر بها ، اذن هو معاصر للسيد ابن شدقم ،والاخير دون في كتابه معلومة كانت قد حصلت سنة (١٠٩٠)هـــ.

فالسيد الجزائري في هذا التاريخ كان في اوج نشـــاطه وتحصيله وســـفره وشـــهرته المستفيضة في شوشتر بكونه من المدرسين .

ومع هذا لم يذكره السيد ابن شدقم في كتابه مع ذكره لمعظم سواد الناس وتوسعه في تراجمهم ونشر احوالهم .

فان قلنا لم يلتق به ، او لم يصل له خبره ، أو وفق ما ترك المتقـــدم للمتاخر الشـــيء الكثير، او فقد المسودات كغيرها ممن فقـــدها ، او اراد ان يســـتدرك فيلحقـــه الا انه فاته ذلك. كل هذه الاحتمالات لايعلم اصحها الا الله تعالى.

١٢٨ .شيبان بن احمد بن علي : اوصل اليه الاستاذ السيد عبدالستار الحسني ايده الله ، نسب السيد نعمة الله الجزائري ، فقال هو : نعمة الله بن عبدالله بن محمد بن الحسين بـــن محمود بن شيبان المذكور، بعد ان ناقش تصحيحه لنسب الســـيد الجزائري الوارد في الانوار النعمانية ، وقد نشر هذا التصحيح في مجلة البلاغ الكاظمية بعددها (١٠) لسنة (١٩٧٢).

الا ان السيد ابن شدقم في كتابه (تز) ساق نســـب الســـيد محمد مهدي المشعشـــع المشهور الى شيبان بن احمد المذكور صاحب هذا الهامش .

وعندنا ، بل ان الاجماع قائم ان هذا الراي لايمكن المساعدة عليه ، لذا لم يعمل به احد من العلماء المحققين على حد اطلاعي ، ولعل هجرهم له معضود باتفاق جميع كتب التاريخ والانساب التي ذكرت السيد محمد مهدي المشعشع قد رفعته بسلسلته المعروفة والواضحة والتي ذكرناها في المجلد الاول من هذا الكتاب فحواها انه من ذرية ابراهيم المجاب بن محمد العابد ، وهي تختلف جذريا عن السلسلة التي ذكرها في (تز) ، حتى ان هذا من الحقائق التاريخية التي لانقاش فيها.

واني ارى ان هذا الاشتباه قد اقحم في كتاب (تز) من بعد اول نسخة نسخت على نسخة المؤلف ، وتعاقب عليها النسخ . وهناك تخريج اخر هو ان هذا الاشتباه قد يكون من قلم المؤلف الشريف رحمه الله ، وهذا ايضا قد يقع ، بل وقع كثيرا في كتابه وعند غيره ، وعندنا ايضا وعند كل انسان خطى في طريق العلم، فكتابه واسع ومتشعب جدا، فورود مثل هذه الحالة لايقدح بالكتاب ولا بالمؤلف .

والباحث القدير يقف على ترددات كثيرة عنده يصرح بها ويعزيها الى تعدّد المسودات او فقدان بعضها مما يصعب مقارنتها ، فيبقيها على حالها ، لان طريقته في التاليف هي: (العمل بنسخة الزيادة واهمال نسخة النقصان) وهذه مسألة علمية اخراج ثمرتها لايقدر عليها الا المتمكن من غربلة روايات النسب.

١٢٩ .عبيدالله بن جعفر زنقاح: ذكره في (عمد /١٩٥) طبع النجف واورد له هذا الذيل فقال : ناصر بن محمد بن احمد بن عبيدالله بن جعفر زنقاح . و لم يذكر هذه المعلومة احد قبل مؤلف ((عمد)).

فان قلنا ان عبيدالله هو نفسه عبدالله ، وان الاول دخلت عليه (الياء) سهوا من قلم المؤلف رحمه الله ، فان هذا معارض بما يلي: ان العلماء قبل عصر ((عمد)) وبعده ، لم يذكروا لعبدالله بن جعفر زنقاح ابن باسم ((ناصر)) بل وان الذيل النازل منه لاوجود له في اي كتاب لامن عبدالله ولا من عبيدالله.

١٣٠ .عبدالله بن جعفر زنقاح: اجمعت كتب الانساب القديمة على ذكره ،وذكروا له ثلاثة ذيول . منهم ذرية منتشــرة جدا فيهم علماء اجلاء ، ونسابــون مشــهورون ، ومؤرخون ذاع صيتهم يرتقون نسبا له . فلو كان بينهم تفرع ينحدر من اخيه عبيدالله كما اورده مؤلف (عمد) لذكروه واشاروا له.

فان قلنا ان هذا الذيل انقرض بعد عهد مؤلف(عمد) وقد اعتادوا بعدم ذكر المنقرض . فما هو الحال مع من سبقوا عصر مؤلف (عمد) فلماذا لم يذكروه؟ كل هذه التســاؤلات تحوم حول ذرية عبيدالله ان كان هو صحيحــا وان ليس كذلك فلا مناص اذن من كونهما واحدا. وتبقى دائرة النقاش تحوم ايضا حول ذيله الذي لم يذكر من بين عقب عبدالله اخوه الثابت.

١٣١ .ابو المرجا محمد بن عبدالله بن جعفر زنقــاح : ذكره في (طق/١٩٥) طبــع طهران . ونفسه ذكره في (عمد/٢٢٣) طبع النجف ولكن جعله ابن موسى بن محمد بــن موسى بن عبدالله بــن الامام موســى الكاظم(ع) . فيظهر انهما اثنان والذي يؤيد ذلك ان ذيلهما مختلفان تماما.

١٣٢ .معمر الضرير بن عبدالله بن جعفر زنقــاح: ذكره في (عمد/٢٢٣) وقــال يعرف بابن العمرية وبها يعرف عقبه.

١٣٣ .ابو الفضائل بن مفضل بن معمر الضرير: ذكره (طق/١٣٣) واورد له ذيلاً مفصلاً. اما في العمدة فاكتفى فقط بتسميتهم (بالعمرية).

١٣٤ .علي بن الافضل بن ابي الفضائل : ذكره في ((تذ)) و ((تز)) . وذكر له ذيلاً.

١٣٥ .جعفر السنامي بن احمد بــن علي : ذكره في (تذ) و (تز) . يقــال لولده ال السنامي . واورد له في (تز) ذيلاً في ست وسائط بعده.

١٣٦ .نعمة الله بن عبدالله بن محمد الجزائري :عالم فاضل ، محدث محقــق ، مدرس بارع ، ناقد متفنن.

ولد في قرية الصباغية من قرى جزائر البصرة في سنة (١٠٥٠)هـ وبها امضى طفولته.

مراحل دراسته : قرأ المقدمات في مسقط راسه عند الشيخ محمد بن سليمان الجزائري الفقيه النحوي ، والسيد ميرزا محمد الجزائري صاحب جوامع الكلم.

ثم هاجر الى شيراز فحضر عند علماء عظام منهم : الشاه ابو الولي الحكيم الالهي ، والسيد هاشم الاحسائي ، والشيخ جعفر البحراني ، والشيخ عبدعلي بن جمعة المفسر ، والشيخ يوسف بن محمد البناء ، والشيخ فرج الله بن سلمان ، والميرزا ابراهيم بن المولى صدرا ،والشيخ صالح بن عبدالكريم.

وقصد اصفهان للانتهال من علوم فطاحل علمائها ، فاخذ على الشيخ العلامة محمد باقر الخراساني ،والامير ارفع الدين النائيني، والاقا حسين بن جمال الدين الخوانساري.

بعدها استقل في خدمة استاذه الشيخ محمد باقر المجلسي صاحب البحار، وقد استعان به المجلسي في تأليفه لبحار الانوار لمدة سنين ،ولما توفى العلامة المجلسي عاد السيد المترجم الى مسقط راسه الجزائر لاجل ان يواصل تدريسه وتصنيفه.

روايته للحديث: يروي عن اساتذته تقدست اسرارهم وهم العلامة المجلسي ،والفيض الكاشي ، والمحقق الخوانساري. وغيرهم.

اما الذين يروون عنه فجماعة كثيرون منهم :العالم الفذ الحاج محمود الميمندي وهو شيخ العلامة المولى ابي الحسن العاملي.

والشيخ العلامة علي بن الحسين بن محي الدين بن عبداللطيف بن نورالدين بن شهاب الدين احمد بن ابي جامع الحارثي الهمداني العاملي.

والشيخ الفقيه محمد بن يوسف بن علي بن كتبار.

ترجمته في كتب التراجم : ترجمته عدد من الكتب القديمة ،وذكرته ايضا عدد من الكتب المتاخرة ،نذكر منها :

١. ترجمه في (امل ٢ /٣٣٦) : واثنى عليه ، وعدد بعض مؤلفاته ، فكانت ترجمته بثمانية اسطر.

٢. ترجمه المحدث النيسابوري في كتابه (منية المرتاد) ،وذكر اساتذته.

٣. وترجمه حفيده الحجة السيد عبدالله التستري بن نور الدين بن السيد المترحم في اجازته الطويلة التي تحتوي على علوم جمة، ومواقف علمية لايستغني عنها باحث.

٤. وذكره الشيخ البحراني في (اللؤلؤة).

٥. والزركلي في اعلامه.

٦. وذكره في ((درم ٢٢٨/٢)).

٧. واورده في (الاساس))بترجمه صغيرة جدا.

٨. والشيخ القمي في ((كنى)).

٩. والمؤلف في ((المشاهد ١ /٢٥٥)).

١٠. وغيرها من الكتب الكبيرة التي لايحضرني اسمها ، ولكن كلها تصب في مسالة واحدة وهي كونه محدث وله عدد من المؤلفات فقط.

اثـــاره: له عدد من المؤلفات القيمة منها :

١. شرح تهذيب الحديث . يقع في نحو اثني عشر مجلدا.

٢. الانوار النعمانية في معرفة النشأة الانسانية . جزءان .

٣. حواشي الاستبصار .

٤. حواشي الجامي.

٥. شرح الصحيفة .

٦. شرح تهذيب النحو.

٧. منتهى المطلب في النحو.

٨. الفوائد النعمانية .

٩. فوائد الاخبار ونوادر الاثار.

١٠. هدية المؤمنين.

١١. حواشي مغني اللبيب.

١٢. قصص الانبياء.

وفاته: ذكر حفيده السيد عبدالله بن نورالدين بن السيد المترجم في الاجازة ، انه توفى رحمه الله في قرية جايدر بعد وفاة شيخه المجلسي بسنتين .

وقلنا في (المشاهد ١ /٢٥٥: (توفى في قرية جايدر من قرى الجزائر جنوب العراق في ٢٣ شوال سنة ١١١٢هـ ، وقبره بالجايدر قريبا من الصميرة . قاله في ((درم ٢/ ٢٢٨)).

اولاده: لم اقف على اي مصدر تناول السيد نعمة الله الجزائري ، فشمل اولاده بالبحث ، إلا لمسة او اثنان تطرق بها او همما الى ابن واحد او حفيد لابن واحد.

ولما كانت هذه المسألة في غاية الاهمية القصوى ، لذا من الضروري تسليط الضوء عليها.

اعقب السيد نعمة الله الجزائري من الابناء اربعة هم محمد شفيع ، وحبيب الله الذي مات شابا في حياة والده، وجمال الدين، ونور الدين .

وهناك قول ضعيف هو : ان له إبناً اخر، فيكون عددهم خمسة ، والابن هو (حسين) . وهذا قول غير مؤكد ولايعضده الدليل ، بل المرجح عندي قويا انه حفيد متأخر وليس بابن صلبي.

اذن يبقى القطع التام بانه اعقب اربعة ابناء هو السائد عندنا لحد هذه السنة (١٤٢٣)هـ.

هذا من جانب ، ومن جانب اخر ، لم اقف على ذرية لابنائه الاربعة بل وقفت على اثنين لهما عقب وهما:

١. جمال الدين، اعقب مجدالدين وهذا هاجر الى الهند ولانعلم هل هو معقب ام لا؟ فهو

الان في عداد المنقرض ما لم يثبت عقبه في بيّنة.

٢. نورالدين ابي محمد : هو المعقب فقط بل المكثر جدا في عقبه.

اذن تنحصر ذرية السيد نعمة الله الجزائري في نور الدين وحده، وفي اولاده السبعة من بعده فقط. انظر المشجر ص٤٥.

سلسلة نسبه :

اورد السيد نعمة الله الجزائري ، لنفسه سلسلة نسب في كتابه الانوار النعمانية فقال هو : نعمة الله بن عبدالله بن محمد بن حسين بن احمد بن محمود بن غياث الدين بن مجدالدين بن نور الدين بن سعد الدين بن عيسى بن موسى بن عبدالله بن الامام موسى الكاظم (ع).

فهنا السيد المترجم ذكر نسبه برواية مرسلة من دون الاشارة الى الارسال.

وهذا الارسال عندنا من الامور الواضحة ، اذ انه معارض بدليل في غاية المتانة ، وهو:

١. ان عيسى بن موسى الذي رفع اليه نسبه ، لم يذكر اساطين علماء الانساب قبل عصر السيد صاحب الترجمة، ابناً لموسى باسم عيسى مطلقا ، ولاتوجد في كتب السير والتاريخ الا رواية السيد المترجم هذه.

فهي رواية واحدة وفريدة ومعارضة بالمشهور الثابت علميا.

٢. ان العلامة الحجة حفيد السيد المترجم وهو السيد حسين الجزائري المعروف بـاغا تستري المتوفى(١٣٣١) ابن محمد بن حسين بن عبدالكريم بن جواد بن عبدالله بن نورالدين بن السيد المترجم ، قد رفع نسبه واسرته في مشجر كبير في سلسلة نسب هي غير هذه المدونة في هذا المشجر ص٤٣ وماقبلها.

٣. لااعلم كيف مثل هذا العيلم الفذ ،والرجالي المحدث قدس سره ، يرفع نسبه في سلسلة عدد الوسائط بها اربعة عشر واسطة وهو مولود سنة (١٠٥٠) ،هذا نقض علمي لايقبل الجدل في ثبوت الارسال .

لذا قد يكون رحمه الله اراد التنويه على ذلك ولكن شغلته بحوث كتاباته العلمية

وانشغال باله وحزنه على احب ابنائه عنده الذي توفى شابا وهو السيد حبيب الله.

والحاصل : في هذه السلسلة التي رفع نسبه بها سقوط عدد من الوسائط.

٤. واعلم ان جميع العلماء الذين ذكروا سلسلة نسبه بعد عصره كانوا عيالا على كتاب الانوار النعمانية . فهم رضوان الله عليهم نقلوا هذه السلسلة و لم يتصد احدهم الى نقاش هذه السلسلة ، اذكر منهم السيد الحجة محمد باقر الخوانساري في روضاته ، والسيد جعفر الاعرجي في (الاساس) و(درم) ،والشيخ في (كنى) والعاملي في (امل) وغيرهم ممن لم نقف عليها سواء كانت بالفارسية او بالعربية . او بالاوردية ، فهم اكتفوا بنقل الرواية فقط مع عدم ملاحظة مصادر الاثبات التي وضعت قبل عصر المترجم وعصرهم.

رأينا في هذه السلسة :

اذا اردنا العمل برواية السيد المترجم في سلسلته ، فعلينا ان نقول هكذا : نعمة الله بن عبدالله بن محمد بن حسين بن احمد بن محمود بن غياث الدين بن مجد الدين بن نورالدين بن سعدالدين عيسى من احفاد موسى بن عبدالله بن الامام الكاظم(ع) .

مع ملاحظة ان الالفاظ المركبة الاربعة : (غياث الدين بن مجدالدين بن نورالدين بن سعدالدين) هي القاب لاسماء قد تكون هي التي اخترناها في سلسلة نسب السيد المترجم – راجع ص٤٥ من المشجر في هذا الجزء –، وهي الاسماء في صدر العمود النسبي.

اما اذا قلنا ان رواية الارسال فيها من الضعف مما يجعلنا نتجنبها فلا مناص لنا من العمل برأينا الذي ذهبنا اليه في ص٤٥ من المشجر وهو : نعمة الله بن عبدالله بن محمد بن حسين بن محمود بن شيبان بن احمد بن علي بن محمد بن احمد بن الرضا بن ابراهيم بن هبة الله بن الطيب بن احمد بن محمد بن القاسم بن محمد ابي الفخار بن نعمة الله بن عبدالله بن جعفر زنقاح بن محمد بن موسى بن عبدالله بن الامام موسى الكاظم (ع) ورأينا هذا أثبتناه بالادلة التالية:

١. انها سلسلة لا ارسال فيها ، اذ ان محمد بن موسى بن عبدالله بن الامام موسى الكاظم(ع) ،ذكرته جميع مصادر الاثبات قبل عصر السيد المترجم.

٢. هذه السلسلة اوردها السيد ابن شدقم في ((تز)) مع عدم الاعتناء في الاشتباه الوارد في عجزها وهو نسبة السيد محمد مهدي المشعشع الى (احمد بن علي بن محمد) . فان هذا قد ناقشناه انظر هامش رقم(١٢٧).

٣. لقد تصدى حفيد السيد المترجم الى السلسلة التي ذكرها جده في الانوار النعمانية ، وذهب الى نفس ماذهبنا اليه، واورد لجده هذه السلسلة التي اخترناها ، ونشرها في مشجرة عملها لاسرته ال الجزائري وهذا الحفيد هو من العلماء المحققين المشهود لهم ببراعة التحقيق ، وهو السيد حسين المعروف باغا تستري المتوفى سنة (١٣٣١)هـ ابن محمد بن حسين بن عبدالكريم بن جواد بن عبدالله بن نورالدين بن نعمة الله الجزائري قدس سره.

وقد عمل بهذا الراي الاستاذ السيد عبدالستار الحسني العلاق ايده الله ، وقدمه لاستاذه السيد مهدي الوردي الكاظمي ايده الله لكي يودعه في كتاب خاص يصحح به ما لحق بعض الاعلام من اشتباه في نسبه . فصحح نسب السيد نعمة الله الجزائري بهذه السلسلة التي نشرناها في ج٢ ص١٥ من الطبعة الاولى لهذا الكتاب ، وعملنا بها طيلة عشرة سنوات . وقد نشرها السيد الحسني في مجلة البلاغ الكاظمية بعددها (١٠) لسنة (١٩٧٢). ولكنه رفعه الى معمر الضرير بن عبدالله بن جعفر زنقاح، ولكننا لم نرفعه كذلك لعدم وجود ابن عند معمر الضرير باسم علي . بل رفعناه كما رفع السيد ابن شدقم السلسلة التي رفعه بها السيد الحسني ، وهي (ابو الفخار محمد بن نعمة الله بن عبدالله بن جعفر زنقاح) فانتبه.

٤. وقفنا على وثائق خطية نسبية تخص اسرة السيد المترجم ، وقد وضع بها مؤلفها هذه السلسلة التي اخترناها ، علما بان بعضها كان قد كتب قبل ان يضع السيد حسين اغا التستري الجزائري رحمه الله ، مشجرته التي عمل بها بعض المشتغلين بهذا الفن من اهل التحقيق.

وهذه الوثائق محفوظة في مكتبتنا الوثائقية برقم(٦٣٢) ، وقد حظي بعضها بـتاييد بعض الاجلاء من علماء الفن .

٥. ويوجد توجيه اخر عندي لرفع الاشكال عن رواية السيد الجزائري لنسبه الذي انهاه بعيسى بن موسى بن عبدالله العوكلاني . والتوجيه هو :نعم ان رواية السيد رحمه الله لنسبه هي رواية مرسلة تنقصها وسائط اخرى، فقد يكون السيد يقصد بعيسى هو (عيسى بن ابي الفخار محمد بن نعمة الله بن عبدالله بن جعفر زنقاح) انظر ص٤٤ من هذا الجزء .

وبذلك يضاف الى سلسلته خمسـة اسماء اخرى فترفع لتصل الى (١٩) واسـطة . فتكون مقبولة.

واعلم ان عيسى هذا الذي اشرت اليه عندي به وثيقة قديمة ربما لم يقف عليها ابـن شدقم والا لدونها . وخصوصا ان والد عيسى هذا هو (ابو الفخار محمد) قـد ذكره ابـن شدقم عندما ساق العمود النازل منه.

هذا راي اجتهادي احتفظ به لنفسي والعلم عند الله تعالى.

هذه هي ادلتنا التي قوينا بها العمل برواية السيد ابن شدقم مع تصحيحها ، فمن تمكن ان يضيف لها مايقف عليه من دليل اضافي فبها ونعمت ، ومن اراد العمل بـرواية السـيد المترجم المرسلة على علاتها فهذا من شأنه ، وفي كلتا الحالتين لاضير في ذلك فالسيد المترجم موسوي قطعا ومن ذرية موسى بن عبدالله بن الامام موسى الكاظم(ع).

واعلم ان في هذه الطبعة رفعناه طبقا لروايته ، ووضحنا مختارنا واحطنا المسـألة بحثا وتمحيصا ويبقى الرأي لاصحاب الرأي ومنهم الأسر التي ترتقـي له نسبـا والعلم عند الله تعالى.

١٣٧ .نورالدين بن نعمة الله الجزائري: عالم فاضل وشاعر اديب .

ولد ببلدة تستر سنة (١٠٨٨) ، ولما بلغ الرابعة من عمره ، شرع في المبـاديء لدى والده ولعل من المباديء القراءة والكتابة . سافر مع احد اقربائه لزيارة الرضا عليه السـلام

وهو ابن عشر سنين . ثم بعد ذلك اتصل بالمحدث صاحب الوسائل الحجة -الشيخ محمد بن الحسن الحر العاملي ولما تفرس الشيخ قدس سره منه الذكاء والنجابة أجازه بالاجازة العامة بخطه الشريف ثم عاد الى تستر و لم يزل يتلمذ على يد والده في فنون العلم حتى برع في زمن يسير وفاق على الاقران.

وصفه من كتب عنه بانه كان أبيا ، عالي الهمة وكريم الاخلاق، متوقد الذهن ،حسن التعبير وقد اثنى عليه ولده السيد عبدالله التستري في تذييل سلافة العصر.

يروي عن شيخيه ، الاول المحدث الشيخ محمد بن الحسن الحر العاملي الذي اجازه سنة (١٠٩٨) ،والثاني هو السيد والده الذي اجازه بالاجازة العامة.

له اثار علمية منها : فروق اللغة ، وكتاب في علم النحو الى التمييز لم يخرج الى البياض ، رسالة في بعض الاحاديث المشكلة ، ورسالة في احكام الطهارات ،وترجمة قصص الانبياء لوالده قدس سرهما .

توفى بتستر في الليلة السادسة من شهر ذي الحجة الحرام سنة (١١٥٨) ودفن بتستر قرب المسجد الجامع بوصية منه ، وعلى قبره قبة معروفة تزار.

ترجمناه بتصرف منا عن مقدمة كتاب فروق اللغة للسيد المترجم تحقيق الاستاذ الفاضل اسد الله الاسماعيليان .

١٣٨ .محمد حسين بن محمد علي بن نورالدين : عالم فاضل . قال في (كر /٤١٣): كان والده وزيرا للسلطان جعفر خان الزندي وكان ولده المترجم من الفضلاء الاجلاء اتصل بالنواب مختار الملك فألف باسمه بعض الكتب كمختار الجوامع . وله ايضا راحة الارواح في ترجمة (المصباح).

١٣٩ .محمد رضا بن نورالدين :يلقب برضي الدين، هاجر الى هندستان واعقب بها.

١٤٠ .عبدالغفور بن محمد رضا :عالم كامل وفاضل جليل كان من طبقـــة تلاميذ الشيخ جعفر التستري الذي توفي في ســـنة (١٣٠٣)، وتلمذ على العلماء الاخرين ، كان يقيم الجماعة احيانا ، توفي في سنة (١٣٢٢) ،.. وله كتابات كثيرة بخطه وهي غير مرتبة في التاريخ والمجالس التي كان يلقيها من على منبره وتاريخ بعضها ســـنة ١٣١٦ ومقـــدار من ابواب الفقه من الطهارة الى جهاد النفس والبـــعث والنشـــور . كذا جاء في (نق/١١٤٨) وبتصرف منا .

١٤١ .محمد عباس بن علي اكبر بن محمد جعفر : عندي وثيقتان فيهما خلل بين ان يكون محمد عباس هذا هو ابن علي اكبر او يكون اخاه وقد اثبت احـــد الامرين خوفا من ضياع محل الاتصال . فسواء كانا اخوين او اخاً او ابن اخيه ، فجدهما هو محمد جعفر.

١٤٣ .حسين بن محمد رضا بن علي اكبر: هنا حصل عندي تردد بـــين ان يكون حسين هو كما ذكرناه او يكون اخاً ثالثاً الى محمد ومحمود ابني احمد بن عبدالرضا.

١٤٣ .مجد الدين بن جمال الدين بن نعمة الله : هاجر من موطن والده الى الهند، و لم نعرف عن احواله شيئاًلحد اليوم.

١٤٤ .طيب بن محمد علي بن محمد عبـــاس المفتي اللكنهوي الجزائري : ذكره في (نق/١٠١٢) بصورة عرضية عند ترجمة جده السيد محمد عباس اللكنهوي فقـــال: كان من المشتغلين بطلب العلوم الدينية في النجف مدة، وقد عاد الى بلاده قبـــل ســـنوات وهو من المجازين منا وفقه الله .

(قلت) وقد علق وهذب السيد المترجم كتاب (تفسير علي بن ابراهيم القمي (ره) في (١٠ /رجب /١٣٨٧) في النجف الاشرف.

١٤٥ .بهاء الدين بن عبدالله الجزائري: عالم فاضل.

قال في (كر/١٩٩) :ترجمه السيد عبداللطيف في تحفة العالم وذكر انه وحيد العصر في

حل الخصومات وتحرير الوثائق وان اولاده السيد عبدالرزاق والسيد لطف الله والسيد علي اصغر والسيد نصرالله ، والظاهر حياته في تاريخ التأليف وهو (١٢١٦).

(قـــلت) ويقـــصد (في تأريخ التأليف : هو تاليف تحفة العالم) توفى بـــعد ســـــنة (١٢٠٦)هـــ.

١٤٦ .**عبدالرزاق بن بهاء الدين الجزائري** :عالم بارع .

ذكره في (كر /٧٢٨) نقلا عن (نجوم السماء) فقال :العالم النحـــرير والزاهد العديم النظير توفى شابا وخلف السيد محمد سميع والسيد ايوب ،ولعله اخذه عن تحفة العالم.

١٤٧ .**حسين بن محمد طاهر بن ابي الفضل الجزائري** : عالم فاضل .

قال في (نق/٥٩٠): كان من اجلاء الســـادة الجزائريين وفضلائهم في الهند وهو من المعاصرين ،له اثار منها رسالة فارسية في علم الاخلاق طبعت في الهند وتوفى بلا عقب.

١٤٨ .**عبدالكريم بن حسين بن عبدالكريم الجزائري**: عالم بـــارع : يعرف بـــاغا (كب) وتعني (الكبير).

كان من المحصلين الذين هاجروا الى سامراء للاخذ على السيد المجدد الشيرازي (قده) . كما اشتغل عند غيره ايضا.

ذكره الشيخ اغابزرك في (هدية الرازي) ، كما ذكره في (نق/١١٦٩) فقـــال: ذكره السيد نورالدين الامام في (الشجرة الطيبة) . له اثار منها حقائق الاصول رايت مجلده الاول بخطه وقد انتقل الى ولده السيد حسين بن عبدالكريم في ســـنة (١٣١٠)هـــ فيظهر انه توفى قبل التاريخ.. وقد فرع من تاليفه في السبت (٢٨ /ج١/ ١٢٩٧)، ورايت بخطه ايضا قطعة من (كتاب الزكاة) للعلامة الانصاري شرع في كتابتها يوم الجمعة (١٥ /ج١ /١٢٩٦). وكان يسكن يومئذ في الدار المقابلة لباب القبلة من صحن العسكريين عليهما الســـلام في سامراء.

(**قلت**) ومن احفاد السيد المترجم اسـرة الان تسكن مدينة الكاظمية ، اذ هاجر حفيده السيد حسين المعروف بابي البير من محلة البراق في النجف الاشرف وسكن منطقة بغداد الجديدة ببغداد، للكسب، وقد كتب كراس بخطه الملائي البسيط فيه معلومات عن حوادث حدثت في العراق وخصوصا النجف ، وقد قدم لي هذا الكراس حفيده السيد فاضل بن يوسف بن السيد المترجم عندما حضر في مكتبتنا لتاييد صحة نسبه ، وقد نسخناه وهو محفوظ برقم(١١٧٨).

١٤٩ .عبدالسلام بن عبدالله بن نورالدين الجزائري :فقيه بارع.

كان رحمه الله من اجلاء علماء الهند ، ومن مراجع الفتوى ،واصحاب الراي تنقاد له الناس.

ترجمه في (كر/٧٣٤) نقلا عن تحفة العالم، فقال: كان ثقة عدلا مرجعا للقضاء في بلاد الهند.

توفى بعد سنة (١٢١٦)هـ وهذا التاريخ هو تأليف التحفة المشار لها .

١٥٠ .محمد علي بن عبدالله بن علي اكبر الجزائري: عالم جليل وفاضل صالح ، كان من اعاظم علماء طهران ،وفقهاء عصره..

قال في (نق/١٤٧٢) :هو جد الاسرة الجزائرية في طهران واول من سكن منها هناك ، اقام في محلة عباس اباد سنينا كثيرة في عصر العلامة المولى علي الكني بقليل في (٢٣ /ذي الحجة/ ١٣٠٦) ودفن بمشهد عبدالعظيم الحسني في مقبرة المفسر ابي الفتوح الرازي وخلف ستة اشبال بخباء مروجين للدين قائمين بالوظائف الشرعية في طهران من اقامة الجماعة وغيرها في مسجد والدهم وغيره.

(**قلت**) وقفت فقط على ثلاثة اسماء لابنائه ، فدونتهم كما لاحظته في التشجير .

١٥١ .حسن بن محمد علي بن عبدالله الجزائري :عالم فاضل .

كان في طهران من الفضلاء الاجلاء قائما بالوظائف الشرعية وامامة الجماعة في محلة عباس اباد ، وكانت وفاة والده في طهران (١٣٠٦) .

كذا جاء في (نق/٤١٩).

١٥٢ .حسين بن محمد علي بن عبدالله الجزائري: عالم فاضل وكامل بارع .

كان مع والده في طهران ، وبعد وفاته سنة (١٣٠٦) هاجر المترجم الى النجف الاشرف واخذ على الميرزا حبيب الله الرشتي عدة سنين ، ثم عاد الى طهران فسكن محلة (عباس اباد) وقام بالوظائف الشرعية احسن قيام، وكان من المروجين للدين المهتمين لاقامة الشعائر ونشر الاحكام ، عرف في الاوساط المحيطة به فكان من مشاهير علماء طهران والمرموقين فيها الى ان توفى . كذا جاء في (نق/٦٣٢).

١٥٣ .علي بن محمد بن عبدالله الجزائري: عالم مروج وفاضل ثقة.

كان احد رجال الدين المعروفين في طهران ، قام بوظائف الشرع الشريف في محلة (باي قابوق) واشتغل بترويج الدين واقامة الشعائر بمختلف الوسائل والاساليب ،وكان اماما للجماعة موثقا عند الناس، ينشر الاحكام ويعظ ويرشد الى ان توفى بعد ابيه بسنين لا احصيها على التعيين . كذا جاء في (نق١٤٨٦).

١٥٤ .محمد حسين بن نعمة الله بن محمد حسين الجزائري: عالم فاضل بارع محقق.

العلامة ثقة العلماء الفطاحل السيد محمد حسين بن السيد محمد الجزائري المشهور بناشر الاسلام ، ولد في تستر عام ١٣٠٥هـ ونشأ بها فتلقى الدروس وسبق غيره وتألق العلم وادى مايرام من الحكمة والموعظة الحسنة حتى سنة ١٣٣٧هـ هاجر الى العراق فهبط سامراء وبقى بها فترة ثم هاجر الى النجف وبقى بها عدة سنين يحضر ابحاث فطاحل العلماء ،بعثه الحجة السيد ابو الحسن الاصفهاني الى افريقيا وكيلا له ، وبعدها الى جزيرة مدغشر ثم افريقيا الشرقية (زنجبار) وبعثه الامام السيد حسين البروجردي الى افريقيا مرة اخرى كوكيلا له .

له مؤلفات مطبوعة منها : بستان اسلام ،نور الهداية ، وسيلة الناشرية وكشكول الناشرية قال الشيخ مصنف الذريعة انه كتب للشيخ تاريخ تاليفه كتاب (بستان اسلام) ج٢ سنة ١٣٧١.

(قلت) لقد ادركناه ولكن لانعلم سنة وفاته .

١٥٥ .حسين بن رضا بن علي اكبر الجزائري: عالم كبير وفقيه جليل من الاعاظم . كذا وصفه في (كر/٣٩٢) وقال: (كان في النجف الاشرف من تلاميذ صاحب الجواهر وغيره من الحجج ، وقد اختاره الحجة المقدس الشيخ المرتضى الانصاري للمصادقة والمصاحبة والمؤاخاة نظير مصاحبته للعلامة السيد علي التستري فكان له صديقا حميما وزميلا كريما ، وكان احد نوابغ العلم وحججه الأثبات المتبحرين الاجلاء الغائصين على اسراره والموغلين في استيطان دخائله واخراج مخبآته ذا قدم راسخة في العلم.

من اثاره مؤلفات قيمة منها : فواكه الاحكام ثمان مجلدات ، وفواكه الاصول في مجلدين ،وفوز العباد رسالة عملية.

توفى في النجف في (١٢٩١) ودفن بمقبرة السيد علي التستري . الواقعة على يمين الداخل الى الصحن الحيدري من باب القبلة قبال مرقد الشيخ الانصاري.

١٥٦ .محمد رضا بن حسين بن رضا الجزائري: عالم بارع كان من تلاميذ السيد المجدد الشيرازي في النجف قبل هجرته الى سامراء فاختص المترجم بالشيخ محمد حسين الكاظمي ثم حضر بحث الميرزا حسين الخليلي.

كان يدرس في بيته بالنجف ويقيم الجماعة بالصحن الشريف توفى في (١٧ شعبان ١٣٢٩هـ) ودفن بمقبرة السيد علي التستري الموصوفة برقم (٢٠٤).

كان ولده السيد اغا برزك من العلماء الاجلاء هاجر باهله الى تستر واستقر بها سنة ١٣٣٦هـ والى اليوم له احفاد فيها .

ترجمه في (نق/٧٥٣) وقد تصرفنا في الترجمة .

١٥٧ .ابو الحسن بن حسين بن رضا الجزائري : عالم جليل.

قال في (نق/٣٦): (تتلمذ في سامراء على المجدد الشيرازي والعلامة السيد محمد الاصفهاني ست سنين ثم رجع الى تستر وصار من مراجع الامور الشرعية وائمة الجماعة).

١٥٨ .حسن علي بن علي اكبر بن عبدالله الجزائري: عالم جليل.

ذكره السيد عبداللطيف الجزائري في تحفة العالم ، كما ترجمه في (كر/٣٦٣) نقلا عن تحفة العالم .

كان مدرسا في بعض مدارس تستر ، وكان يقيم الجماعة في مسجده في سنة تاليف كتاب تحفة العالم وهي (١٢١٦).

توفي بعد سنة (١٢١٦)هـ. تاركا ذرية صالحة فيهم علماء اجلاء، ومنهم السيد حسين بن نعمة الله بن محمد حسين بن السيد المترجم ، وهو عالم المحمرة والمشهور فيها قبل سنة (١٣٢٩)هـ.

١٥٩ .حسين بن محمود بن احمد الجزائري الخرم ابادي:

عالم بارع وفقيه ورع. تتلمذ بالنجف على الشيخ الميرزا حسين الخليلي وغيره ، عاد الى خرم اباد فقام مقام والده بسائر الوظائف الشرعية توفي في سنة ١٣٢٣هـ وله اثار منها (نجوم العلوم) كان والده من علماء خرم اباد العاملين وفطاحل عصره.

١٦٠ .محمد علي بن محمود بن احمد الجزائري: التستري الملقب بالمروج . عالم فاضل.

ولد في تستر ١٢ شهر رمضان سنة ١٢٩٧هـ وقرا المقدمات بها ، ثم هاجر الى النجف فحضر علي الميرزا محمد علي الرشتي والسيد محمد كاظم اليزدي . وبعد تحصيله عاد الى تستر فقام بالوظائف الشرعية . هناك توفي سادس ذي الحجة سنة ١٣٥٦هـ معقبا لولده السيد محمد جعفر العالم الفاضل الذي شغل محل ابيه وهو من علماء عصره.

١٦١ .طالب بن نور الدين بن نعمة الله الجزائري: ورد في وثيقة انه (ابو طالب)

وفي اخرى ورد (طالب).

كما عندي وثيقة ورد بها ان محمد شفيع هو بن ابي طالب والمحصلة :لدي وثائق ومسودات عديدة مضطربة في اتصال الابناء بالاباء وبالعكس . وقد جمعنا في تدوين هذا الخط النازل من طالب بن نورالدين من وثيقتين قديمتين.

١٦٢ .احمد علي بن محمد عباس اللكنهوي الجزائري: قال في (نق/١٢٨) ولد في لكنهو (٢٥ / رجب/ ١٣٠٣) وهاجر الى العتبات سنين واستفاد من علمائها فحضر في الحائر الحسيني علي السيد محمد باقر الحجة وفي النجف على الايتين الكاظمين وغيرهما ثم رجع الى لكنهو وصار مرجعا للبحث والتدريس . طبعت له ((موعظة فاخرة)) بالاردو ، ورسالة في التقليد ،زار ائمة العراق في (١٣٧٢) وجددنا به عهدا ، ترجمه السيد محمد حسن ال الطالقاني المجاز في كتابه (اعيان الشيعة في الهند)) وذكر له تقريرين بحث الكاظمين واثبت من شعره الذي سمعه منه .

١٦٣ .نعمة الله بن نورالدين بن نعمة الله الجزائري: قال في (اعيان) : عالي القدر في الهندسة والعلوم الرياضية، وهو الوحيد في رصد زيج محمد شاه الجديد.

١٦٤ .محمد حسين بن عبدالله بن محمد زكي الجزائري: من ذريته اسرة تعرف بال الحجار، لانهم سابقا كانوا يعملون في صناعة الحجر القديم الذي يستعمل في النجف لاغراض البناء. وهم يسكنون النجف وبعضهم هاجر الى السماوة ،وانشا بها اسرة محترمة ومقدرة عند بجتمع السماوة .

١٦٥ .يحيى بن هاشم بن نعمة الحجار الجزائري : حضر في سنة (٢٠٠١) وقدم مشجرا قديما لذرية السيد نورالدين بن نعمة الله الجزائري، وقد نسخناه وهو محفوظ برقم (٦٣٢) في مكتبتنا .

وايضا قدم ملحقا للمعاصرين من اسرته الذين يتصلون باجدادهم الذين ورد ذكرهم في المشجرة القديمة. ولصحتها امضينا عليها مؤيدين مالها.

وهذا السيد وقور محترم له وقع في نفوس اهالي السماوة لحسن خلقه واستقامة تصرفه.

١٦٦ .احمد بن محمد بن عبدالكريم الجزائري: هو المعروف بالمعلم ،عالم فقيه .

تتلمذ على عمه السيد محمد باقر بن محمد هادي بن عبدالله ، وغيره . قال في (كر/ ١١٠) : (كان العلامة الحجة الشيخ جعفر التستري المتوفى١٣٠٣) يسأل المترجم عما يشكل عليه من المسائل مكاتبة فكان يجيب سؤالاته ويحل اشكالاته .

استنسخ بعض الكتب الدراسية التي اشتغل بها ، وهكذا كان طلاب العلم القدماء . كان نسخه في سنة (١٢٤٠)هـ.

وله حواشي كثيرة على الكتب التي قرأها .

توفى بعد سنة (١٢٧٩)هـ. اما ولده السيد محمد فقد كان من المشتغلين عند والده ، وكان الوالد قد نسخ له كتاب (المعالم) سنة (١٢٧٤)هـ. فاخذه على والده سنة (١٢٧٥) وفرغ منه سنة (١٢٧٦)هـ، واخذ عليه (المغني اللبيب) و(مختصر المطول) وبعض الاشعار في المراثي.

١٦٧ .ابو القاسم بن محمد رضا بن نور الدين الجزائري: يلقب بمير عالم ، من العلماء .

ترجمه في تحفة العالم فقال: (ولد في (١٧ صيام سنة ١١٦٦)) وتتلمذ على ابن عمه السيد جواد بن عبدالله وعلى والده السيد راضي-محمد رضا والد المترجم يلقب ايضا برضي الدين-ودخل اوائل امره و بعد فراغه من التحصيل في مهام الدولة وصار من الامراء العظام ولقب بمير عالم وترقى امره حتى حسد وعزل وحبس ، وله ولد اسمه السيد راضي .. ولو لم يلوث نفسه بخدمة السلطان لكان من اعاظم العلماء وافاضل الاعلام).

وقال في (كر/٥٦): له تآليف منها : حديقة العالم طبع في (١٣١٠) في مجلدين.

وقد وضع العلامة السيد عبداللطيف الجزائري كتابا سماه (تحفة العالم) على شهرة

السيد المترجم بغير عالم ، وكان بطلب من المترجم. وقــد ذكر فيه تفصيلا عن ال الجزائري واحوالهم وفرغ من تاليفه سنة (١٢١٦). وقد اعتمد عليه الحجة شيخنا المقدس اغا بــــزرك الطهراني في كتابيه الطبقات والذريعة ونقل عنه الشيء الكثير . كما اعتمده غيره.

وعلى الطلاب ان لايلتبس عليهم الامر فتحفة العالم هذا شيء وتحفة العالم للســـيد جعفر بحر العلوم شيء اخر فالأخير في شرح خطبة المعالم .

١٦٨ .صالح بن زين العابدين بن اسماعيل الجزائري : عالم بارع .

وصفه في (تحفة العالم) من العلماء الفضلاء الزهاد الاتقياء . وكذا وصف اخواه السيد اسماعيل والسيد محمد علي.

توفي بعد سنة (١٢١٦)

١٦٩ .عبداللطيف بن احمد بن محمد الجزائري : فاضل جليل.

قال في (نق/١٢٢١) : كتب بتاريخ (١٢٧١) الرضاعية او صيغ العقــــود ، للشــــيخ الانصاري وقد ترجمهما المولى يوسف الاستربادي الى الفارسية ، والظاهر من ضبـــطه وما كتبـــه على الهوامش انه كان من اهل الفضل كاخيه العلامة -عبـــدالصمد- ولعله كان من تلاميذ العلامة الانصاري كما ان الظاهر بقاؤه الى هذا القرن).

١٧٠ .عبدالصمد بن احمد بن محمد الجزائري: فقيه جليل وعالم كبير ومحقق بارع .

ولد في تستر في ذي الحجة سنة ١٢٤٣هــ وقرأ مقـــدمات العلوم في بـــلاده ثم هاجر الى النجف الاشرف فحضر على الشيخ مرتضى الانصاري والسيد محمد حسن المجدد الشيرازي وغيرهما حتى نال حظا وافرا من العلم ونصيبا كبيرا من الفضل والمعرفة وبـــرع في الفقـــه والاصول والرجال والحديث. واجيز من فطاحل عصره كالشيخ ميرزا حبيب الله الرشـــتي والشيخ نوح القرشي وغيرهما . عاد الى تســـتر وصار مرجعا للامور الشـــرعية ، ثم عاد الى النجف وعكف على التأليف والعبادة، ثم عاد الى تســـتر واســـتمر في خدمة الدين وهداية المؤمنين ، الى ان توفي في (١٠ ج٢ سنة ١٣٣٧هــ).

ونقل جثمانه الى النجف فدفن بالصحن الشريف.

وله اثار منها : المحاكمات بين صاحبي القوانين والفصول ، رسالة في وجوب الاخفات في الاخيرتين ،نظم الكافية ،تعليقه على الرسائل ، نقد البيان ، فصل الخطاب ، التحفة النظامية ، رسالة المنطق وغيرها . كذا قاله في (نق).

١٧١ .اسماعيل بن مرتضى بن نورالدين الجزائري: من اكابر علماء عصره : ترجمه في(تحفة العالم) حتى قال انه ليعجز على وصفه علما وتقوى ، وذكر انه استاذه وانه قرا الفقه والحديث على والده في تستر ثم ذهب الى اصفهان فاخذ الحكمة على الفيلسوف الاغا محمد البيد ابادي وغيره قريبا من ستة عشرة سنة، ثم عاد الى تستر في حياة ابيه فاشتغل بالتدريس والارشاد وبقي على ذلك فترة طويلة من الزمن حتى توفى والده فآل اليه امر الجمعة والجماعة فقام بالوظائف الشرعية حتى عرض له عارض في رجله فلازم منزله وانقطع عن الناس. بعدها هاجر الى العتبات وهو الان مقيم هناك).

يظهر من فحوى الترجمة انه توفى بعد سنة (١٢١٦) وهي سنة الفراغ عن تاليف تحفة العالم.

١٧٢ .محمد امين بن عبدالله بن نورالدين الجزائري :كان من العلماء واهل الفضل ،كما وصفه في (تحفة العالم) .

١٧٣ .محمد باقر بن محمد هادي بن عبدالله الجزائري : من اجلاء علماء عصره .

قال في (كر/١٩٦) : (قرا عليه الشيخ علي بن محمد بن الشيخ صالح التستري كتاب المعالم في (١٢٥٣) ووصفه في ظهر الكتاب بقوله: العالم الفاضل المحقق المدقق السند المعظم الملاذ المكرم فخر المحققين وكنز المدققين..، ومن تلاميذه السيد احمد بن محمد الشهير بالمعلم -من اسرة السيد المترجم-).

١٧٤ .محمد جعفر بن طالب (ابو طالب- خ.ل-) ابن نورالدين الجزائري: عالم وطبيب ترجمه اخوه في (العالم) فقال: اشتغل في تستر ثم فارس والعراق حتى برع، واشتغل

في الطب والنجوم فاتقنهما حتى اشتهر بالطب والتنجيم ، ثم انتقل الى لكنهو واشــتهر بها طبه). هذا مفاد الترجمة المستلة من (العالم).

ذكره في (كر/٢٥٩) وايضا نقلا عن (العالم) .

١٧٥ .حسين بن عبدالكريم بن محمد الجزائري: من اكابــر علماء عصره . ووالده كان من تلاميذ السيد مهدي بحر العلوم ، الذي اجازه باجازة مفصلة .

قال في (كر/٣٩٨) : (احد الاكابر ، كان عالما جليلا ورعا تقيا مرجعا للامور بتستر واماما للجمعة بها موجها عند الخاصة والعامة تنسب له كرامات ، توفي في الكاظمية بــعد طاعون (١٢٤٦) وقبل (١٢٦٤) ودفن بالرواق الشريف قريبا من قبر الشيخ المفيد).

١٧٦ .حسين بن محمد مهدي بن عبدالله الجزائري : وصفه في (العالم) بــالفضل وحسن الخلق ،وتفوقه على غيره بــالمعارف وعدد اولاده . وكذلك ترجمه في (كر /٤٣١) نقلا عن (العالم).

١٧٧ .محمد ربيع بن مرتضى بن نور الدين الجزائري : كان من الاجلاء والفضلاء وقــد اثنى عليه في (العالم) ووصفه بما يستحقــه . ويظهر ان وفاته كانت بــعد (١٢١٦)هـ،وقد ذكر له ابنين.

كما ترجمه في (كر/٥٣٤) نقلا عن (العالم).

١٧٨ .محمد شفيع بن طالب بن نورالدين الجزائري :كان من علماء عصره الاعلام بالرياضيات . ترجمه في (كر/٦٢٤) عن (العالم) فقال: (انه تلمذ في تستر على عمه الســيد عبدالله ، وفي النجف على الشيخ محمد مهدي الفتوني ، وفي كربلاء على الشــيخ يوســف البحراني صاحب الحدائق ، والوحيد البهبهاني الاغا باقر ، وحضر في الحكمة على الاغا باقر الهزار جريبي ، ثم سافر الى الهند وعاد الى تستر ثم هبط كربلاء فجاور الحسين(ع) مشــتغلا بالتدريس والعبادة و لم يخرج حتى حدث الطاعون العام ســنة (١٢٨٦) فخرج عازما على السفر الى تستر فصادف ذلك حرب كريم خان زند مع العثماني ، فحوصر في البصرة اربعة

عشر شهرا، ثم عاد الى الاهواز ابتلى بذات الجنب وتوفى بها وكان ذلك في سنة (١٣٠٤) ، وحمل جثمانه الى كربلاء فدفن بها بموجب وصيته لولديه السيد محمد علي والسيد محمد حسين).

١٧٩ .طيب بن محمد بن نورالدين الجزائري : عالم بارع في النحو .

ذكره في (العالم) وترجمه في (كر/٦٨٢) فقال: (انه من العلماء الفضلاء في اكثر العلوم لاسيما النحو والمنطق والبديع ، تلمذ على السيد زين الدين وادرك صحبته جمع من العلماء الاعلام في اطراف البلاد من العراق وفارس وجيلان ،وجاور الحائر الشريف اخيرا وبه دفن.

١٨٠ .محمد حسين بن محمد جعفر بن محمد حسين الجزائري :عالم فاضل ،يعرف بالسيد بزرك . ولد سنة (١٢٧٥) ، وبعد اخذه للمقدمات تلمذ على السيد محمد البني الهاشمي ، والسيد حسين المنجم ، وكانت له معرفة بالطب والادب . كذا جاء في نق /٥٥٧.

١٨١ .محمد حسن بن محمد حسين بن محمد جعفر الجزائري : عالم جامع ورع تقي. قال في (نق /٤٦٥) : ولد في (١٣٣٠) واخذ المقدمات عند بعض الافاضل ، وحضر في الفقه والاصول على والده والشيخ عبدالكريم الحائري اليزدي ، والشيخ محمد رضا الدزفولي، والشيخ محمد كاظم التستري وغيرهم ، وله يد في الرياضيات ونظم الشعر وآثار في الفقه والاصول وغيرهما منها تضمين (الالفية) لابن مالك وغيره.

١٨٢ .احمد بن حسين بن محمد الجزائري : عالم ورع .

ولد في تستر في (١٢٩١) وهاجر الى النجف في (١٣١١) ، وقد حضر بها بحث الشيخ محمد كاظم الخراساني والسيد محمد كاظم اليزدي قدس سرهما .

يروي عن السيد كمال الدين الدولة ابادي المعروف بالميرزا اغا المتوفى في النجف في (١٣٢٨) ، والعلامة السيد عبدالصمد التستري الجزائري المتوفى (١٣٢٧) والسيد محمد

ثقة الاسلام المازندراني والشيخ محمد رضا بن جواد بن محسن الدزفولي أخي الشيخ اسدالله الدزفولي صاحب المقاييس .

واني اروي عنه بواسطتين العلامة السيد محمد حسن الطالقاني والسيد شهاب الدين اغا بخفي المرعشي .

له اثار منها : تعويذ اللســـان ، وصيغ النكاح، والفوائد المختلفة والفوز العظيم (وهو في ترجمة جده السيد حسين بن عبدالكريم) .

توفي بعد سنة (١٣٧٣) . ترجمه في (نق/٩٦).

١٨٣ .**عبدالكريم بن محمد جواد بن نورالدين الجزائري** : من اكابر علماء عصره ، وفقهاء زمانه .

يظهر لي انه من تلاميذ الوحيد البهبهاني والسيد مهدي بحر العلوم قدس سرهما فقــد اجيز منهما .

له مؤلفات عديدة منها : (مفتاح الجنة) في الاصول والفروع ، و(كشف الغطاء عن حال الفناء) ، و(الدرر المنثورة في الاحكام المأثورة) ، و(تنبـــيه الغافل في حـــكم الجاهل ، وغيرها.

توفي سنة (١٢١٥)هـــ.

ترجمه في (نجوم السماء) نقلا عن (العالم) وترجمه في (كر/٧٦٠) نقلا عن العالم ايضا ، وعدّد مؤلفاته نقلا عن الشجرة الطيبة للسيد نورالدين .

١٨٤ .**عبداللطيف بن طالب بن نورالدين الجزائري** : اديب متمكن .

هذا السيد هو مؤلف كتاب(تحفة العالم) الذي رمزنا له بــــ((العالم)) الذي اعتمد عليه جمع كبير من العلماء في التراجم ، فاخذ عنه مؤلف نجوم السماء ، وكذلك نقــل عنه بصورة واسعة جدا شيخنا مؤلف الذريعة قدس سره في الذريعة والطبقات ، وقــد اعتمدنا عليهما في ترجمة بعض نصوصه . وذكره في (يعة ٣ /٤٥١) .

وقد ترجم لنفسه في كتابه المشار له بصورة مفصلة جدا كما ترجم لعدد كبير من بيته ال الجزائري.

وترجمه في (كر/٧٩٢) نقلا عن (المعالم) فكان مفاد الترجمة : (ولد في تستر سنة (١١٧٢) وتعلم القران والخط والعربية على بعض الاساتذة ، ثم تطرق لتحوله في جملة من مدن ايران في حياة والده ، ثم عودته الى تستر بعد وفاته في سنة (١١٩٠) ثم هجرته الى العتبات المقدسة في العراق، ورجوعه الى تستر في سنة (١١٩٥) ثم سفره في تلك السنة الى البصرة بطلب اخيه السيد محمد شفيع وكان معه فيها وفي بغداد الى سنة ١٢٠٢ ففي شوال منها ترك اخاه وسافر الى بنكاله ولكنهو وغيرهما من بلاد الهند ، وتزوج في مرشد اباد بابنة عمه في سنة (١٢٠٥) وذهب لتغيير الهواء في سنة ١٢١١هـ ثم الى لكنهو وغيرها، في سنة ١٢١٤ سافر من كلكته الى مجلي بندر ، وورد حيدر اباد في ذي الحجة من السنة المذكورة ، ثم ألف له بامر ابن عمه السيد ابي القاسم بن رضي الدين بن نورالدين الملقب من امراء الهند بمير عالم ذيلا ذكر فيه قضية الوهابيين في كربلاء سنة ١٢١٦ وتعرض فيه لتراجم كثير من العلماء الذين ادركهم ، واحوال عشيرته من ذراري المحدث الجزائري.

توفي بعد سنة (١٢١٦)هـ.

١٨٥ .محمد هادي بن عبدالله بن نورالدين الجزائري: من علماء عصره .

ولد قبل سنة (١١٣٦) كذا ذكره في (العالم) ووصفه بالورع والفقه ، والعلم ، مافتر يوما من الاشتغال بنشر العلوم الدينية.

توفي بعد سنة (١٢١٦)هـ.

ترجمه في (كر/٨١٤) نقلا عن العالم.

١٨٦ .ابوالحسن بن حسين بن محمدرضا الجزائري: عالم جليل.

قال في (نق/٣٦) : تلمذ في سامراء على المجدد الشيرازي والعلامة السيد محمد الاصفهاني ست سنين ثم رجع الى تستر وصار من مراجع الامور الشرعية وائمة الجماعة.

١٨٧ . محمد رضا بن حسين بن محمد رضا الجزائري: من فقهاء عصره.

كان من تلاميذ السيد المجدد الشرازي في النجف قبل هجرته الى سامراء ، ثم اخذ على الشيخ محمد حسن الكاظمي حتى اختص به. وقد حضر بحث الميرزا حسين الخليلي .

وكان له بحث مختصر في بيته كما كان يقيم الجماعة في الصحن الشريف الى ان توفى في (١٧/شعبان/١٣٢٩) ودفن بمقبرة السيد علي التستري في الحجرة الاولى عن يمين الداخل الى الصحن الشريف من باب القبلة.

ومن اثاره :تقريرات دروس مشايخه في الفقه والاصول.

اعقب اربعة اولاد رجع منهم السيد حسين المعروف باغا بزرك في سنة ١٣٣٦ الى تستر ومعه اهله وكان من الاجلاء .

ترجمه في (نق/٧٥٣).

١٨٨ . احمد بن عبدالله بن محمد علي التستري :عالم فاضل.

ترجمه في (نق/١٠٧) نقلا عن كتاب البدايع الجعفرية للمولى جعفر شرف الدين ، ولم اقف على هذا الكتاب لذا فروايتنا بترجمته تعتمد نقلا على (نق /١٠٧) ، فقال : كان من مراجع الامور الشرعية في تستر الى ان توفى فيها (١٣٢٤) عن خمس وخمسين سنة ، وحمل نعشه الى النجف. ولد في تستر سنة (١٢٦٩).

١٨٩ . احمد بن محمد بن طيب الجزائري: عالم جليل.

ولد سنة (١٢٢٠) ، كان من المشتغلين في النجف الاشرف.

قال في (نق/١١٩) : (رايت بخطه مجموعة فيها رسائل علمية منها (مبادىء الاصول) للعلامة الحلي كتبه لنفسه وفرغ منه في (١٢٣٧) ، ومنها (عين الترتيل) في بيان حروف التنزيل تأليف محمد بن محمود بن محمد الشريف السمرقندي فرغ منه سنة (١٢٣٧).

وقد مدح المولى جعفر شرف الدين المترجم بقصائد ذكرها في (البدايع الجعفرية) .

١٩٠ . محمد تقي بن محمد حسين بن عبدالصمد الجزائري: عالم ورع ومشتغل

هادىء .

ولد في سنة (١٣٠٧) ونشأ في حجر والده وبه تأثر ، واخذ المقدمات على فضلاء عصره كالشيخ محمد حسين الحلاج التستري المتوفى حدود سنة (١٣٧٠) وغيره ، كان هذا في تستر ، ثم هاجر الى النجف فتلمذ على العلامة الفقيه الشيخ عبدالحسين الرشتي وغيره من علماء النجف الاجلاء وكان عارفا بعلمي القرائة والخط الكوفي . فكتب بخطه النسخ الجيد مجموعة في ادعية الايام والشهور وغيرها فرغ منها في (١٣٢٩) وتمم نسخة (الزهرات الرضية) في حاشية (الروضة البهية) التي كانت مخطوطة بخط والده وناقصة الآخر ، وتاريخ تكميلها (١٣٢٤) كان المترجم ورعا متزويا فقصد الناصرية وضواحيها جنوب العراق للارشاد فتوفى هناك سنة (١٣٧١) وحمل ليدفن في النجف الاشرف .

ترجمه في (نق/٢٥٣) .

١٩١ .محمد تقي بن محمد بن محمد تقي الجزائري: يعرف بالسيد اغا . كان عالما اخلاقيا وفقيها متحرجا.

كان والده في بمبيء قائما بالوظائف الشرعية ونشر فضائل ال محمد (ص) ، ولما توفى حدود سنة (١٣٢٥) بعث العلامة الميرزا حسين الخليلي السيد المترجم مع شيخه وصديقه الشيخ محمد تقي بن مرتضى الطهراني المعروف بالمقدس للقيام بالوظائف الشرعية مقام السيد والد المترجم ، ولما كان السيد المترجم متحرجا من مداخلات الافتاء والقضاء لذا فوض الامر للشيخ المقدس المذكور .

كان يكسب قوته بعمل بسيط يقوم به حتى توفى هناك سنة (١٣٤٢) ، وحمل الى النجف فدفن في مقبرة الحاج محمد رضا التستري في الزاوية القبلية الشرقية من الصحن الشريف .

ترجمه في (نق/٢٦٧).

١٩٢ .ابو تراب بن عبدالله بن نورالدين الجزائري: ترجمه ابن عمه السيد

عبداللطيف بن السيد طالب الجزائري في كتابه (العالم) بـانه في سـنة تاليف الكتاب من المدرسين في الادبيات والفقه ومن ائمة الجماعة بتستر.

ترجمه (كر/٢٨) نقلا عن (العالم) ايضا.

١٩٣ .محمد جعفر بن عبدالصمد بن احمد الجزائري : عالم اديب ، وورع تقي .

ولد سنة (١٢٧٦) ، كان والده من العلماء الاعاظم ، فنشـأ عليه اوليات العلوم ، ثم اخذ على فضلاء عصره ،حتى برع في العلم والادب .

يروي عن جماعة من جهابذة العلم منهم الميرزا محمد تقي الشيرازي والسـيد محمد كاظم اليزدي والشيخ محمد طاهر الدزفولي تقدست اسرارهم.

توفي سنة (١٣٥٠) واعقب ثلاثة ابناء .

١٩٤ .احمد بن محمد جعفر بن عبدالصمد الجزائري : عالم جليل.

ولد سنة (١٣٠٧) ، واخذ المقدمات في تستر ، بعدها هاجر النجف فقـرأ بها علي ضياء الدين العراقي ، والسيد ابي الحسن الاصبهاني تقدست اسرارهم ، وكتب تقاريرهم في الفقه والاصول .

له تصانيف عديدة طبع منها (تنبـيه الجاهلين) في اصول الدين، و(منهج اليقـين) ، و(مفتاح النجاة).

توفي في طهران سنة (١٣٦٤) ودفن في مزار الشيخ الصدوق ابن بابويه .

ترجمه في(نق/١٩١٢) عند ترجمة والده.

١٩٥ .محمد جعفر بن محمد علي بن محمود الجزائري: عالم جليل ومدرس فاضل ، يعرف بالمروج ، ولد بتستر في سنة (١٣٢٨) واخذ الاوليات مع شيء من الفقه والاصول عن والده العلامة والاديب السيد علي اصغر بن الحسين الطبيب التسـتري الجزائري المتوفى (١٣٤٨) ثم هاجر الى النجف فحضر على الشيخ ضياء الدين العراقي والسيد ابي الحسـن الاصفهاني وغيرهما ، وكتب تقريرات بعضهم .

له اثار علمية منها : رسائل عديدة هي :رسالة في حرمة حلق اللحية ، وثانية في تحديد الوطن الشرعي ، وثالثة في الحديث.

وله تعليقــة على الكفاية وهداية الانام في الفرو ع الفقــهية المختلفة مع فوائدها عن طريق الاستدلال . كذا جاء في (نق/٢٩٣) وبتصرف منا ، حتى قــال :ولايزال في النجف مشغولا بالتاليف والتدريس .

قلت:هذا يعني انه توفى بعد طبع هذا الجزء من النقباء بتاريخ (١٣٧٣) . والله العالم.

١٩٦ .حسن بن جعفر بن علي الجزائري: رياضي ماهر ومنجم بارع.

قال في (نق/٣٩٢): (له تصانيف تدل على تبحره في هذا الفن واخذه بسهم وافر منه ، رأيت منها (تحفة الاحباء) فارسي كبير في احكام النجوم من منسوبات الكواكب السبعة والبروج الاثنى عشر في مقدمة ومقالتين وخاتمة وقد ذكرناه في الذريعة ج٣ ص٤٠٨ ، وله ايضا ((الرسالة الحسامية)) في القبلة الاسلامية ألفه باسم حسام السلطنة وتوفى على ما اخبر به ولده المنجم الماهر الســيد محمد في (٢٤ /ع١ /١٣٢٣) او ١٣٢٤ ، ورثاه المولى جعفر شرف الدين).

١٩٧ .محمد حسن بن محمد مهدي بن عبدالصمد الجزائري: عالم فاضل.

ولد بتستر في (١٣١٩) ونشأ بها ، اخذ المقدمات على افاضلها ، بعدها هاجر الى قم ،وكان والده يسكنها . فحضر على العلامة الحجة الشيخ عبدالكريم الحائري اليزدي مدة . وبقــي بقم الى سنة (١٣٦٦) ، بعدها نزل الاهواز للارشاد والوظائف الدينية.

وذكر في (نق /٤٤٤) انه لازال بها .

١٩٨ .محمد تقي بن علي محمد بــن مهدي الجزائري ال طيب: عالم فاضل وورع تقي.

قال في (نق/٤٦٣) : (كان شريك البحــث مع والده الشــيخ محمد رضا الدزفولي وكان له المام بالعلوم الحديثة سكن الاهواز للقيام بالوظائف الشرعية ، فكان هناك من ائمة

الجماعة وكان محبوبا لدى الناس عاجله القدر في شهر رمضان (١٣٦٥) وحمل الى النجف فدفن بوادي السلام وكان والده من الاجلاء ايضا توفى بعده بثلاثة سنين او اربـــعة ، واخ المترجم السيد كاظم كان من المشتغلين في النجف هاجر الى الاهواز بعد وفاة اخيه المترجم فقام مقامه في التدريس وغيره وهو الان هناك قائم بالوظائف..).

١٩٩ .محمد حسين بن عبدالصمد بن احمد الجزائري: عالم جليل.

ولد سنة (١٢٧٣) ونشأ في تستر ، وبها تعلم مبـــادىء العلوم ، وحـــضر على والده وغيره.

كتب بخط يده عدد من الكتب العلمية الدراسية لجملة من اعاظم العلماء .

توفى في حياة ابيه سنة (١٣٣٦)هـــ.

راجع(نق/٥٩٧)للوقوف على اسماء تلك الكتب.

٢٠٠ .حسين بن عبدالكريم بن حسين الجزائري: عالم فقيه وفاضل جليل.

قال في (نق/٥٩٨) : (كان في النجف الاشرف من تلاميذ السيد محمد كاظم اليزدي والمولى محمد كاظم الخراساني وغيرهما من اعلام الدين بوقته ، بقى مدة يستقي العلم ثم عاد الى بلاده للقيام بوظائف الشرع الى ان توفى في (١٣٤٤) وقد رايت بعض تملكاته وجملة من الكتب التي استنسخها في (١٣١٢).

(قلت) : اعلم ان الجد الاعلى للسيد المترجم هو السيد عبدالكريم بن حســـن بـــن عبدالله بن نورالدين بن نعمة الله الجزائري، هو استاذ الحجة المقـــدس الســـيد محمد مهدي بحرالعلوم قدس سرهما .

٢٠١ .حسين بن محمد بن حســـين الجزائري: عالم ورع وفاضل جليل. يـــعرف بالسيد بزرك .

قال في (نق/٦٤٨) : كان هو واخوه السيد عبدالله من اهل العلم والفضل والتقـــى والصلاح، قاما بمرجعية الامور في تستر مقام والدهما ، وكان المترجم له من المروجين للدين

الناشرين للاحكام والساعين لتعميم النفع وتأييد المذهب، خلف والده على اعماله الى ان توفي في (١٣٣١) وهو والد السيد احمد المعروف باغا ..).

٢٠٢ .عبدالله بن محمد بن احمد الجزائري :مشتغل فاضل

اخذ نصيبه من العلوم على فضلاء عصره ، ونال من العلم مااستطاعه .

ترجمه في (نجوم السماء/٣٣٢)، معتمدا على ترجمته في (العالم) . وكلاهما لاتتعدى كلماتهم فحوى ماذكرناه .

وترجمه في (نق/١٢١٥) فزاد بقوله : (رايت بخطه (شرح ملحقات الصحيفة) لجده السيد نعمة الله في سنة (١٣١٠) الحقه بشرح الصحيفة لجده الذي كتبه والده في سنة (١٣٠٩) فيظهر انه كان والده حيا في التاريخ وانه توفي بعد ذلك ،ولجده السيد احمد صاحب(حاشية المغني).

٢٠٣ .محمد علي بن محمد عباس بن علي اكبر الجزائري المفتي اللكنهوي: عالم جليل .

ولد في سنة (١٢٩٨) في لكنهو بالهند ، وبها نشأ وقرأ المقدمات . هاجر الى النجف الاشرف سنة (١٣٢٥) فحضر على المقدسين الكاظمين اليزدي والخراساني ، كما اخذ على الحجة الشيخ ضياء الدين العراقي تقدست اسرارهم ، ونال الاجازة من بعضهم . بعدها عاد الى بلاده ، فعين مديرا للمدرسة الدينية المعروفة في لكنهو بـ(شيعة عربي كالج) وكان استاذا بارعا في علوم الادب ، تخرج عليه كثيرون منهم الحجة السيد علي نقي النقوي والعلامة الدكتور السيد مجتبى حسن الكامونغوري.قال في (نق/١٤١٦) : (وهما اليوم من اساتذة (جامعة عليكرة) في الهند).

توفي سنة (١٣٦٠) وترك اثاراً علمية ذكرها صاحب الذريعة قدس سره : تخميس القصيدة العلوية ،مطبوع . وشرح ديوان امرؤ القيس ، بالاردو. وشرح رنات الطرب في

قصائد العرب ،بالعربية. وضبط الغريب في لغة العرب. والافادات المحمدية وغيرها.

٢٠٤ .عبدالله بن نعمة الله الجزائري بن عبدالله : كل من ترجم للسيد نعمة الله الجزائري ، يركز على شؤونه العديدة متوسعا بها ، الا انه يهمل جانبا مهما وهو تسليط الضوء على ابنائه الصلبين، فاني لم اقف على مصدر قد ذكر كم من الابناء الذكور عنده ، ولولا جمعنا لشتاتات قد زرعت هنا وهناك بصورة عرضية لما تمكنا ذكر ماذكرناه -راجع صفحة ٤٥ من هذا الجزء من المشجر - ، واما مسألة اتصاله النسبي ومايحوم حسولها من ترددات -راجع الهامش رقم (١٣٦) ، ورقم (٨٠) -فهذا ما لايعلمه الا الله تعالى .

ومانريد توضيحه هنا هو :مسألة عبدالله هذا ، فقد وقفت على عدد من الاوراق رفع بها نسب بعض السادات سكان الجنوب العراقي واكثرهم من ال البطاط على الهم ابناء احمد بن عبدالعال بن عبدالله هذا ابن السيد نعمة الله الجزائري صاحب قصص الانبياء ، وفي بعضها الاخر ان عبدالله هو ابن نورالدين بن نعمة الله الجزائري .

وهاتان روايتان متعارضتان ، كنا قد عملنا بالثانية ،ولكن بعد الفحص والتتبع وجدنا ان عبدالله بن نورالدين هو عبدالله التستري الذي ابناؤه كلهم من العلماء العظام وقد ضبطت اسماؤهم وما يتعلق بشأن حياتهم العلمية . فلم نقف بينهم على ابن له باسم (عبدالعالي).

اذن من اجل ان نقطع بصحة الرواية الواردة في تلك الاوراق التي كتبت لاهل عصر القرن السابق . فلابد من العمل بالرواية الاولى وهي انه عبدالله بن نعمة الله الجزائري مباشرة من دون واسطة . والله اعلم بالحقائق.

٢٠٥ .احمد بن عبد العالي بن عبدالله : اليه ترتقي عدد من البيوتات الموسوية التي تسكن العمارة وبعضها في البصرة ،ومنها هاجر بعضهم الى مناطق عديدة من العراق والعالم الاسلامي .وقد لقبوا بالقاب عديدة اشهرها ال البطاط وال الجزائري وال الموسوي .

تنبيه :اعلم ان لقب البطاط في العالم الاسلامي عام يشمل فروع عديدة هي:

١. تفرعان يلتقيان بالسيد عبدالله بن الامام موسى الكاظم(ع) احدهما اصحاب البحث هذا والاخر ياتي توا –راجع ص٧٣ من هذا الجزء –وهم من سكنة الاحساء وسوق الشيوخ بذي قار.

٢. تفرع يسكن البصرة حسينية وليسوا بموسوية .

٣. تفرع يسكن الاحساء لهم شهرة مستفيضة بانهم من غير السادات ،وهم للان ولازالوا يبحثون عن اصل شهرتهم .

وقد كتبنا رسالة موسعة باسم ((ال البطاط في العالم الاسلامي)) ومصادر الاثبات . وهي قيد الطبع ، بها حلٌ لجميع الاشكالات التي تحوم حول مسالة (البطاط) فراجعها.

٢٠٦. اسماعيل بن احمد بن عبدالعالي : كنت قبل سنة (١٩٩٤)م قد حققت في مسالة اتصال اسماعيل نسبا بالسيد احمد المذكور ، وقد ثبت ذلك وفقا للادلة المحفوظة برقم (٤١) في مكتبتنا . ثم حصلت على مسودات عديدة رواياتها مختلفة في مسألة السادة الذين يرتبطون فيما بينهم ليتصلوا بالسيد اسماعيل ، فوجدتها مضطربة جدا، وقد حاولت رفع الالتباس الوارد ، فوضعت مخططا عن اتصالهم نشر في ج٣ ص٩٠ من الطبعتين السابقتين ، وبعد سنة (١٩٩٩)م وقفت على خلل في هذا الاتصال من جراء الخلاف الواقع في المسودات ، وقد ارسلت على بعضهم للنظر في مسألة التقاء التفرعات المتاخرة على ضوء المستجدات المعاصرة . فلم يحضر وراح يلف ويدور متناسياً ماقدمناه له ولاسرته من خدمات تاريخية على ضوئها ابصروا الطريق. وهكذا الانسان دائما لنفسه ظلوما.

ونظرا لعدم حصول اطمئنان عندنا في اتصال التفرعات المتأخرة من بيت اسماعيل لذا اكتفينا بذكره وذكر ابنائه . وعرض خط واحد واضح عندنا جدا هو خط (حسن بن مهدي) مع عدم اهتمام ذريته بخدمة أنفسهم وارحامهم.

٢٠٧. طاهر بن يوسف بن سعد : لدينا عدد من الاوراق التي ورد بها اسمه واخوه السيد جعفر ، وذريتهما وهي محفوظة برقم (٤١،٢٧٤) .

هو الابن الاكبر لابيه وموضع ثقته، فقد شغل محله عند وفاته ، فكان له ديوان لفض النـــزاعات الاجتماعية، وقد حظي بحب المجتمع لذا كان ديوانه مقرا للخطباء ورجال الدين الذين يحطوا الرحال في قصبة العمارة لاداء وظائفهم الشرعية . وبظروف غامضة قتل السيد المترحم رحمه الله في مدينة العمارة وقد شيعه اهلها تشييعا يناسب موقعه ، لينقل جثمانه الى مثواه الاخير في الصحن الحيدري الشريف ، وكان بعض ارحامه يتعاهدون مكان دفنه عند زيارتهم السنوية للعتبات في زيارة الاربعين . والان لايعرف المعاصرون منهم مكان دفنه من الصحن.

٢٠٨. **حسن بن جبار بن طاهر الجزائري البطاط** : ولد سنة ١٣٩١هـــ في ميسان وبها نشأ وتعلم اكاديميا ، ثم في سنة (١٤١٦) هاجر الى النجف للدراسة الحوزوية ، فاخذ بها المقدمات وكانت دراسته في جامعة النجف الدينية لمدة اربـــع ســـنوات، ولازال يواصل التحصيل ، حضر عندنا القسم الاول من بحثنا في علم الرجال . يعمل بجد ، وقد وقفت عليه متفانيا في خدمة ال الموسوي وبالاخص اسرته ال البطاط فقد سعى الى جمع المعلومات عن تفرعاتهم وتقديمها لنا لاجل دراستها وقد لاقى من ذلك الجفاء والنكران وعدم الاحســـان، وهكذا هو طالب العلم المخلص لوجه الله تعالى يحترق ويذوب لاجل ان يضيء الدرب لغيره ، لا ان يهتم بمظهره فينتفخ لينفع نفسه فقط على حساب الاخرين . فالاول يخلده التاريخ اما الثاني فتنساه ايامه التي يعيش بها قبل اهمال التاريخ القطعي له. فهذه صفحـــات من التاريخ المنصرم امامنا وهي خير شاهد.

٢٠٩. **علي بن شاوي بن حمادي** : حضر عندنا سنة (٢٠٠١) وسألناه ان يسعى الى دعوة تفرعات ال البـــطاط الذين يعرفهم لاجل مناقشـــتهم بـــــامور تخصهم لهم بها نفعا ولأجيالهم الا انه اجاب بعدم رغبته بذلك وانه يرى بعدم وجود جدوى من تدوينهم بـــل وحتى من تدوين اسرته نفسه . ولكننا لم نآخذه عما صدر منه بل دوناه واسرته وغيرهم من ال البطاط بصورة مفصلة لم يسبقنا لها احد خلال القرون المنصرمة ، تاركين حسابه وغيره

ممن اساء لنا ولاسرته ، محالا على الحكمة الالهية . وإلى الله المشتكى.

٢١٠ .محمد بن هاشم بن احمد : السيد هاشم والدالسيد محمد تعرف اسـرته بـال هاشم او السادة الهواشم وهم من سكان العمارة وضواحـيها ، ومنها انتشـروا في مناطق اخرى. لهم وثيقة برقم (٨٦٥) لها تفاصيل ابائهم حصلنا عليها من مكتبة احد السـادات سكان السليمانية في شمال العراق كان يحتفظ بها كسائر الاوراق التي تأتيه بقصد وبدونه .

اما السيد محمد هذا فقد عرف بالحلواني ، اما لجمال طلعته ، او رغبته بـتناول ماهو حلو المذاق او غير ذلك . وقد صحف ذريته مع الايام لقبه الى السيد الحلو فعرفوا بال الحلو . فاشتبه على ذريته المتاخرين وغيرهم امر هذا اللقب فخلط بينهم وبين اسرة ال الحلو الواسعة الانتشار سكان الجزائر في الجنوب قديما لذا اقتضى التنبيه على هذا المؤتلف والمختلف . فهم ابناء هذه السلسلة راجع ص(٦٤) من هذا الجزء ، اما ال الحلو الاسـرة الكبـيرة فهم ذرية السيد فرج الله بن السيد نعمة الله الجزائري وسياتي بأذن ألله ذكرهم بصورة مفصلة .

وقد ذكرنا ال الحلواني هؤلاء في ج٢ ص ٥٧ من الطبعتين السابقتين ، وقـد وجدنا عدداً .

من الوثائق التي ظهر منها أنها أقدم عهدا من الوثيقـة التي عملنا بها فرفعناهم بها.وهي برقم (٨٦٥) ، لذا اقتضى التنبيه لتصحيح خمسة اسماء وردت بعد اسم عبدالله بـن نعمة الله الجزائري.

واعلم يامن جعلت طريقـك هو انشـاد الحق ان هذا العلم عميق الغور جدا فليس بمقدور كائن من كان ان يقايس نفسه بعمقـه . بـل رحـم الله من تمكن من وجود دليل لتصحيح ماوقع به من اشتباه.فالعصمة لله تعالى وحده ، لذا الداعي يرجو من اخوانه العلماء اصحاب التخاريج والوقفات العلمية ارشادنا الى مواضع الخلل التي قد تغيب عنا كبشـر ، وهذا الخطاب مشمول به من يشملهم وصف(العالم) اما غير ذلك فلا حاجة لنا برأيه . لان النظر به تضييع للوقت.

٢١١.**عدنان بن شنين بن ناصر:** اجتمعت به وبعض افراد اسرته سنة (٢٠٠١)م فوجدتهم في غاية الاهتمام في مسألة توثيقهم التاريخي . وكان جده الاعلى السيد دخيل يسكن اراضي ريف المشخاب والى اليوم اعقابه به ، توفي سنة ١٣٢٨)هـ.

٢١٢.**عيسى بن ابي الفخار محمد بن نعمة الله بن جعفر زلقاح:** الى عيسى هذا تنتسب اسرة ال البطاط في سوق الشيوخ وهم غير ال البطاط في العمارة الذين تقدم الكلام والتشجير عنهم .

وعيسى هذا كونه ابنا الى ابي الفخار محمد عندي ثلاثة ادلة تثبت هذا الراي وهي برقم (٦٠٧) وعليها اعتمدنا . وهي وثائق نسبية، علما ان عيسى هذا لم يذكره ابن شدقم الذي هو الوحيد الذي ذكر والده (ابو الفخار محمد) وكونه ابنا الى نعمة الله . ولكن عدم ذكره ليس دليلاً علي عدم وجوده. فهو رحمه الله ايضا انفرد في ذكر نعمة الله بن عبدالله ، ومع هذا اخذنا برأيه بترجيح انه وقف على دليل في هذه المسألة . ونحن اليوم سنة (١٣٩٥)هـ وقد وقفنا على دليل يثبت ان عيسى ابن لابي الفخار محمد وبه عملنا مثلما عمل ابن شدقم يرحمه الله تعالى.

٢١٣. **كاظم بن احمد بن حمادة البطاط:** هو الدكتور كاظم البطاط حضر عندنا في سنة (٢٠٠١) ومع ابن عمه السيد فاضل البطاط وقدم عرضا لاسرته جزاه الله خيرا.

٢١٤.**فلاح بن احمد بن علي:** جاء فلاح كابن الى احمد طبقا لما تحكيه وثيقة ال الشهرستاني التي تحتفظ بها اسرتهم جيلاً بعد جيل. هذا من جانب ومن جانب اخر ان عمودهم من المعاصرين الى فلاح بن احمد ورد في وثيقتهم ومحفوظ عندهم وهذا حق من حقوقهم اما من احمد بن علي فطبقا لما ذكره السيد ابن شدقم في (تز) . والظاهر ان السيد ابن شدقم كان قد وقف على هذه الوثيقة القديمة فدونها الا انه وقع في الاشتباه وسبحان من لايقع به. فحسب ان محمد مهدي بن فلاح المذكور هو محمد مهدي المشعشع فراح يلحق به ال المشعشع . كما قرأت مسبقا وكما ستلاحظ توا.

٢١٥ .محمد مهدي بن فلاح بن احمد: ورد ذكره في نسب اسرة ال الشهرستاني في كربلاء اسرة السيد محمد مهدي والد السيد حسن المشهور بالحكيم، وعمودهم النسبي له صك قديم جدا كان قد اطلع عليه المتقدم والمتاخر ، ويظهر لي ان من المتقدمين الذين اطلعوا عليه السيد ابن شدقم مؤلف التحفة ، فاورد هذا العمود الا انه لتشعب كتابه بشكل لانرى له نظيراً ، قد وقع في الاشتباه فحسب محمد مهدي هذا هو محمد مهدي المشعشع ولشهرة ذرية المشعشع وانتشار خبرهم اهتم السيد ابن شدقم بتدوينهم واسهب في ذلك ، والظاهر ان الكتابة هم اغفلته الحاق خط اصحاب الوثيقة.

ولكن عندنا ويؤيدنا على ذلك اجماع رأي المحققين ان محمد مهدي هذا غير محمد مهدي المشعشع . فهذا هو بن فلاح بن احمد . واما المشعشع فهو محمد مهدي بن فلاح بن هبة الله بن حسن بن علم الدين علي من أحفاد الفقيه فخار بن معد الموسوي الحلي من ذرية ابراهيم المجاب بن محمد العابد. انظر ذرية علي علم الدين في المجلد الاول الخاص باعقاب محمد العابد وقارن بين ذاك العمود وهذا.

ولكن العصمة لله تعالى وحده فمن جهة ان لفظ (محمد مهدي بن فلاح) في الاثنين هو واحد فقط حصل هذا الاشتباه غير المقصود قطعا من السيد رحمه الله . وقد علمت ان بعض من اطلع على هذه المسالة كمطالع حاول ان يغير سلسلة نسب السيد محمد مهدي المشعشع المثبتة تاريخيا باستفاضة تامة، فيخالف المشهور الذي هو لايدرك عمقه وفحواه .

واني لاعجب من الاجلاء والعظماء من العلماء الماضين تقدست اسرارهم من الذين تعرضوا لال المشعشع فحصا وتدوينا ونقدا وماشابه ذلك ، كيف انهم اهملوا هذه المسألة ودونوا فقط الخط الذي اخذنا به وهو المشهور في نسب المشعشع و لم يذكر احد منهم الرد على ماوقع به ابن شدقم رحمه الله من اشتباه في هذه المسألة اللهم الا من باب ان هذه نكتة قد يقع بها اي انسان فلا حاجة للاشارة لها. ونحن نقول كذلك ايضا. ولكن ما وقع به بعض الناس من عدم فهم بعض النصوص ونقاشها جعلنا نرد على هذه المسألة خدمة للأمة.

٢١٦ .محمد مهدي بن خليل بن ابراهيم الشهرستاني :صاهرت اسرته اسـرة ال الشهرستاني المشهورة في كربلاء فاخذوا هذا اللقب واشتهروا به . وهي اسرة السيد حسن المشهور في كربلاء بالحكيم نظرا لعمله واختصاصه بالطب اليوناني . والسيد المترجم هو غير السيد محمد مهدي الشهرستاني الذي ذكرناه واسرته في الجزء الرابع من الطبـعة القـديمة للمشجر.

٢١٧ .صدرالدين بن حسن بن محمد مهدي الحكيم الشهرستاني : خطيب بـارع وشاعر موهوب.

ولد في كربلاء سنة (١٣٥٥)هـ ، ونشـأ بها ، تعلم في مدرسـة العلامة الخطيب الدينية في كربلاء فاخذ المقدمات ثم واصل دراسته ، واخذ على العلامة الشيخ جعفر الرشتي ، كما اخذ الخطابة على الشيخ محسن ابو الحب رحمه الله ، فاشتهر كخطيب جيد، وله ألقاء منتظم سمعته قبل السبعينات يقرأ واقعة الطف في الشارع العام قبـالة الصحـن الحسـيني الشريف من الجانب المقابل لصحن مرقد سيدنا العباس عليه السلام ومنذ ذلك الحين الى الان لم اره.

وله خدمات ادبية اذ كان يصدر مجلة (رسالة الشرق) في كربلاء التي استمر صدورها لعام واحد . كما هو شاعر ذكر من شعره في (الخطباء٢/ ٨١) فاخترنا هذه المقـطوعة التي نظمها في مولد الامام الحسين(ع).

طاولي ياامة الدنيا سـنـاء ... وارفع الراس بـعز كبرياءا
واعيـدي المجـد لا لاترحمـي ... خصمك اليوم فقـد طال عداءا
وافيقـي من سبـات قـاتل ... مزق الشـمل اعتداءا وبـلاءا
واذكـري في ايامـك الجلـي اذا ... رمت للداء دواء وشـفاءا
كيف سـاد المسـلم الدنيا وما ... طأطأ الراس لاعداء شقـاءا
كيـف كـان الفـتى يزهـو رافعـا ... في بقـاع الارض بـالدين لواءا

كيف كنا نرشـــد النشـــيء الى	شـــــرعة الله ولم نرج الجزاءا
كيف كنـا كيـف صرنـا فكـري	كيف اصبحــنا ولم نطو المســاءا
فافيقـــي امتي واســتلهمي	من حســين السبــط عزا وابــاءا
واجعلي ذكراه نورا ســـاطعا	فهو للمجد دروبــا قــد اضاءا
ياله من مولد قـــد ملا الكون	بالسبــــــط فخارا وضياءا

٢١٨. **فرج الله بن عبدالله** : اول من هاجر من بطائح البصرة الى النجف الاشـرف لطلب العلم في حدود سنة (١٠٠٠)هـ وتوفى قبــل ان يحصل على مراده من طلب العلوم المختلفة ومنه تنحدر اسرة ال الحلو في العراق ، وهي اسرة كثيرة العدد عربية الاصل موسوية ، قطنت العراق قديما وانتشرت في قرية الصباغية سابقا الكائنة بمدينة المدينة (احـدى مدن البصرة) المعروفة ببطائح البصرة. واليوم قريتهم تحولت الى اراضي زراعية تشاركهم بيوتات مدينتهم بزراعتها . وقد هاجر جدهم الى النجف في القرن العاشر الهجري لطلب العلم ولا زالوا فيها ثم منها انتشروا في كافة محافظات العراق تبعا لمصادر حـياتهم المعيشـية وتبـعا لمتطلبات الحياة . وقد نبغ منهم عدد كثير بشتى العلوم وحـازوا درجات رفيعة بـالمجتمع العراقي وقد عرفوا بال الحلو نسبة الى جدهم السيد سلمان الملقـب بـالحلو لجمال طلعته واشراقة وجهه وتوجد اسرة تعرف بال الحلواني ثم صحـفت الى ال الحلو وهم وان اتصلوا بالجد الاعلى لاسرة ال الحلو الاولى الا ان لهم تاريخهم الخاص يحتفظون به...

٢١٩. **سعد بن عبدالله بن حماد** : كان السيد سعد عالما فاضلا مجتهدا تقـيا ورعا متقشفا زاهدا عابدا ، ضربت الامثال بزهده وعبادته ، واشتهر بـكراماته ، وباستجابـة الدعوة ، وصار امام جماعة كبيرة في الصحن الحيدري ، يأتم به الثقـات والعلماء ، وكان قدس سره جهير الصوت ، يقوم في الثلث الاخير من الليل ألعبادة ، مرتلا اي الذكر الحكيم ، ومناجيا ربه بادعية شجية فلم يبق احد من جيرانه الا وينتبه على صوته ويقوم لاداء ورده ،

فاذا قرب طلوع الفجر خرج من داره قـاصدا مرقـد جده امير المؤمنين (ع) ، وكان يتلو الادعية والاذكار وهو ماشي في طريقه الى ان يصل الصحن الشـريف، وكان لايمر على درب الا وانتبـه اهله على صوته و لم يزل هذا دابـه الى ان وافاه اجله المحتوم عن عمر يناهز الثمانين عاما ودفن في الصحـن المقـدس عند مرقـد جده امير المؤمنين(ع).

كذا جاء في (شد ٣ /١٣٢).

٢٢٠. **موسى بن احمد بن خلف** : بيت السيد موسى الحلو في النجف وضواحيها ، ولهم ديوان في قرية الصنين التابعة لناحـية الحيرة يديره السـيد نور الحلو ومنهم يسـكن المشخاب وهو السيد هادي بن السيد محسن الحلو من خطباء المنبر ، وهو بصير يمتاز بشـدة الحافظة والبداهة ومن هذا البيت شاعر ناشيء له مستقبل مشرق في طرق مختلف ابـواب الشعر الحماسي الوطني ، وهو السيد عباس بن السيد علي الحلو بن عبدالحسين بن يوسـف بن جعفر بن موسى بن احمد بن خلف الحلو، المولود بالنجف سنة ١٣٨٨هـ وله مجموعة شعرية جيدة وقد جمع شعر جده السيد هادي الحلو بديوان اسماه ديوان الحلو.

ومن شعره ما قرض به كتابنا هذا بقوله:

مشـجر... من كل بـاب قـد وفى   لاثمـار عتـرة النـبي المصطفـى
ماذا عسـاني فيه اقـول؟   ابـو محمد ذاك مؤلف الكشـكول

٢٢١. **سلمان بن سعد بن فرج الله الحلو**: عالم ، فاضل ، ورع، تقي ، تزعم اسرة ال الحلو . قرأ المقدمات على شـيوخ منطقـة الجزائر وبـعد وفاة والده هاجر الى النجف لاكمال الدراسة فانكب على التحصيل حتى شهد له بـالفضل والاجتهاد كان كثير الزهد والورع الا انه كثير الاعتناء بمظهره وهندامه من اجل ان يظهر للناس نعمة الله عليـه ، لـذا عرف بالحلو وعرفت الاسرة بذلك.

له مؤلفات منها في الفقه اربع مجلدات في الطهارة والصلاة ورسالة في الحج . وكتاب

مختصر في تفسير القران . وهي مخطوطة توفي سـنة ١٣٢٠هـ عن عمر ينيف على الثمانين عاما .

ترجمه في (شد ٣ /١٣٤) فقال: (كان السيد سلمان تقيا ورعا مجتهدا ، تزعم الاسرة كلها بعد والده فكان محترم الجانب مهيبا قرأ العربية والمقدمات على شيوخ كانوا في الجزائر في حياة ابيه وبعد وفاة والده كر راجعا الى النجف الاشرف و لم يثنه من عزمه التماس الناس له على التاخير ، و لم يغره مابذله له والي البـصرة في ذلك اليوم من الاراضي الزراعية الواسـعة والحاحه عليه بالتاخير ، وقد هاجرت معه عدة بيوت من اقربائه وعشيرته ، سكن بعضهم معه في النجف ، وسكن بـعضهم في ضواحـي الحيرة لانهم اهل زراعة ، فملكوا هناك اراضي زراعية لاتزال بايادي احفادهم الى الان..).

٢٢٢.حسن بن سلمان بن سعد الحلو : كان من اشهر سادات الاسرة وانداهم كفا ، عالما مجتهدا ، تلمذ على يد والده وعلى عدة من فطاحلة عصره ، كما كان اديبا يقـرض الشعر ويرتاح لسماعه خصوصا اذا كان في رثاء اجداده الطاهرين.

كان كثير الورع ظاهر الخشوع ، مهيب الطلعة ، يدخل الى حـرم جده امير المؤمنين فيقف امام القبر المقدس ويرخي عينيه بالدموع ويقـول السـلام عليك ياامين الله في ارضه وحجته على عباده ثم يردّد القول كثيرا ،ويطول وقوفه ثم يرتفع صوته بالنحيب حـتى قـال بعض سدنة الروضة الحيدرية ، تتحلى لديّ عظمة امير المؤمنين اذا رأيت السيد حسـن الحلو واقفا امام مرقد جده بتلك الهيئة المحزنة ، وذلك الخضوع العظيم ، ... و لم يزل على ذلك الى ان وافته المنية فكان يوم وفاته يوما مشهودا ، عطلت فيه الاسواق وضربـت عليه الصدور ، ودفن في الصحن الحيدري تحت الطارمة عند رجلي جده امير المؤمنين (ع) ..

كذا اورد ترجمته في (شد ٣ /١٣٥) وبتصرف منا.

٢٢٣.عبدالله بن سلمان الحلو: عالم فاضل.

قـال في (كر /٧٨١) : (كان من رجال الفضل واعلام التقـى، ومن اجلاء اسـرته

ومشاهيرها ، وكانت له مكتبة نفيسة رأيت بخطه تملكاته لعدة كتب علمية كانت في مكتبته منها الذكرى للشهيد المكتوب في سنة ١٢٢٣هـ وانتقل بعده الى ولده السيد سلمان المتوفى ١٣٢٣هـ ..).

٢٢٤ .سلمان بن عبدالله بن سلمان الحلو : عالم فاضل وصالح تقي.

كان في النجف الاشرف من اجلاء السادة. ومن رجال اسرته (ال الحلو) المعروفين ، وكان من اهل العلم والفضل تخرج على بعض علماء زمانه وفي حدود سنة (١٣١٦) سكن قرية (الدسم) على اربعة فراسخ من النجف . فكان هناك مرجعا للاحكام الشرعية وقائما بالوظائف الدينية الى ان توفى في عام (١٣٢٣) فحمل الى النجف ودفن بها ، وكان له ولد اسمه السيد علي توفى في حياة ابيه في (١٣٢١) ، وولده الاخر السيد نور كان نزيل (الطرمة) على خمسة فراسخ من النجف الى ان توفى (١٣٥٥) وابنه السيد محمد الرئيس بتلك الاطراف توفى عام (١٣٦٠) ولهم فروع واحفاد..) كذا قاله في (نق/٨٢٦).

٢٢٥ .كاظم بن عزيز بن نورالحلو الخطيب : ولد في النجف سنة (١٣٦١)هـ ونشأ بها ، ودرس المقدمات ، ثم عكف على اخذ الخطابة على يد خطباء النجف الافاضل حتى برع بهذا الفن فخطب في بغداد والكاظمية والبصرة .

٢٢٦ .محمد بن حسن بن سلمان الحلو: عالم اديب.

قال في (شد٣ /١٣٨) : (كان ثقة عالما نحريرا تقيا ورعا تلمذ على يد اخيه الاكبر، وعلى عدة من اكابر العلماء الاعلام كالسيد محمد مهدي القزويني (قده) وكان طاب ثراه متضلعا في الادب والعلوم العربية باقسامها ، وله عدة مؤلفات منها : كتاب النوال في علم الرجال ، ولم يتمه ، واتمه ولده الاكبر السيد محمد رضا..).

توفى حدود سنة (١٣٠٨) ودفن في وادي السلام وبني على قبره قبة . ولااعلم هل هي لازالت ماثلة اليوم ام لا؟

٢٢٧.محمد رضا بن محمد بن حسن الحلو: عالم فاضل واديب مفوه.

اخذ المقدمات وواصل تحصيله ، فتلمذ في الاصول على اية الله الخراساني وفي الفقه على اية الله الشيخ محمد طه نجف وغيرهما من فطاحل العلماء والاعلام، كذا قاله في (شد ٣/ ١٤٦) ثم قال : وقد اتم كتاب المرحوم والده في علم الرجال ، ساهم في جهاد الانكليز في القرنة حيث كان العضد الاكبر لابن عمه المرحوم السيد عبدالرزاق (قده) وابلى هناك بلاء حسنا فكانت له المواقف المشهورة وواصل جهاده الى سقوط بغداد ثم اشترك في الثورة العراقية على الانكليز واستقام في كربلاء حيث كان قائدها الاعظم اية الله الميرزا محمد تقي الشيرازي ، ثم نفي مع من نفي من العلماء كالسيد ابي الحسن والميرزا حسين النائيني الى ايران وعند الحدود العراقية الايرانية اخبر من قبل الحكومة العراقية انه مخير بين الرواح الى ايران وبين التوجه الى اي مدينة يشاء في العراق عدا النجف ففضل الرواح الى ايران وهناك كانت له مواقف مع شاه ايران البهلوي يطول شرحها ، ولما رجع العلماء رجع هو ايضا وجعل طريقه على لواء العمارة الا ان له في ذلك اللواء مركزا عظيما ومكانة سامية لكنه لم يستقر به المكان .. فتوجه الى النجف مريضا وفي اليوم الرابع من وصوله النجف اجاب داعي ربه عن عمر بناهز الخامسة والسبعين في ١٨/ر١ /١٣٤٤ ، فصلّى عليه اية الله النائيني ودفن في وادي السلام.

٢٢٨.عبدالحسين بن محمد رضا بن محمد الحلو: عالم فاضل ، جليل ثقة ، ورع تقي، زاهد عابد ، مجاهد صارم.

تتلمذ على خاله السيد عبدالرزاق الحلو، وعلى المرزا محمد تقي الشيرازي والميرزا محمد حسين النائيني والسيد ابو الحسن الاصفهاني وغيرهم . تقدست اسرارهم.

وقد كتب تقريرات استاذه الميرزا النائيني قدس سرهما .

كان يمتاز بإباء شديد ، فلا يجامل ولا يداهن على حساب امر الله ، اذ كان يشجب الفاحشة والمنكر ويندّد بالظلم مع انه متواضعا في سلامه وكلامه ومجلسه فقد عرف بخدمته

لضيفه بنفسه.

قال في (شد ٣/ ١٥١) : كان رحمه الله اديبا مضطلعا في التاريخ العربي يانس بالنكتة الادبية ويعجبه الشعر الجيد ويحفظ منه الكثير في رثاء اجداده وغيرهم وربما قرض الشعر).

كان ملازما للسيد عبدالرزاق الحلو في جهاد الانكليز في القـــورنة ، وكان في جملة العلماء الذين حضروا ساحة الحرب ولما سقطت بغداد رجع مع خاله السيد عبدالرزاق الحلو الى النجف ثم ارسله الشيرازي الى لواء العمارة داعيا الى الثورة ثم اصبح مطاردا من قبل الانكليز فعاد الى كربلاء فوجد الثورة قد شبـــت اوارها واشتبـــكت عشـــائر الفرات مع الانكليز وهكذا سار في ركاب المجاهدين ينتقل من مدينة الى اخرى حـــتى الحكم الوطني ، فعاد الى النجف لمواصلة التحصيل العلمي .

توفي في النجف الاشرف في (٢٥ /ج١ /١٣٦٣) وهو في الثالثة والستين من العمر ، وقد اسفت على فقده طبقـــات المجتمع ، وابـــنه ورثاه عدد من الاجلاء ، ومنهم الشـــيخ عبدالحسين الحويزي اذ يقول في مطلع قصيدته :

عليك عماد المجد اضحـــى مقـــوضا ... وايدي الردى عمدا اطاحته لاســـهوا
وهـــي نـــزار عـــاد نـــزرا كثـــيره ... وكم من لوي فيـــك الويـــة تلـــوى

وقد رثاه ولده المرحوم السيد يوسف بهذه الابيات :

اتخذ الحشـــــــــــــى هدفا فرماني ... خطـــب الم ومالـــه مـــن ثـــاني
قـــــد كنت جلدا في النوائب كلها ... ما اعظـــم الخطـــب الـــذي اعيـــاني
اودى بمعتمـــدي فهـــد عزائمـــــي ... وســـــطا على عزمي ففل ســـناني

(قلت) اخبرني احد افراد هذه الاسرة انه توجد عند السيد المترجم مشجرة واسعة بها التفصيل التام لاسرته ،وعرض علي نسخة عليها ، وعنها اخذت ، وقد وعدني ان يجلب لي الشجرة نفسها ، و لم يتم ذلك ، ولااعلم اين هي الان .

وقد ذكرها الشيخ صاحب الذريعة (قده) في (نق/١١١١) عند ترجمة السيد عبدالرزاق الحلو. وقال انه نقلها في كتابه (الظليلة في انساب البيوتات الجليلة) واعلم انه قدس سره لم يذكرها ولا الاسرة في كتابة (شجرة السبطين وشرعة الشطين).

كما ان هذه الشجرة التي عند السيد المترجم فيها شروحات وتواريخ وفوائد جمة.

٢٢٩–يوسف بن عبدالحسين بن محمد رضا الحلو: ولد بالنجف سنة ١٣٢٥هـ: عالم فاضل ، بارع ، تقي ، خطيب اديب . نشأ في احضان ابيه وجده فشب محبا للعلم والادب والتاريخ، درس على فطاحلة عصره اضراب السيد موسى الجصاني والمرزا محمد حسين النائيني ،والشيخ محمد حسين الاصفهاني والسيد حسين الحمامي تقدست اسرارهم.

توفى بالنجف ودفن بها ، له مؤلف قيم هو (دائرة المعارف الفقهية) ، ومن عقبه السيد محمد علي الحلو ، احد رجال التعليم الثانوي القدامى للرياضيات واليوم يقيم في بغداد ، ولا اعلم عن احواله اي شيء. والسيد عبد الحميد ترجمناه بهامش (٧٥٦) .

٢٣٠.امير بن محمد جواد بن عبدالحسين الحلو: ولد بالنجف عام ١٣٦١هـ وبها نشأ وتخرج من مدارسها النظامية ودخل كلية التجارة والاقتصاد فرع الاقتصاد وتخرج عام ١٣٨٣هـ وقد اختص بالمجال الاعلامي ، وشغل عدة وظائف في وزارة الثقافة والاعلام ، ففي عام ١٣٨٧هـ كان مديرا للاذاعة العراقية وفي سنة ١٤١٢هـ شغل منصب مدير عام دائرة الاعلام في وزارة الثقافة والاعلام . قرأت له عدة مقالات في الصحف والمجلات العراقية ولازال مستمرا في مجال عمله بنجاح .

٢٣١.عبدالصاحب بن محمد بن حسن الحلو : عالم بارع وفاضل جليل.

قال في (نق/ ١١٢٩) : كان من تلاميذ الشيخ محمد كاظم الخراساني ، والشيخ محمد طه نجف ، وغيرهما من فحول عصره واجلائه . وكان على جانب كبير من الفضل والتقى والصلاح ، وحسن الاخلاق وطهارة النفس ، اقام الجماعة في ايوان الذهب في الصحن الشريف ، فكان يأتم به بعض اهل العلم والورع ثقة به ، وكان له مجلس درس مختصر في بيته

يحضره جماعة ، كان متواضعا في حديثه ومجلسه وسيرته على العموم وله عند الناس احـــترام وحب.

توفي في ذي القعدة سنة (١٣٦٠) وجرى له تشييع حافل ، ودفن في اخر حـــجرة من الجهة الشمالية من الصحن الشريف مقابل الساباط ، وارخ وفاته بعضهم بقوله :

لله اجهد نفســــــــــــــــه	في العلـــم وهـــو مواظـــــب
ياراجيــــــــــاً تاريخـــــــه	قـــــد غاب عنا الصاحــــــب

ويروي عنه السيد مهدي بن علي بن اسماعيل الغريفي البحراني المتوفى في البـــصرة في ســــنة (١٣٤٣)هـــ وله (رسالة في القضايا الموجبة) وذكر له بعض ارحامه (شرح الشـــرايع) في الطهارة والصلاة في مجلدين ، و(رســـالة في الحج) و(رســـالة في المعنى الحرفي) و(حاشـــية المكاسب) و(رسالة في الهيئة ومعرفة القبلة) و(منظومة في النحو).

٢٣٢ .عبدالرزاق بن علي بن حسن الحلو: عالم جليل وفقيه ورع .

ولد في النجف حدود سنة (١٢٧٥)هـــ ، اذ ولد اخوه الاصغر السيد عبدالمحسن سنة (١٢٨٠)هـــ وبها نشأ وتربى في بيت علم وتقى ، قرأ المقدمات على بعض الافاضل ،ثم حظر عند السيد مهدي القزويني المتوفى ســـنة ١٣٠٠ والســـيد حســـين بحرالعلوم المتوفى ســـنة ١٣٠٦هـــ، والحجة الشيخ محمد كاظم الخراساني ، والميرزا حسين الخليلي ، والشيخ محمد طه نجف والشيخ محمد حسن المامقاني تقدست اسرارهم.

كذا ذكره السيد عبدالحسين الحلو في مشجرته التي اشرنا لها انفا . وقد اجازه الشيخ المامقاني (قده).

قال في (نق /١١١٢): كان بارعا في الفقه ألف فيه كتبا قـــيمة كما كان على جانب عظيم من الصلاح والتقوى يحترمه عارفوه ويجلونه ، وقـــد كان ملاذ اســـرته يحضر افرادها صلاته ومجالسه مع كثير من الاخبار ، وقد جاورت داره عدة سنين ، وكنت اكثر التردّد اليه

واستزيد من لقائه واستفيد من بركاته .

توفي في (٤ /ج١ /١٣٣٧) ودفن مع والده في الحجرة القبلية الثانية على يمين الداخل الى الصحن الشريف من الباب السلطاني ، وله اثار منها (جامع الاحكام) في الفقه كبير اربع مجلدات منه في الطهارة ، وست في الصلاة ،وواحد في الزكاة ، وواحد في الخمس ، وثلاث في الحج ، وواحد في الصيد والذباحة ، وواحد في الاطعمة والاشربة، وواحد في النكاح الى احكام المهور ، فرغ من اولها في سنة ١٣١٦ ومن اخرها سنة ١٣٣٢ رأيتها عند اخيه السيد عبدالمحسن..

لقد ترجمه بصورة مفصلة في (شـــد ٣/ ١٣٨) نأخذ شـــذرات منها : اتخذه اية الله الشيخ محمد حسن المامقـــاني اخا ومستشـــارا وعضدا فكان لايقـــطع امرا دون اخذ رأيه ومشاورته .. ورجع اليه في التقليد اهالي الجزائر ، والقرنة وبني اسد وسوق الشيوخ وغيرهم ، واقيمت له جماعة في الصحن الحيدري و لم تنحصر شهرته في العراق فقط بـــل وصلت الى ايران .. ولما اعلنت الحكومة العثمانية الحرب على بريطانيا واعلن علماء الدين وجوبا الجهاد كان هو عليه الرحمة في طليعتهم واصدر فتواه بـــوجوب الجهاد واعلن انه خارج الى الجهاد بنفسه ثم خرج من النجف ومعه جمع وافر من اهله واقربائه واتباعه وقد ذكر مؤلف الكتاب له مواقف وبطولات نادرة من نوعها ، و لم يزل مواصلا لجهاده حتى سقطت بغداد ورجوع العلماء الى النجف ، فرجع اليها ، وكان يوم رجوعه يوما مشهودا ، ولما استقر انصرف نحو التدريس والتأليف حتى وفاته ســـنة (١٣٣٧)هـــ فكان يوم وفاته يوما عظيما عطلت فيه الاسواق ، ولما مر جثمانه على سيراي الحكومة انزل العلم، وصلى عليه بوســـط الصحـــن الشريف اية الله السيد محمد كاظم اليزدي (قده) ودفن مع والده في حجرتهم ، واقيمت على روحه عدة فواتح ورثاه الشعراء وابنه الادباء ، وممن رثاه الشيخ كاظم السوداني بقـــصيدة نذكر منها :

اصات بسمع الدهر يهتف ناعيه | نعي بعظيم الرزء ارجف داعيه
تخال وقد ضج القيامة فاجات | وناهيك رزء انها قرنت فيه
بكته السما حين انبرى جبرائيلها | بقاطبة الاملاك بالحزن يبكيه
على العرش لا في النعش جثمانه استوى | مثال بوصف الحال في العرش يحكيه

الى قوله :

مضى ذاهبا لكن بقين مساعيه | ورب امرء يفني وتبقى مساويه
قد اتصلت في كل قطر نواعيه | وفوق السما والارض تبكي بواكيه
الى اين ياوي طالب العلم والهدى | ومن بعده المرتاد للجود يقريه

اعقب السيد المترجم اربعة ابناء ثلاثة منهم من اهل الفضل واليك تراجمهم بصورة موجزة جدا خوفا من الاطالة :

الاول:السيد محمد علي : وهو اكبرهم ، رباه والده وعلمه مبادىء العلوم ، بعدها تتلمذ على فضلاء عصره وحضر درس المرجع السيد ابو الحسن الاصفهاني (قده) ، وبعد وفاة والده شغل محله وتحمل مسؤولية اسرته ، وداره تختلف لها طبقات المجتمع ممن عرف فضله ومكانته .

الثاني:السيد مير علي :وهو ثاني ابناء السيد عبدالرزاق الحلو: اخذ المقدمات على افاضل عصره، واستمر يواصل الدرس حتى حضر بحث اية الله النائيني والسيد ابي الحسن الاصفهاني قدس سرهما ، ثم نزل المجر الكبير من توابع العمارة للارشاد والوظائف الشرعية ممثلا عن علماء النجف الاشرف حتى وفاته .

الثالث السيد حيدر: وهو ثالثهم من اهل العلم واصغرهم ، اخذ المقدمات ثم واصل الدرس فحضر على اية الله السيد ابي الحسن الاصفهاني (قده) ، وبعد بزوغ مواهبه خرج الى عشائر البصرة في قرية الفصيلية ، ممثلا مرجعية النجف في بث الاحكام الشرعية والارشاد

وتوجيه الناس لما فيه خير المجتمع.

٢٣٣ .عبدالمحسن بن علي بن حسن الحلو :

ولد في النجف سنة (١٢٨٠)هـ ونشأ في حجر والده واخيه وابناء عمومته ، واخذ المقدمات على بعضهم وغيرهم . ثم تتلمذ على علماء عظام منهم الشيخ محمد حسين الكاظمي ، والشيخ محمد طه نجف، والميرزا محمد التستري ،تقدست اسرارهم .

قال في (نق/١٢٢٩) : عالم تقي وفاضل جليل . ذكر لي ان عمدة تتلمذه على العالم الجليل الميرزا محمد التستري الذي كان من تلامذة العلامة الانصاري ، وله كتاب في الصلاة شرحا على (الشرايع) خرج منه الى صلاة المسافر ، وقد رأيت مجلده وهو الى مبطلات الصلاة وكان حدثني بما ذكرته اوان تشرفه الى سامراء في شعبان سنة ١٣٤٤هـ.

وكان من الصلحاء الاخيار واهل الاخلاق الفاضلة والنجابة والمخائل العلوية توفي في سنة (١٣٤٧)هـ ودفن مع ابيه واخيه في حجرة من حجر الصحن الشريف ترجمه في (شد ٣ /١٤٧) فقال: (كان رحمه الله مثالا للوداعة والعفة والنجابة والشهامة والكرم ، اقيمت له جماعة في حسينية الشيشترلية في النجف الاشرف يقتدي به الثقات والافاضل ، ساهم في جهاد الانكليز في القورنة حيث كان بمعية المرحوم اخيه فكان هو الواسطة بينه وبين العشائر حيث كان عارفا بكلامهم ومصطلحاتهم ..).

٢٣٤ .علي بن نعمة بن محمد هادي الحلو : مؤلف وكاتب.

ولد بالنجف ١٣٥٩هـ وبها نشأ حتى تخرج من دار المعلمين ، وشغل وظائف في مجال التربية والتعليم ثم اتجه لدراسة التاريخ فكتب في ذلك وبرع . له عدة اثار هي : الاحواز في ستة اجزاء ، تاريخ امارة كعب ، عربستان القطر السليب ، عربستان دراسة موجزة ، الاحواز المدينة العربية الخالدة . وشغل عدة مناصب بالدولة ولازال مستمرا في بحوثه زاد الله في توفيقه .

لازال ينفقدنا بالزيارة مشكورا ، وقد حضرت مجلسه في داره عدة مرات في حـــي المثنى في النجف في المناسبات الدينية ،اذ يحضر به بـــعض فضلاء الحوزة وغيرهم ويدور نقـــاش في مسائل عديدة كما كان يفعله القدماء في مجالس النجف التي كانت تزهو باصحابها رحمهم الله تعالى.

٢٣٥.حسن بن عبدالرضا بن يوسف الحلو:

عالم ،فاضل ، ومن المشتغلين ولد ســـنة ١٣٢٤هــ في النجف ودرس بها ، عرفته عن طريق عمنا الشيخ نور الدين الجزائري(ره) اذ كانت تربـــطهما علاقـــة حميمة وصلة متينة منشأها التحصيل العلمي والمباحثة، فكان مهابا محترما ورعا توفي بالنجف سنة ١٤٠٩هــ واسفت عليه الاوساط العلمية الحوزوية وقد تغلغل في قلبي حبه واحترامه . وكانت لعائلتنا علاقة حميمة ووطيدة مع عائلته لازالت قائمة حتى هذه السنة ١٤٢٣ .

انجب عدة ابناء اشهرهم السيد علي الحلو اذ برع في فن الخط العربي الاسلامي فاشتهر به في النجف .

٢٣٦.نجم الدين بن عبـــدالله بـــن محمد : هو ثالث اخ للســـيد نعمة الله الجزائري صاحب قصص الانبياء ، عرفت ذريته بال ناجي او النواجي نسبة لاسم حفيده السيد ناجي بن محمود بن حسب الله بن هبة الله بن عبدالله بن نجم الدين المذكور .

٢٣٧.ناجي بن محمود بن حسب الله : ذريته عرفوا باسمه ، ولهم انتشـــار في جنوب العراق، وبعضهم سكن الكوفة ، ومن الجنوب انتشروا في مناطق عديدة من العراق. وقـــد لقب بعضهم نفسه بالجزائري من باب التسامح فعرفوا بشهرة ابناء عمهم ذرية الســـيد نعمة الله الجزائري ، وهذه حالة كثيرا ماتقع في مجتمعنا .

٢٣٨. فياض بن حسن بن نعمة ال ناجي : اجتمعت به في دارنا في النجف الاشرف قبل سنة ١٩٩٦م، وعرض علينا مخططا قد جمع ما تمكن جمعه من ذراري ابناء عمه النواجي على ضوء ما كتبنا عنهم في الطبعة الاولى لهذا الكتاب . وقد اخذنا بما كتبه من شأن يخصهم ، وقد دوناهم عدا الطبقة الاخيرة من الابناء، سعيا منا للاختصار الذي يفرضه علينا اخراج الكتاب .

والسيد فياض هو مهندس استشاري في وزارة النفط ، وله اخ هو السيد جاسم حاصل على الدكتوراه في الطب والجراحة البولية . وثالث اخ له هو السيد نعمة ، حاصل على الدكتوراه في علم البيئة والانواء الجوية.

و لم اشاهد السيد المترجم من تلك السنة الى الان سنة ٢٠٠٢م ، كما حضر عندنا في هذه السنة بعض من دوناه ولكني وجدت هذا البعض لايهتم بتاريخ اسرته وغير عارف لمعنى التوثيق التاريخي.

٢٣٩. حاجي بن محمد بن عبدالله : عرفت ذريته بال حاجي نسبة له . وقد ذكرته طبقا لورقة قديمة كتب بها اسمه مرفوعا الى الامام وهي محفوظة بالرقم (٧١٩) . اما تفرعاتهم المتأخرة فقد حضر عندنا السيد ادريس بن سوادي وهو وجه منهم ، وقدم تفصيلا يحكي شأنهم الخاص فاخذنا عنه ، وحضر عندنا غيره محاولا هدم مابناه لكننا شجبنا تصرفه واوصيناه ان يتمسك بالكلمة المأثورة (وحدة الكلمة وكلمة الوحدة).

٢٤٠. احمد فخر الدين بن محمد بن ملك شاه : يرتقي نسبا له ال علو، وال الفتال في الكاظمية.

ورد في (جص) ص١٩ من المشجر ان السادة ال علو ، وال الفتال من سكنة الكاظمية ، من نسل احمد المعروف (شاه چراغ) ابن الامام موسى الكاظم(ع) ، وبعد حين وجدت ان نسبهم ذكره النسابة ابن المهنا العبيدلي الحسيني من اعلام القرن السابع الهجري ، في كتابة التذكرة ، مرفوعا الى عبدالله العوكلاني بن الامام الكاظم(ع) ، وذكر من

احدادهم جماعة حتى وصل الى البطون النازلة. فصحح النسابة السيد مهدي الوردي نسبهم على هذه المشجرة ورفعهم الى عبدالله العوكلاني . والارجح ان سبب الاشتباه الذي به وردوا من احمد بن الكاظم(ع) ، هو وجود (احمد فخرالدين) في عمود النسب فظنه البعض انه احمد بن الامام الكاظم(ع) ، وهذا كثير الوقوع في الانساب . واليه يعزى قصر بعض السلاسل النسبية حيث تطوى بعض الوسائط بسبب غفلة النساخ او اشتباه المشجرين. وقد نشر النسابة السيد عبدالستار الحسني هذا النسب بصورته المصححة في مجلة البلاغ الكاظمية تحت عنوان تصحيح الاوهام في انساب الاعلام . فانتبه لذلك.

واعلم ان في كربلاء اسرة موسوية تعمل في مرقد سيدنا وعمنا السيد العباس بن امير المؤمنين علي بن ابي طالب عليه السلام ، تعرف بال علو ايضا، لم يتحقق لنا لحد اليوم هل هما اسرتان بهذا اللفظ(علو) لكل منهما نسبها الخاص فيكونان من المؤتلف والمختلف او اسرة واحدة؟ لانعلم ذلك . وقد حضر عندنا من اسرة علو كربلاء السيد مناف بن عبدالامير بن علي بن كاظم بن علوان بن حسين بن حسن بن علو . وكان حضوره قبل عام ١٩٩٦م و لم أره بعد هذا.

٢٤١ .عبيدالله بن الامام موسى الكاظم عليه السلام: امه ام ولد ، نشأ في مدينة رسول الله(ص) وعاش لفترة طويلة متخفيا في الكوفة.

قال في(طق) : معقب بلا خلاف.

(قلت) اعقب من البنين ثمانية ومن البنات ثلاث. والاولاد الذكور ثلاثة منهم درجوا دون عقب وهم :الحسين والحسن واحمد. وواحد من الثمانية وهو موسى اعقب ثم انقرض عقبه.

اذن: اربعة ابناء ذكور من ولد عبيدالله لاعقب لهم ، وهم الحسن والحسين ،احمد وموسى.

بقي اربعة من اولاده وهم : محمد اليماني وجعفر والقاسم وعلي. هؤلاء لهم عقب بلا

خلاف . وهم بين مكثر ومتوسط ومقل في عقبه.

واني لحد هذه السنة (١٤٢٣)هـ لم يحضر عندي احد من سكان العراق يرفع نسبه اليه، بل حصل لي اليقين التام ان معظم ذريته في مصر والبعض القليل بين مكة والمدينة شرفهما الله تعالى.

ولربما منهم في العراق ولكن قليل جدا بل ونادر ، وحتى هذا القليل فلندرته تراه قد انتسب الى (عمه عبدالله بن الكاظم(ع)) لشهرة ولده ، وترك جده الاصلي . والله اعلم.

قلنا في (المشاهد ١ /١٥٩) :عبيدالله بن موسى الكاظم(ع) ،مات في الكوفة ، ودفن بها). ونقلنا الاراء التالية .

قال في (مج) : (عبيد الله بالكوفة)

قال في (ترخ /٦٠) : (عبيد الله بن موسى الكاظم دفن بالكوفة).

(قلت) : (لم يظهر له قبر لحد الان).

وقد شهد القاضي ابو عبدالرحمن الطالقاني قاضي الجزيرة بصحة نسب من ينتمي للسيد عبيدالله بن الكاظم(ع) في سنة ٤٣٧هـ وقد قدمت تلك الشهادة (التي هي دليل صحة النسب) الى نقيب الموصل الشريف ابي عبدالله عميد الشرف محمد بن الحسن الحمدي فقام هذا باحضار النسابة الشيخ العمري.بمحضر من الاشراف وصادقوا جميعا على هذا النسب.

٢٤٢ .حمزة بن ربيع بن محمد: طعن فيه ابن مهنا ، وقال :هو دعي ، وذكره في (بحد) و(طق) و(عمد) . وقال في (طق) : (الفقيه بشيراز ابي المختار حمزة..).

وقد ورد في (بحد+ عمد+ كشص):

وهذا المختار ورد وابوه ورجلان لا اعلم كانوا اخوة حمزة او عميه وثبتوا في جريدة شيراز.. ودفعهم كثير من العلويين لان في المشجرات لم يثبت لمحمد بن علي بن عبيدالله بن الكاظم(ع) سوى ولد درج وبنات.

٢٤٣ .**حمزة بن الحسين بن علي**: نقاش يطول ويعرض في المصادر التالية(عمد ، عل، عم ،مجد) حول صحة نسب الحسن بن القاسم جد حمزة هذا ، حصيلتها ان نسبه صحيح للادلة التالية . قال علي بن محمد الصوفي العلوي :اختلف النساب في الحسن بن القاسم ... فقال المنذر :درج . و لم يرو ذلك عنه احد . وقال الاشناني وابن ابي جعفر شيخنا : الحسن بن القاسم بالمراغه . وقال ابو عبدالله بن طباطبا النسابة :اولد الحسن بن القاسم بالمراغه ابراهيم .

-**قلت**- صح نسب الحسن بن القاسم ، لثبوته في (عمد ، مجد) وكل من يقدم بينه لدعواه فنسبه صحيح.

٢٤٤ .**زيد بن الحسين بن محمد** : جاء في (عمد ، كشص، مجد) ابو طالب زيد نقيب عمان بن الحسين بن احمد بن القاسم بن عبيدالله بن موسى رأيته بعمان كوني بها سنة اربع وعشرين واربعمائة يعرف بابن الخباز (او ابن المختار) له اخوة واولاد . ودفع النساب ان يكون لمحمد بن القاسم بن عبيدالله بن موسى الكاظم(ع) ولد اسمه احمد ، فعلى هذا بطل نسب ابن الخباز نقيب عمان وولده.

٢٤٥ .**عبيدالله ابي زرقان بن القاسم**: قال في (كشص) كان ينزل الري.

٢٤٦ .**علي بن القاسم بن محمد**: اختلف علماء النسب في علي هذا !... هل جده عبدالله او عبيدالله (قلت) هو علي بن قاسم بن موسى بن القاسم بن عبدالله كما في (تز).

٢٤٧ .**علي بن محمد بن موسى**: يلقب علي بن محمد بالسخط بواسط واخوه جعفر(كما في تخ) بن محمد كان بسوراء ، كذا في (منق ، عمد).

٢٤٨ .**جعفر بن عبيدالله**: قال في (مجد ، كشص) يكنى ابو القاسم ويعرف بابن كلثوم وهي عمته بنت الامام الكاظم(ع) ثبتت به وربته واولد وانتشر عقبه.

وذكره في(عمد) و(طق) وبه كناه بابي القاسم.

٢٤٩.موسى بن عبدالله بن احمد: قال في (عمد) انه (ميناث) ،ولكن في (تز) ذكر له ابناً باسم موسى.

٢٥٠.عبدالوهاب بن جعفر بن احمد: قال في (مجد) فمن ولده ، يعني (جعفر بن ابي الطيب احمد) الشريف ابو الحسن عبدالوهاب المعروف بابن دنيا خلف نقابة الطالبيين بالبصرة ابن جعفر بن احمد بن محمد بن جعفر بن عبيدالله بن الكاظم(ع) مات عن بنات لاغير.

٢٥١.ابو طالب حسن بن زيد بن حسن : الفاضل النسابة ابو طالب حسين له كتاب مختصر في النسب ذكر فيه ان لجعفر بن عبيدالله عقبا بزنجان وهو صاحب الكتاب المعروف بالمعارف في الاصول.

٢٥٢.علي بن جعفر بن احمد : ذكره في (تز) ،وألحق به تفرعات ، كما نص عليه في (طق) فقال: موسى بن محمد بن جعفر بن احمد.

٢٥٣.محمد اليماني بن عبيدالله بن الامام موسى الكاظم(ع) : ذكره في (مجد + عمد+ طق+ تز) ، بل اجمع عليه علماء الانساب ونصوا على انه معقب بلا خلاف ، بل ومكثر في عقبه . وقد ذكره في (مجد) ولقبه باليمامي (بالميم) ، وفي كتب اخرى جاء بلفظ اليماني وهو الاصح ، ولربما اللفظ الاول ورد سهوا من قلم المؤلف الشريف او السهو جاء من تعدد النسخ خلال حقبة من الزمن المتقدم.

٢٥٤.ابراهيم بن محمد اليماني : قال في (مجد) : كان محمد بن عبيدالله اليمامي بن الكاظم(ع) هذا لام ولد . اولد وانتشر عقبه . منهم بالبصرة بنو البواس . قال في (عمد) فاعقب محمد اليمامي بن ابراهيم وحده، واعقب ابراهيم من رجلين هما ابي جعفر محمد واحمد الشعراني ، قال ابن طباطبا . ولده بهمدان .

٢٥٥.الحسين بن ابراهيم بن محمد اليماني : قال في (مجد) ومنهم الحسين بن ابراهيم بن محمد اليمامي يكنى ابا عبدالله .. انه في المبسوط (للشيخ ابو الحسن استاذ صاحب

المحدي) قتل الحسين في الري واعقب بها ومنهم قوم بخراسان من بني البوفكي .

٢٥٦ .احمد الشعراني بن ابراهيم بن محمد اليماني: قال في (كشا، كشص) الامير بهمدان ، الشعراني قتيل القرامطة له اربعة معقبون ذيلو بمصر وهمدان والري وجرجان وارجان .

٢٥٧ .محمد حمار الدار ابن ابراهيم بن محمد اليماني: ذكره في (بجد +عمد+ طق +تذ+تز)وجاء في بعضهما بلفظ (حمار الدين) ، وجاء ايضا في (كشص) بلفظ (حمار الدار) ، والاصح عندنا هو الاخير ، ولربما حصل ذلك الاختلاف في اللفظ من اشتباه النساخ.

قال في (كشص) : ابو جعفر محمد الاكبر الملقب بحمار الدار اعقب من اربعة رجال بحضرموت اليمن.

(**قلت**) ومن احفاده طاهر بن ابراهيم بن محمد الاكبر وله ولد بمصر. كما قاله في (عمد) و(نق) . وفي سنة (١٩٧٢)م رغبت النزول في (مصر) والطواف في مدنها لاطلع على ذرية عبيدالله بن الامام موسى الكاظم(ع) وغيرهم من الهاشميين . ولكن حالت ظروف خاصة دون ذلك . ولااعلم هل يحقق الله تعالى لي هذه الرغبة؟ اللهم افسح لي في مدة الاجل لأجل خدمة الال الكرام ياارحم الراحمين.

٢٥٨ .ابو تراب علي بن احمد الشعراني : قال في (بجد) : قال شيخنا يقال له ابن لؤلؤ مات بغرّة دارجا.

(**قلت**) : في مراصد الاطلاع ٢/ ٩٩٠ : غرّة : (بضم اوله، وتشديد ثانيه : اطم بالمدينة لبني عمرو بن عوف ، بين مكانه منارة في مسجد قبا).

٢٥٩ .عبدالله بن احمد الشعراني: جاء في(عمد) وغيرها : ان عقبه بهمدان .

٢٦٠ .ابو المكارم مؤيد بن يحيى بن ابراهيم : قال في (كشص) ومن ولد محمد بن عبيدالله

بن الكاظم(ع) بقية بمصر الى يومنا رأيت منهم الشريف الخير ابو المكارم مؤيد بن يحيى بن احمد بن ابراهيم بن اليمامي وله اولاد (و لم يدونهم التاريخ قديما وحديثا..) واخوه. (قلت) ان العلويين الذين قطنوا مصر وملكوها هم بنو عبيدالله بن موسى الكاظم(ع) كذا قال في تنقيح المقال.

واعلم ان المترجم جاء اسمه في (كشص) يحيى بن احمد بن ابراهيم . وقد حصل تبديل في موقع الاسمين الاخيرين. والاصح كما ذكره في صدر الهامش وهو مؤيد بن يحيى بن ابراهيم بن احمد.

٢٦١ .جعفر بن محمد بن ابراهيم : ذكره في (بحد +عمد+تز) .

قال في (عمد) : له عدد وبقية في مواقع شتى.

وقال في (تز) : نظام الدين الجمال ، يقال لولده ال الجمال .

٢٦٢ .عبيدالله بن جعفر بن محمد : ذكره في (بحد +عمد).

قال في (عمد) : له عدد من الاولاد.

٢٦٣ .موسى بن جعفر الجمال: ذكره في (بحد +عمد +طق +كشص) . وقد جاء في بعضها : (يعرف بابن الاعرابي ويقال له صاحب الطوق غلب على نواحي اذربيجان . وله عقب كانوا بشماخي من بلاد شيروان .

وقال في (تز) : موسى الاعرج يعرف بصاحب الطوق .

٢٦٤ .اسماعيل بن جعفر الجمال: ذكره في (بحد +عمد +طق).

قال في (طق) :ابو علي بمكة.

(قلت) وقد ذكر له ذيل طويل . مع ان مؤلف (طق) اقدم عهدا من مؤلف (عمد) الذي لم يذكر هذا الذيل.

٢٦٥ .حسن بن موسى بن جعفر : ورد في هامش (طق) كما حكته الطبعة الجديدة بطهران صفحة /١٩٠ . تحقيق السيد مهدي الرجائي اعزه الله .

٢٦٦ .**محمد بن احمد بن ابراهيم** : من محمد هذا فصاعدا الى جده موســـى رفعه في (تز) ولكنه اوصله بعبدالله بن موسى . واحسبه من الاشتباه. لانه في (طق/ ١٩٠) الطبـــعة الجديدة، ورد هكذا كما دوناه في هذا الجزء صفحة (١٠٢) . ونحن نرجح (طق) على (تز) لان الاول اقدم من الثاني بحدود ثلاثة قرون.

٢٦٧ .**جعفر بن محمد بن ابراهيم** : قال في (طق) :ابو جعفر اسماعيل الخطيب بمكة والقاضي بها .

٢٦٨ .**خليل بن علي بن منصور** :قال في (طق) له اولاد ، وقال ان اولاده الثلاثة لهم اولاد . وهو لم يذكر الا ابنا واحدا لكل منهم .

٢٦٩ .**الحسن بن اسماعيل بن محمد** : ابو محمد قاله في (مجد).

وقال في (كشص) : ابو محمد الحسن وقع بالاندلس ، وولد بها ، وكذا قاله في (مجد) .

٢٧٠ .**محمد بن جعفر بن محمد** : ابو جعفر . قال في (مجد) ومنهم صديقنا الشريف ابو جعفر محمد واخوه مشرف قاضي بيت المقدس وغيرها.

(قلت) : السيد المترجم هو معاصر للعمري صاحب المجدي.

٢٧١ .**موسى بن عبدالامين بن هاشم**: قال في (كشص) الشريف ابو الطيب الوراق كان بمصر توفي سنة (٥٣٢)هـــ.

٢٧٢ .**عبدالله بن جعفر الجمال بن محمد** : اعقب عبدالله هذا بالحجاز قال في (مجد) (منهم بالحجاز ابناء ابي جعفر محمد حميمات . وكذا قاله في (عمد) .

(قلت): لقد حصل عندنا اشتباه في الطبعة الاولى فحواه الخلط بين ذريته وذرية اخيه عبيدالله . وكان السبب في ذلك من الالتباس في نسخة الاصيلي لابن الطقطقي المخطوطة ، ولما وقفنا على اوضح منها وافضل خطا . صححنا ما وقعنا به . والحمد لله رب العالمين.

٢٧٣ .**يحيى بن عبدالله بن محمد** : ذكره في (مجد +عمد+طق).

قال في (مجد) : ابو البركات وكذا في (عمد).

وقال في (طق) : الرئيس الاسود بواسط.

٢٧٤.محمد بن يحيى بن عبدالله : قال في (عمد) انه منقرض ، ولكن في (طق) اورد له ذيلاً ، ولاادري لعل قول(عمد) انه انقرض بعدما اعقب وقد اصاب الانقراض حفيده مثلا . الله اعلم.

٢٧٥.شبيب بن يوسف بن سعد : الحقنا شبيب كابن الى يوسف طبقا لورقة عندنا هي برقم(٧٧) دون لها شبيب وذريته واتصاله بيوسف . اما اتصاله النسبي الذي حدّده بعض ال البطاط من سكنة العمارة بشهادتهم على صحة هذا الاتصال، وان شبيب هو ابن محمد بن يوسف . فقد ظهر لنا ان شهادتهم كانت في خصوص ثبوت السيادة الشرعية وليس لثبوت سلسلة النسب . فكانت شهادة فيها تمويه. لذا اعتبرناها باطلة واعتبرنا رفعنا لهم بورقة خاصة عندهم غير صحيح . والعمل طبق لما دوناه هنا . والله اعلم.

٢٧٦.اسحق بن الامام موسى الكاظم(ع) : الملقب بالامير قال في (عمد) والعقب من اسحق بن موسى الكاظم ويلقب بالامير وهو لام ولد في العباس ومحمد والحسين وعلي. وقال ابن طباطبا وفي موسى والقاسم.

-قلت- و لم اقف في العصر الحالي في العراق على من يدعي الانتساب لاسحق ، وكل اعقابه في مرو ، وشيراز، ومكة واصلهم بحلب والبصرة ومكة وبغداد.

٢٧٧.العباس بن اسحق بن الامام الكاظم(ع) : ذكره كل من (نفح + عمد+ تذ+ طق+تز).

٢٧٨.محمد بن علي : هو ابو طالب محمد الشيخ المعمر الزاهد يعمل الحديد ، زاهدا ، وكان معدلا من ذوي الاقدار ببغداد، مات بعد ان عمي ، وله بقية يقال لهم بنو المهلوس كذا جاء في المجدي للعمري.

وقد ذكره ابن عنبه في عمدته(ابو طالب محمد بن الزاهد المعدل الحداد) فهو ليس ابنا للحداد وانما لقبه كذلك وربما جاء كذلك من التصحيف والاصح ماذكره العمري.

٢٧٩ .**محمد بن اسحق** : ذكره كل من (نفح +تذ+طق+عمد)

٢٨٠ .**ابو الرجاء سلامة بن يوسف** : ذكره ابو الفتوح الحسيني في النفحـــة العنبرية قال (ابي الرجاء سلامة غلب عليه أسم امه).

٢٨١ .**علي بن غالب** : ذكره ابو الفتوح الحسيني في النفحة العنبرية قال (اما محمد بن اسحق فله عقب ببلخ فمن ولده السيد علي الشهير بالباهوت بفتح التاء الموحدة وضم الهاء مثناة بعده الواو بن غالب بن علي الضرغام).

٢٨٢ .**يحيى بن اسحق** : ذكره ابو الفتوح الحسيني في النفحة العنبرية وقال انه منقرض العقب .

٢٨٣ .**محمد بن اسحق الملهوس** :جاء في (كشص) النقيب ببغداد عقبه بـــالجزيرة وجده المدفون بسوسي وعقبه قليل قال ابن طباطبا ومن موسى له عقب.

٢٨٤ .**جعفر بن اسحق بن الامام الكاظم(ع)** : قال في (منق) : وجعفر بن اسحق بن موسى بن جعفر ، قتله ســعيد الحاجب بالبصرة(قــلت) كان ذلك ايام خلافة المنتصر العباسي .

٢٨٥ .**الحسين بن اسحق بن الامام الكاظم(ع)** : في بعض الكتب الحسن بن اسحق بدلا من الحسين بن اسحق والاصح الحسين وانما كتب الحسن لتعاقب ايدي النســـاخ طيلة حقبة الزمن حذفت النقطتين من الياء. ذكره كل من (تذ +طق+عمد+ مجد+تز)

٢٨٦ .**الحسن بن الحسين**: قال في (منق) الحسن بن الحسن (بن الحسين) بن اسحق بن موسى الكاظم بشيراز: وقتل بها بباب اصطخر ولقبـــه الصواري ، جثته مدفونة ببـــاب اصطخر بشيراز يزار . ورأسه حمل الى مقابر قريش ببغداد ، وعقبه ابو جعفر محمد الصواري وقال (بفسا) من اولاد ابي جعفر محمد . ذكره كل من (تذ +طق +عمد+ مجد+تز).

٢٨٧ .محمد بن الحسن : هو ابو جعفر محمد الصواري ابن الحسن يعرف بابن بسة(بسمة) قبره بشيراز بباب اصطخر يزار وعقبه يقال لهم بنو الوارث نسبة لولده جعفر الوارث كذا جاء في (بحد +عمد +تز).

٢٨٨ .جعفر بن محمد :قال ابن عنبه نقلا عن العمري : وللصوراني عقب يقال لهم بنو وارث وهم ولد جعفر الوارث بن محمد الصوراني . وقال العمري وبنو اسحق منتشرون بالبصرة والمدينة والاحواز .

٢٨٩ .محمد هادي بن محمد : كذا جاءت سلسلة نسبه في التذكرة لابن المهنا متصلا نسبه بالسيد موسى بن حسن بن موسى بن جعفر الوارث الذي ذكره ابن الطقطقي في الاصليلي . ويظهر ان هذه السلسلة ادخلت على التذكرة بعد عهد المؤلف .

٢٩٠ .محمد بن الحسن : ذكره ابن المهنا في تذكرته وابن الطقطقي في اصيله وذكر الحجة النسابة السيد مهدي الرجائي في تعليقته على كتاب الاصيلي بان السيد محمد هذا هو الذي صنف الشيخ الصدوق قدس سره كتاب من لايحضره الفقيه له.

قال(اي الشيخ الصدوق) في مقدمة الكتاب: اما بعد فانه لما ساقني القضاء الى بلاد الغربة، وحملني القدر منها بارض بلخ من قصبة ايلاق، وردها الشريف الدين ابو عبدالله المعروف بنعمة ، وهو محمد بن الحسن بن اسحق بن الحسين بن اسحق ابن موسى بن جعفر بن محمد بن علي بن الحسين بن علي بن ابي طالب عليهم السلام.

فدام بمجالسته سروري ،وانشرح بمذاكرته صدري ،وعظم بمودته تشرفي ،لاخلاق قد جمعها الى شرفه من ستر وصلاح ، وسكينة ووقار ،وديانة وعفاف ، وتقوى واخبات ، الى ان قال :فاجبته ادام الله توفيقه الى ذلك، لاني وجدته اهلا له، وصنفت له هذا الكتاب بحذف الاسانيد ... الخ.

٢٩١ .اسحاق بن الحسين : قاضي (كشص) هو حد نقباء مرو وكان رحمه الله خليفة على نقابة الموسوية ، والمراوزة من ولده وفيهم العدد.

٢٩٢ .علي بن موسى: قال في (كشص) السيد الاجل ، نقيب النقبــاء ، ذو المجدين ابو القاسم الموسوي صاحب الفضل والعلم والنعم الكثيرة وكان السلطان ملك شــاه عزم على ان يبايعه بالخلافة وله قصص اورد بعضها في كتاب (السادة المراوزة).

وقال في (لبا) كان في زمن الماضي نقيب النقباء بمرو الســيد الاجل ذو المجدين ابــو القاسم علي بن موسى بن اسحاق بن الحسين بن اسحق بن موسى الكاظم .

قال الشيخ علي بن الحسن في (دمية القــصر) جمال العترة الموســوية الممعن منها في الطريقة السوية . قال :وقد سعدت بضيافته في رمضان سنة سبع واربعون واربعمائة .

٢٩٣ .محمد بن محمد :قال في (كشص) :العبد الصالح النقيب بمرو وامه عباسية.

٢٩٤ .علاء الدين محمد بن محمد :قال في (كشص) السيد الاجل علاء الدين ، امه بنت ابي القاسم محمد الداعي .. ولاه الامام الناصر نقابة بلاد جرجان كلها وكتب له بذلك عهده واخوه ابو جعفر محمد . ولكل واحد منهما ابنان.

٢٩٥ .علي بــن اسحــق بــن الامام الكاظم (ع) : ذكره كل من (تذ+ نفخ+ طق+عمد+ منق) . قال في (منق) :علي بن اسحق بن موسى الكاظم(ع).

٢٩٦ .القاسم بن اسحاق بن الامام الكاظم(ع) : ذكره (نفح +عمد)

قال في (نفح) : واما القاسم بن اسحاق فمن ولده السيد علي الفاضل بن محمد بــن حمزة بن الفضل بن المحسن بن القاسم بن اسحاق.

وقال ايضا : وبنو الفاضل هم اشراف الحلة بكســر الحاء المهملة وتشــديد اللام ، ومشهد الحسين.

٣٩٧ .علي... ابن محمد بن عبدالله بن الامام موسى الكاظم (ع) ذكره الشيخ طه المنداوي رحمه الله في مخطوطة له ، وفي مشجر نسب وضعه للســادة ال حمد الســاكنين في الاهواز .. وقد رفعهم في سلسلة تنتهي بعلي هذا وجعله ابنا الى محمد بن عبدالله بــن الامام الكاظم(ع).

وقد رسمناه في هذا الجزء بصفحة(١٠٥) كما وجدناه بخط الهنداوي حفاظا على النص ، ولكن وضعنا نقاط بين علي ومحمد ، والنقاط تعني ان محل اتصال علي بمحمد فيه نظر ، بل لايمكن المساعدة عليه وذلك لان مصادر الاثبات في القرن الخامس الهجري ومابعده حتى القرن الحادي عشر الهجري لم تذكر ابنا لمحمد بن عبدالله باسم (علي) مطلقا . ويمكن توجيه هذا الزحاف الوارد بخط الهنداوي بما يلي لاجل تصحيحه:

١. اما ان يكون علي هذا -الوارد في شجرة الهنداوي- هو ابن محمد بن ابراهيم بن محمد بن عبدالله بن الامام الكاظم(ع).

٢. واما ان يكون علي هو ابن الحسين بن محمد بن موسى بن عبدالله بن الامام الكاظم(ع).

والقول الثاني هو الارجح عندنا تحقيقا في (١٥) شهر رجب لسنة ١٤٢٣هـ.

تنبيه : نظرا للشهرة المستفيضة لهؤلاء السادة-ال حمد- في عربستان والعراق، ولحصول الاطمئنان عندنا بانهم من ذرية عبدالله بن الكاظم(ع) لذا لم نتوقف من تاييدهم في سنة (١٤٢١)هـ عندما طلبوا التاييد ،ورفعناهم بحسب رواية الهنداوي ،وقد أرجأنا اعادة النظر في زحافه. وفعلا اعدنا النظر وسجلنا هذه الملاحظات.

واعلم انه بعد سنة (١٩٩٦)م حضر عندنا رجلٌ عرف نفسه بانه ابن الشيخ طه الهنداوي رحمه الله ، فرحبت به ، وكان معه بعض مخلفات والده قدمها لي فأخذتها . وقد عشت معها فترة من الزمن اسجل اللمسات المفيدة والتي يحتاجها المجتمع كما حصل لال حمد موضوع البحث.

٢٩٨. حمد بن نعمة بن عبدالله : قال الشيخ طه الهنداوي رحمه الله في كراس مخطوط له ، وهو يعرض رأيه عن ال حمد : (ال حمد يسكنون ناحية المدينة من قضاء القرنة يرأسهم السيد الحسيب السيد نجوبي ابو حمدي ، وجماعة منهم يسكنون في ناحية الاصلاح من لواء الناصرية مع ال الرميض عشائر البو صالح وكنت اعددت لهم كتابا خاصا بهم وباحوالهم).

(قــلت) لم اعثر على هذا الكتاب ضمن مخلفات الشـيخ رحمه الله . الا انني دونت تفرعاتهم الرئيسية حسب ما كتبه ، اما ذراري تلك الاصول فقد اعتمدت بالحاقها حسب الشجرة التي قدمها احدهم وهو السيد كاظم بن فالح بن حسين مدعيا انه وجهٌ لاسـرته فامضينا له شجرته في سنة (١٤٢١)هـــ ، ثم بعده باقل من ثلاثة اشهر حــضر في مكتبــتنا شخص وادعى انه من ال حمد ، واسمه السيد جواد بن مطر بن رحمة، فاخبرناه بخبر ابن عمه السيد كاظم وانه قد امضى لهم شجرة ، فقلنا له يتعين عليك مراجعة ابن عمك والتعاون معه والحصول على تأييده ونسخة من شجرته . وقد اخبرنا بانه اتصل بهم و لم ينقادوا لطلبــه . وهكذا هم كثير من السادات خلافاتهم العائلية تشـغلهم عن الامور المهمة ومنها دراســة نسبهم وملاحظة محل اتصالهم فهؤلاء ادعوهم ان يتحــدوا وينظروا في سلســلة اتصالهم (بعلي) الذي ذكرناه في الهامش(٢٧٩) فهذا افضل لهم من الخلاف.

٢٩٩.الحسين بن الامام الكاظم(ع) : قال في (عمد) : قال النسابة ابن طباطبــا : اعقب الحسين بن موسى (ع) عبدالله وعبيدالله ومحمد . وقال ايضا : وبالطبسين (طبــس التمر هي بلدة قريبة الى مشهد الامام الرضا– ع–) ، قوم يقولون ... انهم موســويون وانهم من ولد الحسين بن موسى وكتبوا لي كتابا وما اجبت عن شيء منها .

–**قلت**– هذا تناقض !.. فكيف يقول بعقب الحسين ولا يقــر بنســب من يدعي الانتساب له ..؟

قال النسابة ابو طالب اسماعيل المروزي في انساب الطالبية والطبسيون الذين ينتمون اليه يزعمون ان الحسين مات بطبس وبها قبر اولاده وهم عبدالله واحمد .

قال الشيخ شهاب الدين ابو الخير حمزة بن حسن المشهور بزركوش الشـيرازي في تاريخه (بشير ازنامه) : ان في شيراز ظهر قبر الحسين بن موســى(ع) في ســنة ٨٠٠هــ في عصر قتلغ خان والي شيراز ، فعرفوه بالقرائن وحفروا قبره فوجدوه طريا وبــني له فيه رواقٌ وزاد على عمارتها الشاه اسماعيل بن حيدر الصفوي في ســنة ٩١٠هــ على يد حــاكمها

خليل قال السيد حسين البراقي في تاريخ الكوفة :الحسين بـــن موســـى الكاظم(ع) مات بالكوفة ودفن بالعباسية.

-قلت- و لم احد داعم لقول البراقي ، وكل الادلة مع المروزي والشـــيخ زركوش ، هذا بالنسبة لمدفن الحسين بن موسى(ع) . اما بالنسبة لعقبه فان علماء الانساب ذكروا انه معقب والخلاف في انه منقرض ام لا والمحصلة ان الحسين معقب وفي عقبه القـــلة، ودعوى اهل طبس صحيحة ولو تمكنا من النزول في ربوعهم لجمعنا الشيء الكثير عنهم ..

٣٠٠. **لقد جمعنا هذا المشجر عن المصادر التالية** :صحاح الاخبار في نسب السادة الفاطمية الاخيار للسيد سراج الدين محمد الرفاعي المخزومي ، وسراج الانساب للنسابـــة احمد بن محمد بن عبدالرحمن ، بحر الانساب :للنسابة محمد بن احمد العميدي النجفي ، وبحر الانساب تعليق محمد مرتضى الزبيدي . وقد دون هذا النسب السيد محمد علي الروضاتي في جامع الانساب الجزء الاول والسيد الاعرجي في (منا).

٣٠١. **احمد بن محمد** : له ولاخيه عبدالله عقب في الطبسين ، قاله(كشص).

٣٠٢. **عبدالله بن محمد** : قال في (كشص) له عقب بطبسين.

٣٠٣. **محمد بن ابي نصر احمد**: قال في (كشص) كان بخوازم وله خمسة اخوة احدهما علي ابو الحسن المتوفى في طبس.

٣٠٤. **محمد بن احمد** : قال الاعرجي في (منا) : وقـــد احتاز بـــنا رحـــل من اهل خوزستان ، ونحن وقتئذ في جبال ماسبذان ،وعليه علامة الاشراف ، فسألته عن نسبه وبلده فانتسب الى الحسين بن الامام الهمام موسى الكاظم(ع) وعندهم مشهد يزعمون انه مشهد الحسين بن موسى بن جعفر . هم عشيرة كبيرة. واوقفني على جريدة نسبه ، وقد شهد فيها جماعة من الفقهاء ،غير انهم غير عارفين بالانساب.

٣٠٥. **الحسن بن زيد بن الحسين** : من علماء الانساب في القرن الخامس الهجري.

ذكره في (منق) ص٣١٧ ، ٣٣٠، ٣٢٩ ، ٣٥٠، وقـــال سمع منه كتاب المجدي وقريء عليه ، قال في (منية /٢٤١): ابو محمد الحســن الهروي العالم الفاصل النسابـة .. ،يروي عن النسابة ابي الحسن علي بن ابي الغنائم محمد الصوفي العلوي مؤلف كتاب المجدي.

٣٠٦.زيد بن الحسن بن زيد : ابو محمد الهروي النسابة.

قال في (منية /٢٤٦) : كان عالما فاضلا وكان يعرف شيئا من علم النســب ، ذكره ابو طالب اسماعيل المروزي في انساب الطالبية ، وقال ابن حجر العسقلاني -لسان الميزان ١ /٤ ٥٠- فيه وكان يقال له ابو محمد الموسوي ، وذكره ابو زكريا ابن مندة في تاريخ اصبهان ، وقال قدم اول مرة سنة ٤٦٣ فكتبوا عنه ، مات بنيسابور سنة احدى او اثنتين وتســعين واربعمائة ، وروى عنه ابراهيم بن ناصر ال طباطبا ، وقال : اخبرنا ابو محمد زيد بن الحسن الموسوي الهروي ، وقال اخبرنا الحسين بن علي بن محمد بن علي العريضي بن علي العلوي النسابة.

٣٠٧.زيد النار ابن الامام موســى الكاظم (ع) : اجمعت مصادر الاثبــات على ذكره ، وذكروا له عقباً الا من شذ كالبخاري في (سر /٣٧) . وعندنا انه معقب لاشك في عقبه لكثرة الادلة التي وقفنا عليها .

قال في (عمد /٢٢١) : (زيد النار ، لام ولد ، وعقد له محمد بن محمد بن زيد بن علي بن الحسين بن علي بن ابي طالب (ع) ايام ابي السرايا على الاهواز ، ولما دخل البصرة وغلب عليها احرق دور بني العباس واضرم النار في نخيلهم وجميع اسبــابهم ، فقـيل له زيد النار ، وحاربه الحسن بن سهل فظفر به وارسله الى المأمون فادخل عليه بمرو مقيدا فارسله المأمون الى اخيه علي الرضا(ع) ووهب له جرمه ، فحلف علي الرضا(ع) ان لايكلمه ابـدا وامر باطلاقه ، ثم ان المأمون سقاه السم فمات.

القول في ذريته :

قال في (مجد /١١٩) ط/ايران : (وولد زيد بن موسى الكاظم (ع) .. جماعة كبيرة).

قال في (سر/٣٧) ط/النجف: (زيد بن موسى (ع) لم يعقب).

قال في (عمد /٢٢٢)ط/النجف : (وقال غير البخارى وعليه الشيخ العمري وشيخ الشرف العبيدلي ،وابو عبدالله ابن طباطبا وغيرهم : اعقب زيد النار بن موسى الكاظم(ع) من اربعة رجال).

قال في (طق /١٨١): (ولزيد خمسة اولاد).

وفي (تز) : ذكر له خمسة ابناء، واخرج ذيولاً لاثنين منهم .

قال حسين ابو سعيدة : زيدالنار معقب وله ذيول من ابنائه الخمسة ،فاربعة منهم ذكرهم في (عمد) والخامس وهو (محمد) ذكره في (طق).

وقد ذكر المعاصر السيد محمد علي الروضاتي دام بقاه في كتابه (حض/ ١٧) ابنا سادسا اسماه (بديع الزمان) وذكر له ذيلاً حتى الى المعاصرين له منهم ، ودليله هو مشجرة لسادات منطقته وضعوها هم ، وفي سنة (١٤٢١) حضر الى مكتبتنا رجل من سكان العراق وبيده وثيقة مصورة ادعى الها لارحامه جاء فيها سلسلة نسب مرفوعة بنفس العمود وتتصل ببديع الزمان بن زيدالنار. فيظهر لي الها هي نفسها التي اطلع عليها السيد الروضاتي ودونها في كتابه . ومن بعده اعتمدناها وذكرناها في الطبعتين السابقتين للمشجر هذا.

ولما كانت مصادر الاثبات القديمة التي اطلعت عليها في اعلاه لم تذكر لزيدالنار إبناً باسم (بديع الزمان) . لذا فعندنا ان بديع الزمان قد يكون لقب او اسم وفي كليهما لابد وان تكون هناك واسطة او اكثر تفصل بينه وبين زيد النار ، او بينه وبين احد ابناء زيد النار الخمسة ، ولما كان الامر كذلك لذا رفعنا بديع الزمان من المشجر ريثما نجد مخرجا يطمئن له في إلحاقه والله اعلم .

وفاته ومدفنه :

قال في عيون اخبار الرضا ص٢٤٦، وقال في (بحار) ١٢ /٦٤ وكذلك في (سفينة ١ /٥٧٩) : (وعاش زيد بن موسى اخو ابي الحسن (ع) الى اخر خلافة المتوكل ، ومات بسر

من راى).

وقال في (تز) و(اعيان) ٢٢ /٤٩: (قبره في (صلهد))احدى قرى اصفهان .

وقال في (عمد - كشص- مج) : (قبره في مرو).

وقلنا في (المشاهد) ١/١٢٤) : كونه مدفون في سامراء ،قول لايمكن المساعدة عليه ذلك ان زيدا لو كان مدفونا في سامراء لظهر قبره واشـــار اليه الامام الهادي علي(ع) الذي سكن سامراء ومات بها سنة (٢٥٤) هـــ. وايضا لنوه عنه الامام العسكري الحسن بن علي (ع) الذي سكن سامراء وتوفى بها سنة (٢٦٠)هـــ.

علما بان زيد النار توفى سنة (١٩٩)هـــ اي قبلهما باكثر من خمسين عاما.

ومختارنا ان زيدا قبره في مرو ، وذلك لان راوي هذا القول هو (ابن عنبه) المتوفى سنة ٨٢٨هـــ وهو اقدم عهدا من ابن شدقم قال اهل السير والتاريخ : كان زيد مزاحـسا ينادم خلفاء عصره ، ويسهر معهم ، هذا فضلا عن عدم رضى الامام علي الرضا(ع) عنه.

ونستعرض بعض النصائح التي وجهها الامام الرضا (ع) الى زيد :

(التفت الامام الرضا(ع) لزيد يوما وهو يفتخر على غيره ،قائلا له: يازيد اغرك قول ناقلي الكوفة ان فاطمة احصنت فرجها فحرم الله ذريتها على النار، فلا والله الا للحســـن والحسين وولد بطنها خاصة ، اما ان يكون موسى بن جعفر يطيع الله ويصوم نهاره ، ويقـــم ليله وتعصيه انت ، ثم تجيئان يوم القيامة سواء لانت اعز على الله عز وجل منه ؟ ان علي بـــن الحسين كان يقول : لمحسننا كفلان من الاجر ولمســـيئنا ضعفان من العذاب) . كذا جاء في (بحار ٦٤ /٦٥).

وفي رواية اخرى: قال الحسن بن جهم : كنت عند الرضا(ع) وعنده زيد بن موسى اخوه ، فقال له : (يازيد اتق الله فانه بلغنا مابلغنا بالتقوى فمن لم يتق الله و لم يراقبه ،فليس منا ولسنا منه ، يازيد اياك ان تهين من به تصول..).

قال حسين ابو سعيدة : ورد عنهم عليهم السلام ، انهم قالوا : (انا اهل بيت لايخرج

احدنا من الدنيا حتى يقر لكل ذي فضل فضله) . كذا جاء في (تنقيح المقال ١ /٤٧١) .

٣٠٨.الحسن بن زيد النار: ورد ذكره في (عمد +كشص +تز).

قال في (عمد /٢٢٢) : ولده بالمغرب والقيروان .

قال حسين ابو سعيدة : في (المشاهد) ١ /٧٢ رفعنا بدر الدين بن يوسف الى زيد النار بواسطة الحسن هذا طبقا لما تحكيه وثيقة كتبت بالقدس الشريف سنة (١١١٢) هـ اعتمدها الباحث السيد رمضان ال قرطومة من اهالي القدس ،في بحث ارسله لنا ، وقد رمزنا لها بلفظ (رمضان) وهو محفوظة في مكتبنا برقم (٢٤) . وقد حضر في مكتبتنا السيد رمضان ال قرطومة يصحبه اصحاب هذا البحث من ال خاروف، وبحثنا فيه باعتبار مصداقية وثيقة سنة(١١١٢)هـ.

وقد جاء ان بدر الدين بن يوسف بن يعقوب بن مطر بن سالم بن محمد ابي الوفا ابن زيد بن محمد بن علي بن نوفل بن حسن المذكور صاحب الهامش هذا ، وقد اعتمدنا على هذا البحث بما فيه وثيقة سنة (١١١٢) مع علمنا بأن الحسن بن زيد النار لايوجد عنده ابن بإسم نوفل وقلنا مخرّجين ذلك : انها وثيقة صدرت سنة (١١١٢) وربما لم يطّلع عليها احد حتى يستدرك للحسن بن زيد مافات على ماتقدم تاريخها . اذ هكذا نحن نبحث عن هذه النكات لكثرة من ضاع بسببها .

ولكن استجد عندنا بشأنها نظر حصل بعد مراجعتنا لكتابنا المشجر الوافي عندما عزمنا على طبعه للمرة الثالثة ، وهو كالاتي:

انظر التشجير صفحة (١٢٠) من هذا الجزء ، ستجد انه لايوجد ابن للحسن باسم نوفل ، فمن اجل ان نعطي لوثيقة سنة (١١١٢هـ) الخاصة بال بدرالدين ، مشروعية شرعية فنقول : لما انهم رفعوا نسبهم الى (نوفل بن حسن بن زيد) ،فالحسن هذا ليس هو ابن زيد مباشرة بل فيه قولان :الاول انه ابن جعفر بن زيد بن محمد بن الحسن بن زيد النار ، والثاني هو :الحسن بن علي بن الحسن بن زيد النار (انظر التشجير).

فالى هذا ألفت انتباه الباحثين الاماجد.

هذا من جانب ، ومن جانب اخر على الباحث الكريم ان يعلم ان الولي الصالح الشيخ بدرالدين بن يوسف ،قد ذكره القاضي مجير الدين الحنبلي رحمه الله في كتابه (الانس الجليل بتاريخ القدس والخليل) ج١ ص١٤٦، والمطبوع في النجف الاشرف سنة ١٩٦٨م ، فرفعه كالاتي :

بدرالدين بن محمد بن يوسف بن بدران بن يعقوب بن مطر بن سالم اخي السيد تاج العارفين ابي الوفا محمد لابيه ، وهما ولدا محمد بن محمد بن زيد بن الحسن بن المرتضى الاكبر عوض بن زيد بن زين العابدين بن الحسين بن علي بن ابي طالب(ع).

فالذي يمعن النظر في صدر هذه السلسلة يجد الاضطراب بها واضحا ، وايضا يجد معارضة نصوص مصادر الاثبات لها ، فالمصادر ترفض وجود ابن لزيد الشهيد باسم (المرتضى الاكبر عوض) ،ولو قلنا ان الالفاظ التالية : (زيد بن الحسن بن المرتضى الاكبر عوض) هي الفاظ زائدة لامحل لها) وان الباقي من الالفاظ الواردة في الصدر هي : (محمد بن محمد بن زيد) عندها نقول ان التحقيق يقتضي ان محمد بن محمد بن زيد الارجح هو (محمد بن زيد).

وقد انتبه الى هذا الاشكال مؤلف (حلية البشر) رحمه الله ، فاراد تدارك هذا الزحاف معتمدا في رفع بدرالدين الى زيد بن الامام علي زين العابدين(ع) على ما ذكره الحنبلي في انسه مع اجراء تغيير ، الا انه لم يصب كبد الحقيقة، وفق مقتضى التحقيق ،فقد جاء في كتابه: بدرالدين بن محمد بن يوسف بن بدران بن يعقوب بن مطر بن سالم بن محمد ابي الوفا بن محمد بن زيد بن علي بن الحسن بن زيد بن الامام علي(ع)

هذا ماذهب اليه في الحلية ولنا عليه نظر من جهات عديدة هي:

١. تصرف في النص الذي وضعه مؤلف (الانس الجليل) في سلسلة بدرالدين النسبية ، فاختار مايريد وحذف الباقي وكأن شيئا لم يذكر وارسل ما اختاره ارسال

المسلمات.

٢. ذكر ان سالما هو ابن محمد ابي الوفا ، مع ان في (الانس) وهو من اهل عصر التسعمائة ومابعدها ، قد قال : (ان سالما اخي محمد ابي الوفا وهما ولدا محمد بن محمد ...).

٣. رفع سلسلة نسب بدرالدين الى (علي بن الحسن بن محمد بن زيد) والثابت وعليه الاجماع –الا ابن عنبه – ان (محمد بن زيد) اعقب من جعفر الشاعر وحده.

من هذا يظهر جليا ان السلسلة التي رفع بها بدرالدين بقت معلقة من دون اتصال .

والثمرة: ان ماجاء بـه في (الجلبـة) فيه ضعف ومعلق دون اتصال ، وهو بـدرجة الضعف الذي جاء به الحنبلي في انيسه ، وبنفس قوة التعليق اذا ما قلنا اكثر منها .

وبذلك تتساوى الدلالة في الضعف الذي اعتمد عليه السـيد رمضان ال قـرطومة عندما عمل بمضمون وثيقة سنة (١١١٢) هـ مع الضعف الذي اعتمداه الانيس والجلبة .

ولكن التعليق في ما اختاره قرطومة ينتفي عند اخذ النظر ماذكرناه في اعادة الوسائط الساقطة التي ترفع التعليق ،راجع التشجير في ص(١٢٠).

ولابد لنا من حذف (نوفل) طبقا لاملاء الانيس الذي سبقنا باربعة قـرون على وجه التقريب.

فتكون سلسلة بدرالدين هي: بدر الدين بن محمد بن يوسف بن بدران بن يعقوب بن مطر بن سا لم بن محمد بن زيد بن علي بن(الحسن بن جعفر بن زيد بن محمد بن الحسن بـن زيد النار او علي بن (الحسن بن علي بن الحسن بن زيد النار).

والثاني ارجح لان سلسلة نسبهم (مطرف) لاتتحمل اطراف اكثر.

هذا مع ملاحظة (نكتة) هي في غاية الاهمية ، ولعلها هي السبب الذي اوقع الحنبـلي رحمه الله في انيسه بالاشتباه او مانسميه –بالتسامح العرفي–فرفع بدرالدين الى زيد بن الامام علي بن زين العابدين (ع) ،والنكتة هي:

من المعلوم علميا صحة هذه القاعدة وهي : (كل موسوي هو حسـيني ولاعكس) فالموسوي لقب خاص ،والحسيني لقب عام ، فالحسيني عام يدخل تحته جميع ذرية الامام علي زين العابدين (ع) بما فيهم ذرية الامام موسى الكاظم (ع) ، فلايمكن استعمال لقب الحسيني للموسوي الا بنصب قرينة تصرف اللفظ من عامه الى خاصه . كقـولك (فلان الحسـيني الموسوي) او تقول (فلان موسوي) والسامع يفهم انه حسيني ايضا بالعائدية[1] .

وسياق التحقيق يقتضي ان بدرالدين كان مشهورا بربوعه (بالحسيني) وفق القاعدة المشار لها ،والشيخ الحنبـلي مؤلف الانيس رحمه الله يعلم ان الحسـينيين الذين جدهم زيد الشهيد لابد وان يكون جدهم الامام علي زين العابدين (ع) . ولما كان سلسلة بدرالدين في صدرها لفظ(زيد) فحسبه الشـيخ المذكور هو زيد جد الحسـينيين لذا رفعه في سلسـلة مضطربة حكت لنا هذا الزحاف .

هذا تخريجنا لهذا لاشكال ، والمحصلة واحدة وهي ان ذرية بـدرالدين من السـادات وانتسابهم صحيح .والعلم عند الله تعالى.

٣٠٩.محمد بن زيدالنار: ابو جعفر الاكبر ، كذا جاء في (كشص/٣٥).

وذكره في (طق /١٨١) وعده احد ابناء زيد الخمسة ،وقال ابو عبدالله محمد.

٣١٠.جعفر بن زيد النار: ورد ذكره في (مجد +عمد +طق+ تز).

قال في (طق /١٨١): جعفر لام ولد وله ذيل بارجان.

وقال في (تز) ابو محمد جعفر.

وقال في (كشص /٣٥) : ابو عبدالله جعفر ، له عقب بارجان.

٣١١.علي بن جعفر بن زيد : قال في (عمد) ومن بني جعفر بن زيدالنار : زيد بـن علي بن جعفر المذكور ، له عقب بارجان .

---

(١) بامكانك ان تراجع المقدمة في المجلد الاول من هذه الطبعة الثالثة لتقف اكثر على هذه القاعدة.

٣١٢.حسن بن زيد بن علي : قال في (بحد) :ومنهم النقيب حد الطالبيين بالبصرة ابو محمد الحسن بن زيد بن علي بن جعفر بن زيد بن موسى الكاظم(ع) مات عن ولد.

٣١٣.حسين المحدث ابن زيدالنار: نصت عليه مصادر الاثبات التالية: (بحد +عمد +طق+ تز) ، وجميعها صرحت بانه معقب وله محمد وزيد فقط. وفي الطبعتين السابقتين ذكرنا له ابناً ثالثاً باسم (حسن=حسين) وكنا قد اعتمدنا على ثلاثة وثائق قديمة كتبت لاصحابها وجميعها تنتهي الى الحسن بن الحسين المحدث وصفتها ، **الاولى** :وثيقة كتبت بتاريخ (١٣٠٤) وجدها في قرية ام عبيدة عند مرقد القطب الشيخ احمد الرفاعي رحمه الله ، وهي برقم(٣٠) وسميتها بوثيقة (حماط).

الثانية: وثيقة كتبت بتاريخ (١٢٠١) وهي بيد خدام مرقد جميل الدين في ضواحي سميكة . عندنا صورة عليها.

الثالثة: وثيقة كتبت بتاريخ (١٠٩٥)هـ لاصحابها مع اخرى في غاية الاهمية عند الشيخ فؤاد المشايخي من اهالي كركوك . شاهدها عند حضوره في مكتبتنا . وكلاهما في رقم (٩٩) المذكور ،ولما كان مقتضى التحقيق يصرح من خلال ماتحكيه المصادر المشار لها ، بعدم وجود (الحسن) كابن للحسين المحدث، فيتعين تفسير ماتحكيه الوثائق الثلاثة التي تدور بمحور وباصرار قاطع ، وتفسيرها عندنا على الوجه التالي:

انظر في التشجير ص١٢١ ، وقارنه مع مدلول الوثائق الثلاث الناطقة بان الحسن بن الحسين المحدث ،تجد ان بين الحسن والحسين المحدث واسطة او اكثر ساقطة من قلم كاتبها الاول ،لانه ستجد في التشجير احتمالات ثلاث:

١. ان الحسن هو ابن زيد بن حسين المحدث.
٢. او ان الحسن هو محمد بن زيد بن حسين المحدث.
٣. او ان الحسن بن زيد بن محمد بن زيد بن حسين المحدث.

فلابد اذن من ترجيح احد هذه الاحتمالات ، بعد ان نبحث عن مرجح يكون مسوّغا لما نختاره . والمرجح الان عندنا موجود وهو : ان الوثائق الثلاثة تنص دون تردد بان الحسن بن الحسين . والذي ينظر بالتشجير ص١٢١ يجد ان زيد يكنى (ابو الحسين) فالذي كتب الوثيقة او نقلها لما نظر الى (ابو الحسين زيد) قد زاغ بصره عن الحسين المحدث فجعله هو المقصود ، فكتب هكذا (الحسن بن الحسين).

هذا من جانب ومن جانب اخر : ان السلسلة النازلة من الحسن عددها لايسمح بادخال واسطة اخرى او اكثر حتى نختار الاحتمال الثاني او الثالث .لذا اخترنا الاحتمال الاول والحقنا (حسن) بزيد بن حسين المحدث تحقيقا ، سيما اذا علمت بان الحسن بن زيد ذكره في (طق) وهو اقدم عهدا من (عمد) فيقدم عليه.

هذا الجانب الاول من مسألة (حسن بن حسين) على ماتحكيه الوثائق الثلاث، ورفعنا للاشكال واختيارنا بانه (حسن بن زيد بن حسين).

اما الجانب الثاني منها : فاعلم ان الذيول النازلة من الحسن كنا قد رسمنا محل اتصالهم ونوع تفرعاتهم طبقا لما حكته احدى الوثائق الثلاث وهي المعروفة بوثيقة (حماط) المرقمة(٣٠) وكذلك حسب ما حكاه بعضهم حفظا ، وعلى هذا ساروا من سنة (١٩٩٤) حتى (٢٠٠١) فما كان منهم الا تغيير ماحقق لهم فرسموا لهم خطا اخرا لم يتضح لنا مدركه ،فلهذا ولكونهم لهم شهرة مستفيضة في ربوعهم الجنوبية بانهم من غير السادة وقد حازوا عرفا وفي الوثائق الرسمية القابا (كالكعبي والكناني) وغيرها، فهم اذن يعملون بمخالفة المشهور. وهذه الطبعة الثالثة التزمنا بها بعدم مخالفة المشهور باي مسألة مهما كان نوعها وتأثيرها ، لذا رفعنا تلك الذيول التي الحقناها بايراد السلسلة لحد الجد الذي تحكيه الوثائق وهو السيد (جميل الدين) والله تعالى العاصم من الخطا والعالم بحقائق الامور.

٣١٥.زيد بن محمد بن حسين : قال في (عمد) : ذكر النسابون انه لابقية له .

قال حسين ابو سعيدة : نستنتج من قول ابن عنبه في (عمد) ان زيدا اعقب ثم بعد

ذلك انقرض ذيله بعد انقراض ابنه جعفر الذي ذكره في (عمد +تز).

٣١٦. **زيد بن محمد بن زيد:** اختلف ابن شدقم في (تز) مع ابن عنبه في (عمد) فيما روى كل منهما عن عقبه ،فابن شدقم ذكر لزيد هذا ثلاثة ابناء هم محمد والحسن وجعفر.

بينما في (عمد /٢٢٢) جاء مايلي : (وادعى الى زيد بن محمد بن زيد بن الحسين المحدث دعي اسمه جعفر مبطل كذاب له عقب بقزوين وله اخ اسمه هاشم اولد ايضا..).

ثم ان ابن عنبه ذكر لزيد هذا اخوين هما الحسن وجعفر، بينما ابن شدقم ذكر لزيد اخاً اسمه حسين فقط . فانتبه.

٣١٤. **محمد بن حسين المحدث بن زيدالنار** : الدلائل تشير ان محمدا هذا اعقب ثم انقرض عقبه.

٣١٥. **زيد بن محمد بن حسين** : قال في (عمد) : ذكر النسابون انه لابقية له . قال حسين ابو سعيدة :نستنتج من قول ابن عنبه في (عمد) : ان زيدا اعقب ثم بعد ذلك انقرض ذيله بعد انقراض ابنه جعفر الذي ذكره في (عمد +تز).

٣١٦. **زيد بن محمد بن زيد:** اختلف ابن شدقم في (تز) مع ابن عنبه في (عمد) فيما روى كل منهما عن عقب زيد. فابن شدقم ذكر لزيد هذا ثلاثة ابناء هم : محمد والحسن وجعفر.

بينما ذكر في (عمد/٢٢٢) ما يلي: (وادعى الى زيد بن محمد بن زيد بن الحسين المحدث دعي اسمه جعفر مبطل كذاب له عقب بقزوين وله اخ اسمه هاشم اولد ايضا..)

ثم ان ابن عنبه ذكر لزيد هذا اخوين هما :الحسن وجعفر ،بينما ابن شدقم ذكر لزيد اخاً اسمه حسين.

فما هو الوجه الصحيح في هذا الخلاف؟

(قلت) الظاهر ان الاشتباه ينحصر فقط عند ابن شدقم اذ جعل اخوة زيد ابناء له.

ونحن رسمنا القولين ووضعنا ازاء كل اسم رمز المصدر الذي نقلناه عنه ليطلّع الباحث على حجم الخلاف. و لم نحذف اي اسم من القولين في تشجيرنا . اما هنا فنقول:

ان محمد بن زيد بن الحسين المحدث اعقب ثلاثة هم : زيد والحسن وجعفر.

اما زيد بن محمد بن زيد فاعقب ثلاثة ايضا هم محمد والحسن وجعفر صاحب الاشكال عند ابن عنبه.

هذا هو تخريجنا للخلاف بين العلمين :ابن شدقم وابن عنبه. والله اعلم.

٣١٧. **جعفر بن زيد بن محمد** : قال في (طق /١٨٢) : (وجعفر وله اولاد بقزوين فيهم غمز).

قال في (عمد/ ٢٢): (وادعى الى زيد بن محمد بن زيد بن الحسين المحدث دعي اسمه جعفر ،مبطل كذاب، له عقب بقزوين وله اخ اسمه هاشم اولد ايضا ، قال الشيخ العمري: هو على قول الشيخ ابي الحسن -يعني شيخ الشرف النسابة- مبطل دعي كذاب غير انه ثبت في جريدة بغداد واخذ مع اشرافها ولعله الذي تقدم ذكره. قلت:الظاهر انه هو الذي ذكره ابن طباطبا في ولد جعفر بن زيد النار وذكر ان ابا احمد الموسوي اثبته ،والله اعلم).

٣١٨. **موسى الاصم ابن زيدالنار** :ورد له ذكر في (طق+ عمد+تز) وعرف بالاطروش الارجاني . كان يسكن ارجان فعرف بالارجاني .

ذكره في (عمد/٢٢٢) ولقبه بالاصم. وذكره في (تز) واورد له ذيولاً ، اما في (طق) الذي هو اقدم من (عمد) و(تز) فقد ذكره وقال انه اعقب من ابي عبدالله محمد .

وقد حاولنا في هذه الطبعة جمع ذرية موسى الاصم كما وردت في (عمد+طق+تز) مجتمعة معا.

قلنا في(المشاهد) ١/٢٤٨ : قبره في مرو في قرية من قراها.

قال في (كشص/٣٥) : (موسى الاطروش بارجان ، قبره بمرو بقراها ..)

٣١٩. **موسى بن زيد بن موسى الاصم** :يعرف بالخردل ،ويقال لولده ال خردل ،

كذا جاء في (عمد+تز).

٣٢٠. محمد مكارم بن علي بن حمزة: قال في (تز) : (يقال لولده ال مكارم منهم جماعة في المشهد الغروي لم يحضرني اسماؤهم .

٣٢١. محمد بن موسى الاصم : ذكره في (طق) وكذلك في (تز) ، ولكن في (طق) اورد اسماء لم يذكرها غيره مع وجود اختلاف في محل الاتصال للاسماء التي ذكرها غيره. لذا حاولنا جمع ذريته على روايات عديدة، راجع التشجير ص١٢٤ .

٣٢٢. يحيى بن الحسن بن زيد : ذكرناه في (المشاهد) ١/ ٤٠،وجاء بلفظ يحيى بن حسن بن حسين المحدث بن زيد النار. والاصح هو :يحيى بن الحسن بن زيد بن حسين المحدث بن زيدالنار.

قلنا في (المشاهد) ١ /٤٠:

مرقده قرب مركز مدينة الديوانية . فهو ابو الفضل المعروف في محافظة القادسية قريبا من الدغارة له بناية ومزار ، كان بناءً قديما وقد جدد البناء . وهو الذي ذكره الحاج المرحوم وداي العطيه في كتابه تاريخ الديوانية ص٢٠ واخر صفحة من كتابه اعلاه. على انه قبر زيدالنار بن الامام موسى الكاظم(ع) ، ثم غير رأيه وقال انه قبر احد احفاد زيدالنار للادلة التي تؤكد ان قبر زيدالنار في مرو او صلهد.

وقد حققت في هذا الامر مليا، وتجلت الحقيقة واضحة بعد ان اطلعت على (وثائق ثلاث) ، وجدت نسب ابي الفضل واضحا دون غبار، بعد ان كان مشكوكا به لحقبة من الزمن . وزادني يقينا شجرة نسب ال الكندي في كركوك ، بعدها انكشفت لي امور قد خفت عن اهل الفن ، منها :وجود معاصرين من ذرية أبي الفضل يحيى المذكور.

فهو ابو الفضل يحيى بن الحسن بن الحسين المحدث بن زيدالنار ابن الامام موسى الكاظم(ع) . وقد انشأت قرية حوله تعرف بقرية ابي الفضل، كان لها عمران وحركة تجارية ثم تلاشت ،واليوم دخلت ضمن بنايات مركز محافظة القادسية .

وهذه حقيقة اسجلها للتاريخ لاول مرة واقدمها للباحثين.

٣٢٣.جمال الدين بن سليمان بن صلاح الدين : المعروف بالشيخ جميل المدفون في سميكة ،من ذرية السيد ابي الفضل يحيى بن الحسن بن زيد بن الحسين المحدث بن زيدالنار. ذكرناه في (المشاهد) ١ /٨٧ ورفعناه الى الحسن بن الحسين المحدث . وقد صححنا ماكتبناه والاصح رفعه الى الحسن بن زيد بن الحسين المحدث .

ثم قلنا ان بعض ذريته عرفوا بالقـــاب غير علوية فضاعت ســـيادتهم ،ودونا له ذرية واشرنا لبعضهم ، ثم طرأ عندنا ما جعلنا لانعمل بمخالفة المشهور فأجتنبـــناه من اصله ، لذا رفعنا ماذكرناه حتى لانخالف المشهور الذي اثاره لاتمحي وثمنها غالٍ جدا.

٣٢٤.احمد بن الامام موسى الكاظم(ع): المعروف بـــ(شاه جراغ): كان ســـيدا جليلا وقورا ، لم يرد فيه مايقدح عدالته وورعه واقراره بـــامامة اخيه علي بـــن موســـى الرضا(ع) ، وكان جوادا باسلا رؤوفا بالفقراء والمماليك. كان والده يحبه حبا شديدا ، ولما اخبره اخوه الامام الرضا(ع) بموت والدهم في بغداد ، قـــام احمد بجمع الناس وخطبـــهم وافهمهم بان امامي وامامكم اليوم جميعا هو اخي علي الرضا(ع).

ولما توفى اخوه الامام علي الرضا(ع) بطوس ، ذهب احمد الى شيراز ، وكانت وفاته وقـــبره بها . كان ذلك في عهد الخليفة العباســـي المامون . كذا ورد في (مق /ج١ ص١١٦ بتصرف).

وقيل استشهد و لم يوقف على قبره حتى ظهر في عهد الامير مقرب الدين مسعود بن بدر ،فبنى عليه بناء ، وقيل وجد في قبره كما هو صحـــيح طري اللون لم يتغير وعليه فاضة سابغة وفي يده خاتم نقش عليه (العزة لله احمد بن موسى) فعرفوه به ثم بنى عليه الاتابك ابـــو بكر بناء ارفع منه ، ثم ان الخاتون تاشي وكانت خيرة ذات تسبيح وصلاة بـــنت عليه قبـــة رفيعة وبنت بجنبها مدرسة عالية وجعلت مرقدها بجواره في سنة خمسين وسبعمائة رحمة الله عليهم . كذا جاء في ((حض نقلا عن شد الازار ، ص٢٩٢)).

اما عقب احمد بن موسى(ع) : قال في ((عمد)) ومنهم (يعني من ابناء الامام موسى(ع)) ثلاثة لهم اناث وليس لاحد منهم ولد ذكر ، وهم :سليمان والفضل واحمد .

(**قلت**) ابن عنبه عد السيد احمد بن موسى الكاظم(ع) ميناث، بينما الذي اقدم منه عصرا أورد للسيد احمد المذكور عقبا من البنين ، ولاشك انه اقدم من ابن عنبه واطلع ، لانه اقرب عهدا للسيد احمد من ابن عنبه. وهذا النسابة هو الشيخ ابو الحسن مدرس الغري. وقد شاهدت شجرة قديمة عند السيد محمد رضا ال طعمة في كربلاء، قد شجر الشيخ النسابة ابو الحسن مدرس الغري عمارتين من ولد السيد احمد بن موسى(ع).

وعده في (طق)من ابناء الامام الكاظم و لم يعلق عليه اي شيء ، وفي (مجد) ذكره وصرح بانه غير معقب.

اما في (تز) فقد ذكر له اربعة ابناء (انظر التشجير ص١٢٢) واورد له ذيلين من ابنيه محمد وعلي.

اما المعاصر السيد محمد علي الروضاتي دام بقاه فقد اورد له في كتابه (حض) ذيلين من ولدين باسم غياث وعبادالله ، وكليهما لم يذكرا في مصادر الاثبات التي اشرنا لها . وحتى العمود الذي اخرجه من غياث ففيه تداخل مع نسب ال المشعشع ناتج من الاشتباهات .

اما الذيل الذي اخرجه من (عبادالله) فاعتمد على مشجرة ال النهاوندي. وان اردنا تصحيحها فلابد من وجود وسائط ساقطة بين عباد الله. واحمد بن الامام(ع) ، او بين عباد الله والامام هذا لمن يختار عدم نفي العقب لاحمد .

قلنا في (المشاهد) ١ /٥١: احمد المعروف بـ((شاه جراغ)) ابن الامام موسى الكاظم(ع) مرقده في شيراز على بقعته عمارة جيدة ، يزار وتنذر له النذور ويتبرك بمرقده الشريف . هذا كما جاء في (الكنى والالقاب ٢ /٣٥١) نقلا عن (شد الازار في حط الاوزار) تاليف جنيد الشيرازي.

وهناك قول في انه استشهد في ((اسفرايين)) وهي احدى نواحي خراسان ، وهي من نواحي نيسابور على منتصف الطريق من جرجان واسمها القديم مهرجان . ودفن هناك وقبره يزار في ذلك الموضع ، وهذا قول يخالف المشهور لايمكن اعتماده وقـــد رفضه في ((اعيان ١ /٢٨٦) وايد الراي الاول في (فلك /٢٨٧) .

واحمد بن موسى الكاظم (ع) عرف بـــ(شـــاه جراغ) ، وهي كلمة فارســية تعني (ملك الضياء) كان كريما جليلا ورعا وكان ابو الحسن موسى(ع) يحبه ويقدمه ووهب له ضيعته المعروفة باليسيرة ويقال انه اعتق الف مملوك ، وقـــد ورد في وصية والده ومعه امه ام احمد التي اودعها الامام الكاظم (ع) وصيته. هذا ماورد في (الكنى ٢ /٣٥١) وغيرها.

٣٢٥.علي بن احمد بن الامام موسى الكاظم(ع) : ذكره في الشجرة القــديمة جدا التي شاهدتها عند السيد محمد رضا ال طعمة بكربلاء والتي اشرنا لها بالهامش رقم(٣٢٤) ، وقد اخرج منه النسابة مدرس الغري عمارتين ، دوناهم في هذه الطبعة.

اما ابن شدقم فقد ذكر علي في (تز) ولكنه اخرج منه ذيلاً في غاية الغرابة فقـــد اورد سلالة نسب السيد محمد المهدي المشعشع وجعلها تتصل بعلي المذكور ، علما بـــانه ذكرها في ذرية عبدالله العوكلاني فراجع التشجير قسم ذرية عبدالله بن الكاظم في اول هذا المجلد ، ثم راجع تحفة الازهار لنفس عبدالله بن الكاظم فستقف على الاشتباه عند المؤلف ، اذ ألحق محمد مهدي المشعشع باتصالين كلاهما لايمكن المساعدة عليه.

٣٢٦.محمد بن احمد بن الامام موسى الكاظم(ع) : ذكره ابـــن شدقـــم في (تز) واخرج منه ذيلاً سجلناه كما وجدناه.

٣٢٧.خزعل بن ناجي بن فخرالدين: قال في (تز) : (يقـــال لولده ال خزعل منهم جماعة بالحائر).

٣٢٨.العباس بن الامام موسى الكاظم(ع) : نصت عليه جميع مصادر الاثبـــات

وعدوه من المعقبين ولكن وصف بانه من المقلين ، وهو الذي ادخله والده الامام موسى(ع) في وصيته التي وردت في كتاب الكافي للكليني. وهو الذي تكلم مع اخيه الامام الرضا(ع) امام قاضي المدينة ابي عمران الطلحي، وقال له ((ماعرفني بلسانك وليس لمسحاتك عندي طين)) ان هذا الحديث يسلب الوثوق به ، الا ان تثبت توبته.

قال العلامة السيد مهدي القزويني في مزار كتابـــه (فلك النجاة) : ان لاولاد الائمة قبرين مشهورين في مشهد الامام موسى(ع) من اولاده. لكن لم يكونا معروفين . وقـــال : (ان احدهم اسمه العباس بن الامام موسى(ع) . وقال ابـــن عنبـــه في ((عمد /ص٢٢٩)) ، والعقب من العباس ابن موسى الكاظم (ع) من القاسم المدفون بشوش وحده ، وهم قليل . وقال ابن طباطبا : ومن موسى بن العباس .

(قلت) تبلور رأي النسابين بعد عهد ابن عنبه وابن طباطبا ، على ان عقب العباس من ولدين هما القاسم وموسى. وفي عقبيهما القلة. وتجلى لديّ ان قبر العبـــاس بـــن موســـى الكاظم(ع) مع والده ، وقد تلاشى بعد حدوث مراحل تطوير المشهد المشـــرف ، والذي دفن في شوش من سواد الكوفة هو ولده القاسم ، قريبا من الكفل قرب مقام زيد بن علي بن الحسين (ع) المعروف والمشهور حاليا.

ومن خلال التحري عن اعقاب العباس بن الامام موســـى الكاظم(ع).وجدت ان عقبه قد انتشر في بعض المدن الاســـلامية المجاورة للعراق ، و لم اقسف على ذرية في العراق تنتسب له ، ولو كان ذلك لبان.

قلنا في(المشاهد)١ /١٤٧ : المتفحـــص لتاريخ الائمة وابـــنائهم ، يتضح له جليا ان المؤرخين القدامى قد اعرضوا عن خصوصيات حياة العباس بن الامام موسى الكاظم(ع) مما يدل على اهمالهم له وهجرهم اياه لانهم شككوا في وثاقته وايقنوا بعدمها لسبب رئيسي هو: بعد وفاة الامام موسى بن جعفر(ع) تقدم العباس هذا ومعه اخوه ابراهيم او (بـــعض اخوته على رواية اخرى)، بالشكاية على اخيهم الامام علي الرضا عند قـــاضي المدينة ابي عمران

الطلحي ، فاستدعى القاضي الامام علي الرضا واخوته ودارت المناقشة التالية:

قال العباس لقاضي المدينة مخاصما اخاه : (اصلحك الله ، وامتع بك ان في اسفل هذا الكتاب كنزا وجوهرا يريد ان يحتجبه ويأخذه دوننا ولم يدع ابونا شيئا الا جعله له وتركنا عالة ولولا اني اكف نفسي لاخبرتك بشيء على رؤوس الملأ).

وكان ابراهيم بن محمد جالسا القضاء هذا (وابراهيم هذا احسبه ابراهيم المجاب بن محمد العابد بن موسى الكاظم) فرد عليه قائلا: (اذا والله تخبر بما لانقبله منك ولانصدقك عليه، ثم تكون عندنا ملوما مدحورا ، نعرفك بالكذب صغيرا وكبيرا ، وكان ابوك اعرف بك لو كان فيك خير ، وقد كان ابوك عارفا بك في الظاهر والباطن وما كان ليأمنك على تمرتين).

وايضا كان في المجلس اسحاق بن جعفر(وجعفر هذا هو الخواري) فلما انهى ابراهيم المجاب كلامه ، قام فقال للعباس: (انك لسفيه ضعيف احمق هذا مع ماكان منك بالامس) وكان الامام علي الرضا يسمع هذه المحاورة ولم يتكلم فقال قاضي المدينة موجها خطابه للامام الرضا(عليه السلام):

(قم يا ابا الحسن، حسبي لايلعنني ابوك ، لا والله ما احد اعرف بالولد من والده ، ولا والله ماكان ابوك عندنا بمستخف في عقله ولاضعيف في رأيه).

فقال العباس للقاضي:

(اصلحك ، فض الخاتم، واقرا ماتحته).

فاجابه القاضي:

(حسبي ، لايلعنني ابوك) لان الامام الكاظم قد لعن من يفتحها .

فقال العباس:

(انا افضه).

اجابه القاضي:

(ذاك اليك).

فبادر العباس الى وصية ابيه ففتحها وقرأ مافيها ، فاذا فيها، ان الامام موسى بن جعفر يوصي بولده علي الرضا ويجعل الامر اليه ، وينص عليه وحده.

فسكت الجميع .

فاجابه العباس:

(ماعرفني بلسانك ، وليس لمسحاتك عندي طين).

بهذه الكيفية انتهى مجلس القضاء.

فهذا مادونه في ((مقال ٢ /١٣٠ ،حياة ٢ /٤٢٥)) ودون غيرهما عن موقف العباس من اخيه الرضا.

فمن احل ذلك يتضح لنا سبب اهمال مرقده وتعيين محل دفنه ،لانه مقدوح في وثاقته .

الا ان الشيخ عده في رجاله من اصحاب الامام الكاظم(عليه السلام) ووصفه بـانه ثقة. ولا ادري كيف حصل للشيخ قدس سره الوثوق به؟ اللهم الا انه تاب عما كان عليه . وهذا لم يذكر له . او قد حصل ذلك و لم يعلن عنه.

وقد نصب العباس واليا على الكوفة في عهد خلافة المامون وقبل وفاة الرضا.

قال في ((ترخ/ ٣٣)) : العباس بن موسى بن جعفر العلوي ، استعمله على الكوفة حميد بن عبدالحميد الذي كان عاملا للحسن بن سهل وزير المأمون في قصر ابن هبيرة ايام المأمون العباسي ، وامره ان يدعو لاخيه الامام الرضا علي بن موسى(عليه السلام) بعد المأمون ، وذلك سنة ٢٠٢هـ.

التاريخ الاسلامي اهتم بذكر احوال امراء الكوفة فدون لمعظمهم كل شاردة وواردة ، فلم يرد له ذكر ولاتعيين قبر ، الا ماذكره الحجة السيد مهدي القزويني في مزار كتابه فلك النجاة، فقد عين قبره مع ابيه في مقابر قريش.

٣٢٩.القاسم بن العباس بن الامام موسى بن جعفر(ع) : معقب باجماع علماء

الانساب ، وهو ثقة لم يصل له من ابيه شيء.

السيد محمد كاظم الموسوي اليماني النسابة ، قال في كتابه النفحة العنبرية المخطوط : ان القاسم بن العباس بن الكاظم(ع) دفن بشوش من سواد الكوفة.

ابن شدقم في ((تز)) قال مثل مقالة اليماني النسابة.

الحجة السيد مهدي القزويني الحلي المتوفي سنة (١٣٠٠هـ) في كتابه فلك النجاة ص٢٢٦ قال : والقاسم بن العباس بن الكاظم(ع) المدفون في شوش من قرى الكوفة مما يقرب من ذي الكفل.

المؤرخ السيد حسين البراقي في كتابه تاريخ الكوفة المطبوع ص٥٧.

قال :القاسم بن العباس بن الكاظم(ع) قبره بشوش من سواد الكوفة وهو بقرب مقام زيد بن علي بن الحسين(ع) قريب من قرية ذي الكفل ، وهو الذي تغرب وزرع البقل وارسل ابنته الى المدينة ، وهو صاحب القصة التي ينسبوها الخطباء على المنابر اشتباها الى القاسم بن الكاظم (ع) ويزيدون عليها عبارات من عند انفسهم.

(قلت) الثابت ان منطقة شوش بها قبر القاسم بن العباس بن الكاظم(ع) وقبره يقع في مقاطعة النجمية على يمين الذاهب في الشارع العام متجها من الكفل الى الحلة وان المرقد يقع على ضفة النهر الغربية والنهر يدعى نهر الشاه ويدعى عند خفاجة بـ((بحرية علي)) اذ انه احد مياه النجف. وانه معقب وله ذيل. هذا ماأثبته المؤرخون والنسابون.

واما القاسم بن الامام موسى الكاظم(ع) قبره في سورا وهي منطقة تقع على يسار الذاهب من الحلة الى الديوانية . وانشأت حوله قرية نسبت له وتطورت فصارت مدينة عامرة تعرف بمدينة القاسم . اجمع علماء الانساب بانه لا عقب له من الذكور . قال ابو نصر البخاري الذي كان حيا سنة ٣٤١هـ ينقل عن العمري الاقدم منه عهدا . قال: والخلص من الموسوية الذين لم يشك فيهم احد من النسابين : الامام علي الرضا وابراهيم ((الاصغر)) والعباس،واسماعيل ومحمد وعبدالله وعبيدالله وجعفر واسحاق وحمزة. هؤلاء لايشك في

اولادهم احد من علماء الانساب.

انظر هذا دليل على ان القاسم بن الامام الكاظم(ع) لاعقب له من الذكور ، والا لذكره البخاري من المعقبين . إذاً القاسم بن الكاظم(ع) لاعقب له من الذكور والعقب للقاسم بن العباس بن الكاظم(ع)، وصاحب القصة هو الذي لاعقب له من الذكور ، فيكون من طرف اقوى هو القاسم بن الكاظم(ع).

لذا مايرويه الخطباء الكرام هو الصحيح ، واشكال المؤرخ السيد حسين البراقي (ره) لامحل له . فانتبه .

وللمنزلة العالية التي يحظى بها القاسم بن الامام موسى الكاظم (ع) نتعرض لترجمته من باب المقارنة بينه وبين ابن اخيه القاسم بن العباس مورد الشبهة اعلاه.

القاسم بن الكاظم(ع) : اخو الامام علي الرضا(ع) من امه وابيه ، وامهما ام البنين واختهما فاطمة دفينة مدينة قم .

بعد وفاة والده الامام (ع) توارى عن الانظار الى ان استقر في منطقة سورا حتى توفى ودفن بها . وله قصة ، هي التي ذكرناها انفا.

قال الحجة القزويني في فلك النجاة :ان قبر القاسم بن الكاظم(ع) في سورا.

وقال الشيخ عباس القمي في سفينة البحار ج٢ ص٢٣٠: ان قبر القاسم بن موسى (ع) بقرب الحلة ، وقد رغب السيد ابن طاووس في زيارته.

سورا:منطقة اسفل من الحلة المزيدية بالعراق وهي مدينة السريانيين ،والحلة مصرها الامير سيف الدولة صدقة ابن منصور بن دبيس بن مزيد بن علي الاسدي في اواخر القرن السادس الهجري في عهد الدولة السلجوقية بالعراق. وسورا يقع على نهر يعرف باسمها اورده الشيخ الطريحي في مجمع البحرين.

قال في ((مق/ ج٢ ص١٨٨)) : كان القاسم سلام الله عليه سيدا جليل القدر رفيع المنزلة والمقام بالاضافة الى انه عالم فقيه عابد زاهد. وقد اورد الشيخ (قدس) رواية طويلة

نذكر منها : قال الامام موسى(ع) : اخبرك يا ابا عمارة اني خرجت من منزلي فاوصيت الى ابني علي واشركت معه إبني في الظاهر ، واوصيته في الباطن. وافردته وحده ولو كان الامر الي لجعلته في القاسم ابني لحبي اياه ، ورقتي عليه ولكن ذلك الى الله تعالى يجعله حيث يشاء.

من هذه الرواية تظهر درجة وعلو منزلة القاسم عند والده الامام(ع).

وقد نص السيد علي بن طاووس في مصباح الزائر على استحباب زيارة القاسم بـــن الامام الكاظم(ع) ،وعلي بن الحسين شهيد الطف.

يروى عن الامام ابي الحسن الرضا(ع) انه قال: من لم يقـــدر على زيارتي فليزر اخي القاسم.

في كتب التاريخ والتراجم ، وردت تراجم مختلفة ومتعددة للقاسم بن الكاظم(ع) ، الا ان فضيلة العلامة الشاعر الشيخ عبدالجبار الساعدي افرد له بحثا قيما بعنوان سليل الامام الكاظم الغريب، يقع بجزئين . طبـــع في النجف ، واعيد طبـــعه مع اجراء التنقـــيح عليه في بيروت.

٣٣٠.احمد بن القاسم بن العباس: قال في ((مط)) : بالكوفة احمد بن القاسم بـــن العباس بن موسى بن جعفر. وقال في ((كشص /ص٨)) : ابو العباس احمد قال ابن طباطبا له عقب واضاف ايضا : وبنوه بالكوفة . وكذا قاله في (كشص).

٣٣١.علي ابو النور بن علي ابو قرطه : قال في ((حض /ص٧٢) : علي ابو النور المشهور بالاسم الكائن ضريحه باولاد (علم بن علي ابو قرطومه بن مجاهد) الخ(تذ).

٣٣٢.احمد بن يس الخياري: قال في (حض/ص٧٢) :حضرة الاســـتاذ احمد يس الخياري . مدير مدرسة القراءات والتجويد بالمدينة المنورة: (تذ).

٣٣٣.عبدالله بن احمد بن القاسم: دونه في (حض /١٨) نقلا عن مصادره .

قلت : صرح صاحب العمدة ان القاسم معقب من الحســـين ومحمد ،واضاف ابـــن طباطبا ثالث هو احمد .. ومن ذكرهم ينوه أن لهم ذرية.

٣٣٤.علي بن موسى بن العباس: ذكر هذا الذيل النازل من موسى في(حض/١٨) واعتمد على مصادره التي ذكرها في ص١٨ فراجعها ،والعهدة على راويها.

٣٣٥.موسى بن العباس بن الكاظم(ع) : قال في (حض/٧٢): اعقاب موسى بن عباس (تماما كما مرسل في مشجر السيد امام عربستان ، منقول عن دفتر انساب السيد الوردي).

(**قلت**) ان عقب العباس بن الكاظم(ع) ثابت عند النسابة ابن طباطبا الذي ينقل عنه ابن عنبه بالعمدة.

واما ماذكره ((حض/ص٧٢)) نقلا عن ((كشا)) من ان موسى امه فاطمة بنت محمد الديباج . قيل اعقب . قال التميمي وابو الغنائم .

(**قلت**) لما راجعنا المصدر المذكور ((بحر الانساب المحيط /ص٨)) تحت عنوان اولاد العباس بن موسى . لم نجد ما رواه مؤلف ((حض)) صحيحا بل وجدناه تعليقا يتبع موسى بن العباس بن اسحق بن الكاظم.

فاين هذا من ذاك ؟ فانتبه من تلك الاختلاطات .

قال في عمد/٢٢٩) : والعقب من العباس بن موسى الكاظم(ع) من القاسم المدفون بشوش وحده، وهم قليل: قال ابن طباطبا : ومن موسى بن العباس . فأعقب القاسم بن العباس بن الكاظم(ع) من ابي عبدالله محمد ،له عقب ، قال ابن طباطبا: ومن احمد بن القاسم ولده بالكوفة وفي الحسين صاحب السلطة ابن القاسم.

٣٣٦. هارون بن الامام موسى الكاظم(ع) : علماء الانساب المتقدمون والمتاخرون اجمعوا على ان هارون بن الكاظم(ع) معقب، و لم يخالفهم الا النسابة ابو نصر البخاري في كتابه (سر) اذ اختار الخلاف في عقبه .

قال في ((بحد)) فولد هرون بن موسى الكاظم(ع) ابن الصادق (ع) وهو لام ولد ،ثمانية ، لم يعقب منهم غير احمد وحده وهم : محمد واحمد ، زينب ام عبدالله ، وفاطمة ام

جعفر ،وموسى. وخلف حملا جاء بعده اثنان في بـــطن ، ذكرا وانثى ،فالذكر سموه هرون باسم ابيه ، درج طفلا .والبـــنت سميت زينب الصغرى ، فاما محمد فدرج مشـــتدا . واما موسى فخلف عليا . وانقرض علي بعدما أولد.

قال في (طق) : (هارون بن موسى الكاظم(ع) لام ولد معقب ،واعقـــب من ولده (احمد) .

قال في (كشص) : قال ابو نصر البخاري في كتابه ان هرون بن موســـى ممن طعن في نسب المنتمين اليه ثم قال بعد فصل اخر لهرون محمد بن هرون ، وولد محمد بن هرون بـــن موسى لاشك وانما الشك في محمد بن هرون هل اعقب ام لا. هذا شك ظاهر مكشـــوف معلوم عند اهل هذه الصناعة ان محمد بن هرون لم يعقب فان الهارونية لم يزعموا ان جدهم محمد بن هرون بل جميع اهل النسب من المتقدمين والمتاخرين مثل ابن خداع وابن طباطبـــا وابو الغنائم وصاحب المجدي وابو حارث وغيرهم قد اجمعوا واتفقوا على صحة ولادة احمد بن هرون وبقاء عقبه.

(قلت) لقد دون ابن شدقـــم في ((تز)) ذيولا لاحمد بـــن هرون وذكر اخوته وهم موسى وهرون ومحمد و لم يدون لهم عقب . فالاجماع حاصل في عقب احمد بن هرون. وفي محمد بن هرون خلاف . ونحن نميل الى ترجيح بقاء عقبه.

وعلى اي حال حصل لنا اطمئنان تام بان ذرية هارون اليوم في نيشابور وغيرها . و لم اقف على احد في العراق يدعي الانتساب له .

٣٣٧.احمد بن هارون بن موسى الكاظم : نصت عليه مصادر الاثبات التالية (مجد +طق+ عمد +تز+ كشص) . معقب باجماع النسابين .

قال في (مجد /١٠٧): فولد هارون ..، وهو لام ولد ثمانية ، لم يعقب منهم غير احمد وحده ، فولد احمد بن هارون.. كان لام ولد ثلاثة عشـــر ولدا، منهم ثلاث بـــنات ،وهن :حسنة ، ورقية ، وام عبيـــدالله ، والرجال : اسماعيل ،وهارون وجعفر، والحســـن ، وعلي

والحسين ،وعبدالله وموسى، ومحمد ،وخلف حملا ولد بعده سموه احمد ، لم يعقـب من ولد غير اثنين وهما موسى ومحمد والباقون درجوا وانقرضوا.

(قلت) العمري في كتابه (مجد /١٠٧) يذكر لاحمد بن هارون من الابـناء الذكور عشرة اولاد ولما يأتي على ذكر(محمد بن احمد بن هارون) يذكر سبـعة اولاد اسماؤهم هي نفس اسماء اخوته -انظر التشـجير ص١٣٧-١٣٨، فلا ادري هل هذا جاء من بـاب الصدف، او انه كرر ذكر تلك الاسماء سهوا بين الاب والابـن . هذا ما لانعلمه . وقـد التزمنا بايراد النص كما هو .

٣٣٨.محمد بن هارون بن موسى الكاظم(ع) : معظم علماء الانسـاب القـدماء صرحوا بانحصار عقب هارون بن الامام الكاظم(ع) في ولده احمد ، ومحمد لايوجد تصريح باسمه بـانه لاعقـب له وانما نحن وغيرنا يسـتنتج عدم العقـب له من وجود لفظ(الا) في تصريحاتهم او (وحده) .

قال في (مجد/ ١٠٧) : (لم يعقب منهم -اي ابناء هارون-غير احمد وحده).

وعلى هذا سار اهل العلم بعد الشيخ العمري مؤلف (مجد).

ولكني وجدت ماكتبه محمد مرتضى على تعليقه لمتن((كشص)) فكتب مايلي: قلت والذي صرح به نسابة المغرب بقاء نسل محمد بن هرون هذا في عدوة الاندلس بالسفلية حين فر اليها مع ابن عمه محمد المنتصر بن جعفر المصدق ولما بـعدت عنهم اخبـاره عدوه من المنقرضين والحق بقاء سلسلة نسبه كما اشرنا فافهم ذلك .

(قلت) كيف ما كان فالخلاف واقع في صحة عقـب محمد بـن هرون ، ولكن الترجيح واقع من القرائن اعلاه ببقاء عقبه . فالحق مع محمد مرتضى المعلق على ((كشص)) ومحمد مرتضى مولود سنة ١١٤٥هـ ومتوفى سنة ١٢٠٥هـ ،وهو نسابة ومؤلف كتاب تاج العروس. والظاهر هو اقرب بمساكن السادة ذرية محمد بـن هرون . ومما يقـوي هذا الترجيح ما نقله النسابة المعاصر مؤلف((جض)) عن كتاب ((سج)) فاورد

سلسلة نسب السيد مير بزرك بن مير معصوم الى اخر النسب في ج١ ص١٦ من ((جض)).

وكان قد رفعه في كتابه كالاتي: مير بزرك بن مير معصوم بن صفائي بن مير سيد بن مير مرتضى ولي بن مير علي بن مير عماد بزرك بن شاه بزرك .... بن مير قلندر بن حسين زنجير بن شمس الدين بن علاء الدين بن محمد بن حسين بن حسين بن حسن بن رضا بن محمد بن احمد بن علي بن حسين بن محمد بن هارون بن محمد بن جعفر بن محمد المذكور ابن هارون بن الامام الكاظم(ع).

وقد صرح في (جض/ ٦٤) بالهامش رقم(٦٨) انه اخذ هذا الخط عن (سج) ،والذي يقف على رجال هذه السلسلة يجد ان الاسماء هذه غير مألوفة في الوطن العربي ، بل هي متعارف عليها في العالم الاسلامي كالاراضي الهندية وغيرها مما هو معلوم عند الباحثين .

٣٣٩.علي بن موسى بن هارون : قال في (مجد/١٠٧) : اما موسى فخلف عليا وانقرض علي بعدما اولد .

٣٤٠.هارون بن هارون بن الامام الكاظم (ع) : ولد بعد وفاة والده ، توأم مع اخته زينب الصغرى. مات طفلا . كذا جاء في (مجد/١٠٧).

٣٤١.محمد بن احمد بن هارون : قال في (مجد /١٠٨) : (واما محمد بن احمد بن هارون بن الكاظم(ع) ، فولده بالمدينة اكثرهم الى اليوم انقرض.

(**قلت**) مع تصريح العمري بان اكثر ابناء محمد قد (انقرض) ، الا انه يذكر بعضهم ذيولاً يقف عليها الباحث عند متابعة شرحه عن احوال محمد هذا . كما ان في(تز) ذكر لمحمد ذيلاً يتفرع الى ثلاثة فروع . وقبله ذكر هذه الذيول مؤلف (طق) و(عمد).

٣٤٢.علي بن احمد بن موسى الكوفي: قال في (مجد/١٠٨) : (فكتبت من الموصل الى شيخي ابي عبدالله الحسين بن محمد بن القاسم بن طباطبا النسابة المقيم ببغداد اسأله عن اشياء في النسب ، من جملتها نسب علي بن احمد الكوفي ، فجاء الجواب بخطه الذي لااشك فيه : ان هذا الرجل كاذب مبطل).

وقد نقل نفس هذا المعنى في (عمد).

٣٤٣.الحسن بن موسى بن احمد : قال في (مجد) : الحسن القائد ،يقال لولده بنو الافطسية.

٣٤٤.احمد بن محمد بن احمد :قال في (مجد/١٠٨) : (حدثني شيخ الشرف رحمه الله ان احمد هذا مضى الى الشاش ،وله فيها عقب).

(قلت) ال خير الدين في الهند ومنهم من سكن كربلاء ،وجدت عمود نسب كتبه النسابة السيد عبدالستار الحسني لهذه الاسرة يرفعهم الى احمد المذكور ، نقلا عن مشجرتهم التي وقف هو عليها ، و لم اطلع على هذه الشجرة ، بل كانت روايتي لهذا العمود بالواسطة .

وقد جاء في هذا العمود بدأً من العالم الفقيه الساكن في كربلاء السيد محمد علي خيرالدين بن حسن بن محمد علي بن شاه علي بن نواز بن مظفر خير الدين (جد ال خير الدين) في الهند وكربلاء بن مير خير الله بن مير رحمه الله بن ابي تراب بن ابي سعيد بن ابي الخير بن عبدالله بن يوسف غيب (شاه نظام) بن نصير الدين بن يوسف شهاب الدين بن علي الارديبلي بن محمد بن عبدالله المبرقع بن ابي الحسين اليمني بن ابي عبدالله بن احمد المذكور المعروف بالشاشي نسبة للشاش الذي نزلها .

٣٤٥.حسين بن محمد بن احمد : قال في (مجد /١٠٨): (وقال-يقصد به شيخ الشرف-ايضا : مضى الحسين بن محمد بن احمد بن هارون الى الري ، وله فيها عقب.

٣٤٦.اسماعيل بن محمد بن احمد : قال في (مجد/١٠٨) : (وكان اسماعيل بن محمد بن احمد بن هارون بن الكاظم ببلخ له بها ولد).

٣٤٧.هارون بن محمد بن احمد : (ومضى هارون بن محمد بن احمد بن هارون الى اليمن ،وله ولد هناك).

(قلت) يظهر من مدلول هذا الهامش والثلاثة التي سبقته . ان هؤلاء الاربعة (هارون واسماعيل ، حسين واحمد) ابناء محمد بن احمد بن هارون . لهم عقب في دار هجرتهم . فاذن

من يدعي الانتساب له مع ابراز البينة الشرعية التي تثبت دعواه لامناص من تصديق دعواه وتأييدها .

٣٤٨.جعفر بن الحسن بن محمد : قال في (عمد) قاضي المدينة ونقيبها له عقب.

قال العمري في (مجد) : رايت بعضهم -اي بعض ذرية جعفر -في مصر.

وقال في (كشص) :وقيل كان قاضي بالرملة وله اولاد.

٣٤٩.علي بن الحسن بن محمد : قال في (عمد) : (ولد في نيسابور) اي له اولاد في نيسابور .

وقال في (كشص) : له اعقاب كثيرة .

٣٥٠.جعفر الرقاد ابن محمد بن احمد : قال في (طق) اعقب خمسة ابناء هم :جعفر وعبدالله وابراهيم وعلي ، ابو جعفر محمد الباهلي .لقبه في (طق) بالرقاد، وفي (كشص) لقبه بالوراق.

٣٥١.علي بن جعفر بن محمد : قال في (عمد) : وكان منهم -من عقب جعفر بن محمد -ابو الحسن علي كان بنيسابور . وفي (كشص) قال :ابو الحسن علي الاصغر . كان بنيسابور وهو اكبر اخوته عقبا.

قال في (مجد /١٠٨) : ((بنيشابور الشريف الفاضل صاحب مجلس ابو الحسن علي بن جعفر بن محمد بن احمد بن هارون بن الكاظم(ع))).

٣٥٢.محمد بن جعفر بن محمد : وصفه في (مجد) : بالناهكي . وجاء وصفه في (طق) بالباهلي،وقال : له ثلاثة اولاد هم ابراهيم واحمد وهارون .

٣٥٣.هارون بن محمد بن جعفر: ابو عبدالله ، قال في (طق) : (وهارون مضى الى اليمن وله ولد هناك).

وفي (تز) جاء: (ابو عبدالله له احوال حسنة مضى الى اليمن). ولكن مؤلف (تز) جعله ابنا الى جعفر من دون واسطة . بينما في (عمد) جعله ابن محمد بن جعفر ،وهذا هو

الاصح.

٣٥٤.الحسن بن احمد بن هارون: قال في (تز) : كان قاضي المدينة .

(قلت) : في (تز) جعل الحسن بن احمد بن هارون بن جعفر بـــن محمد بـــن احمد . والاصح ماذكرناه في الهامش اعلاه (٣٥٣).

٣٥٥.محمد بن علي بن هارون : قال في (طق) : كان ابو جعفر محمد هذا سيدا عالما فاضلا ،نسابة نيشابور ،وله اصول وتصانيف في الانساب .

قال ابن مهنا مات .

(قلت) قال عنه المعلق على (كشص) : (النسابة البارع ،وكان من غلاة الشـــيعة ثم تحول شافعيا وصحبه محمد بن يحيى الفقيه وسمع الكثير اخذ عنه ابن السمعاني وقتل بنيشابور في شوال سنة ٥٤٩هـــ عن تسع وستين سنة كذا في التاريخ).

٣٥٦.موسى بن محمد بن احمد : اجمعت مصادر الاثبات على ذكره من المعقبـــين ، فنص عليه في (بجد+ طق+عمد+ تز) . وهو اكثر اخوته عقبا.

قال في (لبا) : وله ولد باصفهان وشيراز.

٣٥٧.علي بن المحسن بن الحسين : قال في (بجد/١٠٨) : (بطوس اميركا ، هو علي بن المحسن بن الحسن الجندي ابن موسى بن محمد بن احمد بن هارون بن موسى الكاظم(ع).

وبنفس المعنى ذكره(عمد/٢٣١) ، وكذلك ذكره في (تز) وقال: كان اميرا بطوس.

٣٥٨.علي بن نصير بن هارون : معين الدين المشهور بقاسم الانوار .

اشار له اجمالا في (طق/١٩٦) فقال: (وهذا نسب قاسم الانوار) يقصد ان من (احمد بن الحسين بن موسى)يخرج نسب قاسم الانوار.

قاسم الانوار هو جد ال قاسم السادة الموسوية القاطنين في تبريز وهم الكثرة والعدد. والسيد معين الدين علي التبريزي من مشاهير علماء الصوفية ،وهو يســـكن في تبريز وله بها عقب عرفوا بال قاسم الانوار. وقـــد ترجم مفصلا في ((جص)) وذكر له مؤلفات . كما

ترجم له في المصادر التالية: مجالس النفائس لمؤلفه محمد فخري، ومجمع الفصحـــــاء ج٣ ص٢٧. وقوموس الاعلام ج٢ ص١٠٥٧.

وغيرها.

٣٥٩.علي بن محمد بن الحسين :ابو الحسن علي الملقـــب بـــــ((اميرة)) ويعرف احفاده بال اميرة. قال في ((حص)) نقلا عن ((لبـــا /ص٢٢٨)): وكان بـــطوس اولاد ابي الحسن الاحول علي بن محمد بن الحسن بن موسى بن محمد بن احمد بن هرون بن موسى . واولاد ابي الحسن الاحول الملقب باميرة: ابو عبدالله محمد بن علي ، واحمد بن محمد بن علي ، وابو هاشم الرضا بن علي ،وابو الحسن بن علي ،وهرون بن علي.

٣٦٠.اسماعيل بن الامام موسى الكاظم(ع):

قال في (مجد/ ١٢٢) : ((وولد اسماعيل بن موســـى الكاظم(ع) وهو لام ولد جماعة ذكور واناث).

قال في (طق/١٨٨) : واما اسماعيل بن موسى الكاظم (ع) فاعقب من ولديه موسى واكثر عقبه منه ، واحمد .

وفي (تذ) ذكر له عدداً من الابناء ذكرناهم في التشجير ،واخرج من ابنه موسى ذيلاً واسعاً .

قال في ((عمد/ ص٢٣٢)) والعقب من اسماعيل بـــن موســـى الكاظم (ع) ، وهم قليلون ،من موسى بن اسماعيل وحده. وقال : فمن ولده جعفر بن موســـى بـــن اسماعيل ، يعرف بابن كلثم ويقال لولده الكلثميون وهم بمصر منهم بنو السمسار ،وبنو العســـاف، وبنو نسيب الدولة، وبنو الوراق وهم بمصر او الشام الى الان .

قال في ((تز)) : لاسماعيل ثلاث بنين هم : موسى واحمد وجعفر .

قال في ((كشص)) كان امير فارس من جهة السرايا ، وكان يقـــال لاولاده :وجوه اهل الكاظم واعيانهم وعقبه من رجل واحد :موسى .

قال في ((صحا)) :اعقب من ثلاثة : موسى واحمد وجعفر.

قال في (تحفة العالم في شرح خطبة المعالم ج٢ ص٢٤) : واما اسماعيل بن موسى الذي هو صاحب الجعفريات فقبره في مصر وكان ساكنا بها وولده هناك... الخ.

قال السيد مهدي بحرالعلوم(قدس) في رجاله ج٢ ص١١٦ :اسماعيل بن موسى الكاظم (ع) سكن مصر، وولده بها وله كتب مبوبة يرويها عن ابيه عن ابائه (ع) . وذكره الشيخان في (فهرستيهما) الموضوعين للمصنفين من اصحابنا والسروري في (معالم العلماء) ... الخ.

وقد وصفت ذرية اسماعيل بن الكاظم(ع) بالقلة، هذا لايعني ان عقبه ينحصر بذرية ولده موسى فقط، بل قد يكون له عقب من اخرين غير موسى ولكن العقب عند الجميع قليل.

قال في(عمد/٢٣٢) : (والعقب من اسماعيل بن موسى الكاظم(ع) وهم قليلون...).

قلنا في (المشاهد) ١ /٦٣: مرقده في مصر.

وفي ضواحي (رابجرد) -قرية من قرى فارس- مشهد ينسب الى اسماعيل بن الكاظم(ع) وايضا في قرية (فيروز) من توابع (رابجرد) مزار ينسب الى اسماعيل بن الكاظم . واني احسبهما مزارين رمزيين لا اصل لهما.

وهناك قول يخالف المشهور ذكره في (حض /٤٥) نقلا عن حمدالله المستوفي المتوفى سنة (٧٥٠) ،ان اسماعيل بن موسى الكاظم دفن في (اورادرمايين) من نواحي شيراز .وهذا القول لايمكن المساعدة عليه ومختارنا القول الاول.

قال في (الكشي) ص٤٢٣، عند ترجمة صفوان بن يحيى: (انه مات بالمدينة سنة (٢١٠) وبعث اليه ابو جعفر (ع) بحنوطه وكفنه وامر اسماعيل بن موسى بالصلاة عليه هذا يدل على ان اسماعيل في طليعة المتقين والصالحين . وكان له منزلة عالية ودرجة رفيعة عند اخيه الرضا عليه السلام .

وقد جاء في بحرين للانساب باللغة الكردية ، ان لاسماعيل بن موسى الكاظم(ع) ابناً باسم (عبدالله) رفع اليه نسب السادات البرزنجية ، بحر الانساب الاول تاليف الشيخ محمود شوريجه ،والثاني تاليف الشيخ حسن كله زردة.

وعلى هذين البحرين وضع السادة البرزنجية في شمال العراق مشجرات نسبهم .

وماذكر في البحرين السابقين من وجود ابن لاسماعيل باسم عبـــدالله ، قــد انفردوا وحدهم في هذه المعلومة ،وحالهم كحال غيرهم ممن لديه وثيقة او كتاب خطي قديم قد رفع فيه نسبه الى اسم جد اعلى يتصل بابناء الامام موسى الكاظم مباشرة او باحفادهم الصلبيين.

واعلم ان مصادر الاثبات التالية(مجد +طق+عمد +تذ+ تز+صحا +سج+ كشص) لم تذكر لاسماعيل بن الكاظم ابنا باسم (عبدالله الذي رفع البرزنجية السادة نسبهم اليه.

فتبقى العهدة العلمية والمسؤولية الشرعية في البرزنجية الى عبدالله بن اسماعيل بن الامام موسى الكاظم تقع على مؤلفي هذين البحرين . واعلم ان السادات البرزنجية لهم انتشـــار واسع جدا وفيهم العدد الكبير ، فلو ايدنا ماذهب اليه الشيخان في البحرين يعارضنا القـــول بان هذا العدد الكبير لو كان حقا من عبدالله بن اسماعيل بن الكاظم(ع) لاشـــتهر هذا المعنى ولوصل لعلماء الانساب ولذكروه ،والا لما وصفوا عقب اسماعيل بالقلة كما قاله في (عمد) هم قليلون . كل هذه اشكالات على البحرين والله اعلم.

٣٦١ .**احمد بن اسماعيل بن موسى الكاظم(ع)** : قال في (صحا) : (وولد احمد من ولده محمد وفيه العقب الطيب).

(**قلت**) لحد هذه السنة ١٤٢٣هـــ لم اقف على ذرية له ببينة شرعية واضحة الدلالة .

٣٦٢ .**موسى بن اسماعيل بن الامام موسى الكاظم(ع)** : نصت عليه المصادر التالية (مجد +طق+ عمد+ تذ+ كشص) وغيرها ، وكلها اوردت له ذيولاً.

وهو اكثر اخوته عقبا ،ولاشتهاره المستفيض ذهب بعض اجلاء النسابين ان عقـــب والده ينحصر به . وقد لايخلو هذا القول من ضعف .

٣٦٣.علي بن اسماعيل بن الامام موسى الكاظم(ع) : قال في (حص /٤٧ بهامش رقم ٢٢) : المحدث العالم بمصر امه كلثم بـــنت علي العريضي وامهما فاطمة بـــنت محمد الارقط ، وله اربعة من المعقبين.

٣٦٤.جعفر بن اسماعيل بن الامام موسى الكاظم(ع) : ذكره في (صحا) وقـــال: (ولد جعفر بالمغرب وهم في صح).

(**قلت**) اعتاد القدماء على وضع لفظ(صح) للدلالة على ان الموضوع فيه نظر.

٣٦٥.محمد بن اسماعيل بن الامام الكاظم(ع) : في اصول الكافي ، باب تسمية من رآه عليه السلام ، الحديث الثاني : علي بن محمد عن محمد بن اسماعيل بن موسى بن جعفر ، وكان أسن شيخ من ولد رسول الله بالعراق ، فقال رأيته بين المسجدين وهو غلام .

٣٦٦.قاسم بن اسماعيل بن الامام موســـى الكاظم (ع) : اورد في ـحص/١٤) سلسلة نسب تتصل في (قاسم) هذا نقلا عن (سج) و لم يذكر (قاسم) في (تذ) ولا في غيره . وهذه السلسلة هي كما تراها في ص١٤٣ من هذا المجلد .

٣٦٧.محمد الاصغر بن اسماعيل : ذكره بـــصورة عرضية في (مجد /١٢٢) . وكذا اورده في (تذ) . وذكره في (طق/١٨٨) وقال من ولده ابي الحسن موسى له ذيل بالري.

٣٦٨.اسماعيل بن موسى بن اسماعيل : الاحول كذا لقبه في (طق) ،وذكره في (تذ) وفي (كشص) قال بالمدينة اسماعيل بن موسى بن اسماعيل .

٣٦٩.جعفر بن موسى بن اسماعيل : يعرف ابن كلثم ،ذكره في (تذ +عمد+ طق) ،قال في (عمد/٢٣٢) : (يعرف بابن كلثم ويقال لولده الكلثميون وهم بمصر بنو السمسار ،وبنو ابي العساف ،وبنو نسيب الدولة وبنو الوراق ،وهم بمصر والشام الى الان.

٣٧٠.محمد بن موسى بـــن اسماعيل : ذكره في (تذ) ،ويظهر انه غير محمد الاصغر المتقدم ذكره .

٣٧١ .الحسين بن موسى بن اسماعيل : ورد في (تذ + كشص) ،وقال في (كشص) : الحسين بدمشق .والذيل النازل منه اخذناه عن (تذ).

٣٧٢ .موسى بن محمد الاصغر بن اسماعيل : قــال في (طق/ ١٨٨) : ابي الحســن موسى له ذيل بالري . وذكره في(تذ).

٣٧٣ .محمد بن موسى بن محمد الاصغر : ابو جعفر ،قال في (مجد /١٢٢) : (نقيب الموصل ايام ناصر الدولة ابن حمدان ،الرازي الملقب اسفيد تاج ابن موسى بن محمد الاصغر بن موسى بن اسماعيل (ع) . مات النقيب عن اولاد ذكور.

٣٧٤ .علي الاحول بن اسماعيل بن موســـى : ذكره في (طق+تذ) ،قــال في (تذ) يدعى الاحول في رواية ابو عدي.

٣٧٥ .محمد بن جعفر بن موسى: قال في (كشص/ ١٩) : محمد ابو جعفر منتسب يعرف بابن كلثم ويقال لولده الكلثميون وهم بمصر منهم بنو السمسار وبنو ابي العســـاف وبنو نسيب الدولة وبنو الوراق منهم بيت معروف يقال لهم بنو كلثم وهم بــنو ابي جعفر محمد المنتسب بكلثم بن جعفر بن موسى المحدث واتصال النسب من هذا الوجه . فان علي بن موسى المحدث هو المعروف بالمعتز وامه استترته ومات في الحبس بسر من راى و لم يكن له ولد ذكر وان كان فلم يذكر له عقب و لم ار في جميع الكتب له ولداً ذكر غير ان ابا عبــدالله الطائي ذكر في شجرة له عيسى بن علي بلا تعريف موضع.

٣٧٦ .ابراهيم بن الحسن بن محمد: قال في (كشص) : ابو الفضل الهاشمي نقـــيب الاشراف بمصر روى وحدث عنه السلفي ولد سنة ٤٣٤هــ وتوفى سنة ٥٢٩هــ.

٣٧٧–ابراهيم المرتضى الاصغر المجاب ابن الامام موسى الكاظم (ع):

كان عالما جليلا فاضلا عظيم الشان ،رفيع المنزلة عند والده الامام موسى الكاظم(ع) حتى جعله احد اوصيائه . حج بالناس سنة ٢٠٧هــ ودعى بــامير الحاج وذلك في خلافة المعتصم بالله العباسي وبعد وفاة الامام الرضا(ع)باربع سنين على وجه التقريب.

المعتصم بالله العباسي وبعد وفاة الامام الرضا (ع) بأربع سنين على وجه التقريب رافق ابراهيم المرتضى اخاه السيد مير احمد شاه جراغ في طريقه الى ((مروخراسان)) للمثول بين يدي الامام الرضا(ع) بعد ان تمت ولاية العهد ((للمأمون)) ، وبعد جملة حوادث حضر وسميه ابن اخيه محمدالعابد الى كربلاء ((وسميه هو ابراهيم المجاب)) لزيارة قبر جدهما الامام الحسين بن علي(ع) ، ومن ثم عاد الى بغداد للاستيطان بها ، وبقي ابراهيم المجاب قرب قبر جده الى ان توفى ودفن حيث مرقده في كربلاء المقدسة وعرفت ذريته بآل الحائري نسبة لحائر الحسين(ع).

قال في ((طه)) ص١٨ : وما ان تسأل عن قبره ((اي قبر ابراهيم المرتضى الاصغر)) تراه نقل جثمانه الى كربلاء ليدفن خلف قبر جده الحسين(ع) وذلك في خلافة المنتصر بالله ((محمدالعباس)) الذي نادى بالعفو العام عن زوار الحسين(ع) ، وبقي القبر ظاهرا حتى خراب العمارة السابقة التي تم بناؤها في سنة ٨١٤هـ الى سنة ١٢١٦هـ وهي السنة التي شن الوهابيون الغارة فيها على كربلاء وجددت العمارة وانمحى القبر المذكور بأمر المسؤول العثماني يومذاك.

و لم يبق ظاهرا الا قبر ابراهيم المجاب بن محمد العابد في الزاوية الشمالية الغربية من رواق مرقد سيد الشهداء الحسين بن علي(ع).

والجدير بالذكر ان للامام موسى الكاظم(ع) ابنين باسم ابراهيم هما : الاكبر ،وهو صاحب ابي السرايا فر الى مكة المكرمة واختفى فيها ، بعد ان جرى له جملة من الحوادث انتهت بخذلان اهل الكوفة لمحمد بن محمد بن زيد بن علي بن الحسين بن علي بن ابي طالب(ع) ،وقد جاء الى بغداد بعد وفاة الامام الرضا(ع) ،وعودة المامون الى بغداد، بعد ذلك قدم ندمه وطلب الامان لنفسه من المأمون ،فاجاب الى ذلك . توفى في بغداد سنة ٢١٠هـ ودفن في مقابر قريش بالقرب من قبر ابيه . وكان قد حج بالناس سنة ٢٠٢هـ متغلبا.

قال في ((طه)) ص١٧ : ان قبر الرضي الاكبر ابراهيم ظاهر للعيان منذ الساعة الاولى التي دفن فيها بمقابر قريش حتى الساعة الاخيرة التي هدم القبر فيها بأمر من الشيخ محمد

الخالصي يوم جاء من ايران الى الكاظمية..

وبالجملة تضاربت اراء العلماء القدماء في ابني الامام موسى الكاظم(ع) ابراهيم الاصغر وابراهيم الاكبر ، هل هما ولد واحد او اثنان . وزبدة التحقيق في ذلك هي: انهما اثنان ، ابراهيم الاكبر المدفون قرب قبر ابيه وهو لاعقب له باجماع علماء الانساب . وابراهيم المرتضى الاصغر المتوفى في بغداد والمنقول جثمانه الى خلف مرقد الامام الحسين (ع) وهو معقب باجماع علماء الانساب ، وهو المبحوث ذريته في هذا المجلد الثالث من المشجر الوافي .

قلنا في (المشاهد ١ /٢٨): ابراهيم الملقب بالمرتضى المعروف بالاصغر مرقده خلف ضريح الامام الحسين(ع) في كربلاء بستة اذرع.

قال في هامش(بحر ١ /٤٢٩) : (ابراهيم الاصغر ، قبره خلف ضريح الامام الحسين(ع) في كربلاء بستة اذرع ،وهو المكثر...).

وقال في (منا) : (ابراهيم الاصغر توفى ببغداد في الجانب الشرقي ودفن في مقبرة - باب راز).

(قلت) ولاينافي هذا مااخترناه ، وذلك لانه نقل فيما بعد. من هذا يجب الانتباه الى ان أثنين خلف الامام الحسين(ع) مدفونان من ذريته باسم ابراهيم . الاول :ابراهيم الاصغر الذي دفن خلفه -موضوع البحث- وابراهيم المجاب الكوفي الضرير ابن محمد العابد بن موسى الكاظم(ع) الذي دفن خلف الامام الحسين(ع) في الزاوية الشمالية الغربية من الرواق الشريف.

ابراهيم المرتضى الاصغر ثقة . وقد جعله الشيخ الطوسي قدس سره في رجاله ص٣٦٩، من اصحاب ابي الحسن الثاني.

قال في (بحر ١/ ٤٣٢) : (وهذا يسلم ابراهيم الاصغر الملقب بـ(المرتضى) وهو جد المرتضى ،من الوقف وليس عليه من الذم المتقدم في اولاد

الكاظم(ع) شيء ايضا، فانه في اولاده الكبار الذين خاصموا الرضا(ع) ،واساؤا الادب معه ،وابـراهيم الاصغر ليس منهم والله اعلم.

قال في (اعيان ٥ /٤٨٢) : (ذكر العبيدلي النسابة ان ابراهيم الاصغر بن الكاظم كان عالما عابدا وليس هو صاحب ابي السرايا وانما اخوه ابراهيم الاكبر).

حج ابراهيم الاصغر بالناس سنة (٢٠٧)هـ ،ودعي بـامير الحاج ،وذلك في خلافة المعتصم بالله العباسي ،وبعد وفاة الامام الرضا(ع) باربع سنين.

قال المسعودي في مروج الذهب ٤ /٣٤٦ : (ثم كانت اثنتين ومائتين حج بـالناس لابراهيم بن موسى بن جعفر ..)) وهو اول طالبي اقام للناس الحج في الاسلام على انه اقامه متغلبا عليه لا مولى من قبل خليفة).

ويعرف ابراهيم المرتضى بالاصغر بالمجاب في بعض الاحيان ، فيلتبس الامر بينه وبين ابن اخيه ابراهيم المجاب الضرير الكوفي الحائري المسكن والمدفن ابن محمد العابـد ،فيذهب البعض في متاهات عديدة.

وابراهيم المرتضى الاصغر معقب باجماع علماء الرجال. قال ابن حزم الاندلسـي في جمهرة انساب العرب ص/ ٦: (وابراهيم ولد ثمانية كان لاحدهم واحد وثلاثون ذكر..).

(قلت) وعندنا انه يقصد باحدهم هو موسى ابي سبحة بن ابراهيم المرتضى الاصغر.

اما اخوه ابراهيم الاكبر فلاعقب له ايضا بـالاجماع ،ومن جهة هذه الناحـيةذهب البعض على انهما شخص واحد باسم(ابراهيم) ، مما دفع ابو نصر البخاري في سر السلسلة على انهم انقرضوا وقد رده العبيدلي في كتابة تهذيب الانساب ونهاية الاعقاب ،فقـال هذا تسامح من القول واطلاق القول بما يكتب الاثم ويخرج عن الدين، ولمحمد بن اسماعيل بـن ابراهيم بن موسى اعقاب واولاد منهم بالدينور والري وغيرها رأيت منهم ابو القاسم حمزة بن علي بن الحسين بن احمد بن محمد بن اسماعيل بن ابراهيم بن موسى بـن جعفر الصادق وكان نعم الرجل ومات بقرميسين وله اخوة وبنو اعمام .

٣٧٨-احمد بن ابراهيم المرتضى : قال في (بحد /١٢٢) : وقع احمد الى مرند وله بها

بقية .

قال في (عمد /٢١٦) : اما احمد بن ابراهيم المرتضى فمينات وله في كتب النسب اسحاق.

قال في (بحر/٢٩) مثلما قاله في (عمد) . ومثله ذكره في (درم ٢ /٢٠٢).

قال حسين ابو سعيدة : معظم الكتب المتأخرة روت انه مينات وجميعهم عيال على مؤلف (عمد) . وعندنا له ذرية منتشرة في بلاد الهند.

٣٧٩.معين الدين بن غياث الدين الجشتي الاجميري:

ولد في سنجر ،كان شخصية محترمة في نواحي سيستان ، وفي زمن هجوم التتر هاجر من سنجر الى خراسان وحينذاك كان عمر معين الدين ١٥ سنة .اكمل معين الدين علومه حتى صار من الفضلاء الزهاد وهاجر الى بلدان كثيرة كبغداد وهمدان وتبريز واصفهان وهرات وسبزوار ، وكان يخدم الدين الاسلامي حتى وصل الى لاهور ثم الى دلهي ثم استقر في اجمير وسط الهند ، وله الفضل في نشر الدين الحنيف بالهند حتى توفى سنة ٦٣٣ باجمير وله مزار عظيم يزار من المسلمين كافة وحتى الهندوس . وفي سنة ١٦٢٧ اعطى شاه جهان ملك المغول ((١٨)) قرية وقفا لروضته . هذا موجز عنه كما وجدته في ((مسث)) . (قلت)ان عدد الاظهر التي رفع لها نسبه لايتفق وسنة وفاته الواردة في ((مسث)) بل لابد وان تكون وفاته بعد سنة ٦٣٣هـ بكثير حتى يوافق فترة حكم المغول ،فانتبه.

٣٨٠. اسماعيل بن ابراهيم المرتضى ابن الامام الكاظم(ع) : دونا هذا الذيل لاسماعيل طبقا لما ورد في مصادر الاثبات التالية: (عمد+ طق+تز +تذ) كلها بجتمعة اذ كل مصدر منها ذكر بعض ما اوردناه والاخر ذكر البعض الاخر وهكذا.

واما ماوجدناه في المصادر المتأخرة فقد اخذنا ذيلا من (درم ٢ /٢٠٣) واخذنا ذيلاً اخر من بحرين في الانساب لشيخين من السادات البرزنجية : وستقف على تفاصيل ذلك لاحقا.

ووجدنا عدداً من الوثائق الخطية القــديمة التي كتبــت لاصحــابها كلها تصرح ان السلاسل النسبية الواردة فيها مرفوعة الى اسماعيل هذا ولكن بواسطة واحــدة تفصل بــين السلسلة واسماعيل المذكور، وهذه الواسطة الواحدة لم يرد لها اي ذكر في المصادر المشار لها في اعلاه (انظر التشجير ص١٥١).

واليك الكشف التفصيلي لمضامين تلك الوثائق الخطية المحفوظة في مكتبتنا الوثائقية :

أ- وثيقتان قديمتان تحت رقم (٤٦٩) في مكتبتنا ، قدمتها اسرة موسوية تسكن قــديما قصبة الحيرة جنوبي النجف ، واليوم مساكنهم النجف وبغداد يعرفون بال الموســوي ذرية السيد علي مراد المتوفى سنة (١٢٢٣)هــ ابن ميرزا المتوفى (١٢٠١)هــ ابــن بركات بن نجف بن نضر علي بن حمزة بن عباس بن محمد بن رضا بن شكر بن مراد بن امين بن جواد بن كمال بن مهدي بن موسى بن حمزة بن فتح الله بن طالب بن داود بن رحمن بن رجب بن حامد بن ابراهيم بن حافظ بن رمضان بن كاظم بن عبدالمجيد بن حسن بن نورالدين بن محمود بن عباس بن فضل بن اسماعيل بن ابراهيم المرتضى ابــن الامام موسى الكاظم(ع) .

هذا نص ماجاء في الوثيقتين المشار لهما .

ب- استشهادان قديمان تحت رقم (٧٦) رفعهما اسرة موسوية تسكن محافظة ميسان حاليا ، تعرف بال البستاني الموسوي ، كان لها نصيب من العلم اذ ســكنت قــديما العراق لطلب العلم والارشاد فبرز منهم السيد موسى بن السيد عبــدالله الماس الموســوي ، والسيد خلف بن السيد حسين الموسوي فكان لهما اثرهما في العمارة بذلك الزمان.

والسيد علي محمد الذي كتب باسمه الاستشهاد هو ابن محمد بن يوسف بن علي بن محمد بن كاظم بن احمد بن ناصر بن حمزة بن فتح الله الوارد في الفقرة(أ) .

هذا ايضا نص ماجاء في الاستشهاديين المشار لهما.

وقد ذكرنا مضمون ماموجود في الفقرتين (أ) و(ب) في طبــعة المشــجر السابقــة

٤/ ٦٠-٥٩، سعيا منا الى عدم اهمال أية وثيقـــة لم يرد لها ذكر في العمق التاريخي ، حـــتى لايظلم اصحابها .

وعندما اعدنا طبع هذا الكتاب للمرة الثالثة صممنا على عدم ذكر اي اسم في صدر الاعمدة النسبية ، هو في حالة يخالف مشهور مصادر الاثبات ويبقـــى الامر يتعلق بـــالعالم (الشرعي) الذي يفتي بصحة السيادة الشرعية لاصحاب هذه الوثائق . مثلما حـــصل لنا في سنة (١٤٢١).

جـــ-وثيقة قديمة تحت رقم(٢٥٦) رفعتها اسرة موسوية تعرف بالخرسان تسكن ســـوق الشيوخ بالعكيكة وغيرها ، وقد رفعوا الى فضل بن اسماعيل الوارد في (أ- ب) ، وقد جاء بها من جدهم العاشر السيد صالح بن ابراهيم بن غالب بن علي بن يعقوب بـــن صالح بن محمد بن كاظم بن سندال بن مصطار بن فرج بن احمد بن محمد بن حسين بن عباس بن جابر بن ماجد بن هاشم بن طاهر بن رمضان بن موسى بن حافظ بن فضل المشار اليه بالفقرات السابقة وقد اشتهر اصحاب هذه الوثيقـــة بالخرســـان وهم غير الخرسان الاسرة العلمية سكان النجف ، وللتشابه باللفظ بينهما عمد احد ادعياء هذا العلم الى زجهم في متاعب ادت الى صراعات قبـــلية ، فاختار مجموعة من اسماء هذه الوثيقة فاقحمها في جد الاسرة الخرســـانية النجفية ذرية ابي الفتح الاخرس ، ورَكَّبَ لهم عمود نسب من افتعالاته ، ليس هذا فقط بل راح يقحم كل من عرف بالاخرس في هذا العمود سواء كان من العلويين حقا او كان من غيرهم .

وقد نبهنا على هذه الحالة وقلنا للباطل(لا) في الوقت المناســـب وقـــد كلفنا تصدينا لدحض الاباطيل ثمنا غاليا ، من اضراب نشـــر الدعايات المغرضة المفتعلة ولكن كل الذي مارسوه لم ينفع فالشمس لايحجبها الغربال.

د- وثيقة قديمة رفعتها اسرة موسوية تسكن ضواحي الخالص تحت رقم (٢٨٩) . وقـــد جاء فيها من اسم جدهم العاشر السيد(علي محمد) ابن حسين بن محمد بن يوسف بن

علي بن جعفر بن كاظم بن احمد بن ساجد بن عبدالله بن جابر بن عبـــدالعزيز بـــن سلمان بن موسى بن جعفر بن صالح بن ناصر بن حمزة بـــن فتحـــي الوارد ذكره في الفقرة(ب) في اعلاه . الى ان تصل الى فضل المذكور .

هـــ- وثيقتان قديمتان بصيغتين مختلفتين ، قدمتهما اسرة موسوية تعرف بال العلوي سكنت قديما لواء العمارة والان بعضهم في بغداد ، وهما تحت رقم (٦٠٥) في مكتبتنا.

وقد جاء بهما اسم جدهم السيد علي بن حسين بن يوسف بن علي بـــن محمد بـــن كاظم بن احمد بن ماجد بن عبدالله بن جابر بن عبدالعزيز بن سلمان بن موسى بن جعفر بن صالح بن ناصر بن حمزة (الوارد في الفقرة (ب) و(هـــ) ابن فتح بن طالب بن داود بن رحمة بن حامد بن ابراهيم بن حافظ بن رمضان بن حازم بن عبدالحميد بن عبدالعظيم بن حســـن بن نورالدين بن محمود بن عباس بن فضل المذكور بن اسماعيل بن ابراهيم المرتضى بن الامام موسى الكاظم(ع).

المحصلـــة:

ماقـــدمناه هو مضمون ماتحويه تلك الوثائق العديدة التي كلها تصب في نهر واحـــد ليتفرع منه فروع عديدة كل فرع يمثل اسرة عراقية هاشمية لها ثقلها الخاص في مجتمعها .

فليس بمقدور احد ان يلغي مفاهيمهما فيختار فرعاً واحداً ويترك الباقـــي، او يختار اسماء منها ليقحمها في غيرها ممن له واقعه الخاص وكيانه المستقل.

فان التصرف بمنطوق أية وثيقة من الوثائق التي ذكرناها يعتبر من التسامح والتجاوز الذي يشجبه الشرع ، فلا ينصاع له العرف .

وقد تعاملنا مع هذه الوثائق الشرعية بمنتهى الحذر، واخذنا بنظر الاعتبار مشروعيتها وابرزنا مداليها وخرجنا بالنقاط التالية:

١- ان هذه السلاسل كلها ترتقي نسبا الى فضل ، وفضل حقيقة لامناص من قبـــولها ، اذ لايعقـــل ان كل هذه الوثائق التي كتبـــت في فترات زمنية مختلفة،هي على خطأ . وان

كاتبها متسامح . فهذا القول محال ابدا.

٢- ان فضلاً اما ان يكون ابنا الى اسماعيل بن ابـــراهيم المرتضى الاصغر كما نصت تلك الوثائق ،ونقول حتى ولو لم تذكر مصادر الاثبات لاسماعيل ابناً باســـم فضل . نعتذر عنها بان رحال ذلك العصر لم يحصلوا على تلك الوثائق ليكتبوها .

او نقـــول : نعم ان فضلاً موجود ولكن يرتفع الى اسماعيل بواســـطة مجهولة ليكون حفيدا لاسماعيل وليس بابن مباشر له.

٣- ولولا التزامنا بهذه الطبعة بعدم ذكر اي اســـم لم يرد في مصادر الاثبـــات في صدر الاعمدة النسبـــية لذكرنا تفاصيل تلك الوثائق على هيئة مشـــجرات كغيرهم ممن ذكرناهم.

فكان لزاما علينا الاشارة لهم بهذا التفصيل ونترك ادراجهم بالاصل لغيرنا من الباحثين حتى يتحملوا معنا متاعب مخالفة المشهور التي تعرضنا لها في الطبعتين السابقتين لهذا المشجر . هذا ان كان هناك من عنده شجاعة علمية لتحمل المسؤولية الشرعية.

عود على بدء:

قتل اسماعيل بن ابراهيم بن الامام موســـى الكاظم(ع) بـــاليمن، وذلك عند خروج القاسم بن ابراهيم بن اسماعيل بن ابراهيم بن الحسن المثنى، وابراهيم بن موسى الكاظم (ع) فانهما خرجا في اليمن مع ابي السرايا في زمن المامون . كذا جاء في(مشد/ ٢٨٩).

وقد جاء في (مست): ورد الى الهند السيد محمد يعقـــوب ســـنة (٤٢٩)هـــ وكان رئيس اركان الجيش التركماني الموالي لمحمود الفزنوي ، ومحمد يعقوب هو ابن محمد حسين بن محمد سليمان بن فتح الله بن جمال الدين بن محمد عثمان بن احمد شاه بن جلال الدين بن برهان الدين بن بدرالدين بن اسماعيل بن ابراهيم المرتضى بن الامام موسى الكاظم(ع).

هذه وثيقة لم يطلها العبث رفعت هذه السلســـلة ، مع ان المصادر في ص (١٥) من التشجير لم تذكر لاسماعيل ابناً باسم (بدرالدين).

والان وبعد ان وقفت على هذه الوثائق العديدة والقديمة التي تذكر بان لاسماعيل ابنين احدهما فضل والاخر بدرالدين.

فماذا تعمل ؟

هل نهملها؟

فالعقل يحكم قطعا بعدم الاهمال ،ويفرض على العالم الشرعي الرجالي ان يتصرف بأحد الامرين التاليين :

١- اما ان يقول بصحة ثبوت ان (فضل) و(بدرالدين) هما ابنان لاسماعيل طبقا للوثائق . وهذا مبرء للذمة.

٢- او ان يقول ان هناك واسطة ساقطة بين (فضل) و(بدرالدين) واسماعيل . وربما تكون واحدة لااكثر . فان زادت يعارضها طول السلاسل النسبية المذكورة انفا ، فأنها (مطرف).

والزبدة :عندنا الوثائق المشار لها كلها صحيحة مبرءة للذمة وان اصحابها من السادات لاشك في ذلك سواء كان فضل هو ابناً لاسماعيل او حفيد . فهو لايخرج عن كونه من ذرية اسماعيل بن الكاظم(ع) . والله العاصم.

٣٨١.محمد بن اسماعيل بن ابراهيم المرتضى الاصغر:

قال في درم ج٢ ص٢٠٢ : واسماعيل ابن ابراهيم يقول ابن طباطبا اولد من محمد ومنه في جماعة . قال العبيدلي قال البخاري انهم انقرضوا. قال ابن طباطبا وهذا تسامح واطلاق القول بما لايرضي الله تعالى ويوجب الاثم ويخرج عن الدين.

٣٨٢.ذوالفقار محمد بن محمد :قال في ((درم ج٢ ص٢٠٣)) وكلام ابن طباطبا هو الصحيح ((صحة عقب اسماعيل بن ابراهيم الاصغر)) ويؤيده ماذكره المحققون في كتب الرجال عند ذكر السيد الجليل والعالم النبيل ذوالفقار بن محمد فانهم رفعوا نسبه الى محمد بن اسماعيل فقالوا هو ...)).

٣٨٣.عبدالله بن اسماعيل بن ابـــراهيم الاصغر: نص عليه في (تز) وذكر له ذيلاً عدد وسائطه اربع عشرة واسطة ،وهذا العمود هو نفس عمود نسب سادات (بـــرزنجة) الذين ذكرناهم في الطبعة السابقة والحقناهم بعبدالله بن اسنماعيل بن الامام موســـى الكاظم(ع) من دون واسطة ابراهيم المرتضى الاصغر معتمدين بذلك على بحرين للانســـاب احـــدهما تاليف الشيخ محمود شوريجة، والثاني تأليف الشيخ حسن كله زرده، وايضا ورد في مشجرة السادة البرزنجية ، وفي تراجم لبعض رجالهم في كتب التراجم التي ترجمت لال البرزنجي.

وقلنا مسبقا : لم يرد ابن للسيد اسماعيل ابن الامام الكاظم(ع) اسمه عبدالله.

ومنذ ان صدرت الطبعة الاولى لهذا المشجر ولحد هذه السنة (١٤٢٣)هـــ ، لم اعثر على اي مصدر قديم يذكر ان عبدالله بن اسماعيل بن الامام الكاظم(ع)). فلم يكن بوســـعنا الا العمل برأي ابن شدقم في (تز) الذي قال ان عبدالله هو ابن اسماعيل بن ابراهيم الاصغر بن الامام الكاظم(ع)

لذا يكون اعتمادنا في تدوين السادة البرزنجية لازال قائما على البحرين المشار لهما مع اضافة واسطة هي(ابراهيم الاصغر) معتذرين عن الشيخين الجليلين بان ابراهيم الاصغر قـــد سقط من قلم اقدمهما تأليفا ، والثاني تبع الاول، ولاضير في ذلك.

والتحقيق يقتضي العمل بهذا الرأي، لذا نرجو ممن يتبعنا في الرأي بهذه المسألة ان يضع (ابراهيم الاصغر) بين اسماعيل والامام الكاظم(ع) حتى يستقـــيم المعنى ويصح الاتصال من دون همز ولمز .

ونحيط المسلمين في العالم علما ان في مكتبتنا الوثائقية عدداً من الوثائق النسبية المهمة التي تبحث عن سادات برزنجة في شمال العراق وعليها كان الاعتماد في تدوين بعض الفروع لابناء الثلاثة القرون المتصرمة.

٣٨٤.عبدالعزيز بن عبدالله بن اسماعيل: ذكره في (تز) وقال هو ابن عبـــدالله بـــن اسماعيل بن ابراهيم المرتضى الاصغر بن الامام موسى الكاظم(ع)

وذكره ورد في بحرين للانساب للشـــيخين من ال البرزنجي الوارد ذكرهما في هامش رقم(٣٨٣) . ولكن باختلاف في النسبة في محور واحد هو سقوط واســطة واحــدة على مانذهب اليه تحقيقا.

٣٨٥. محمد بن بابا علي الهمداني : الشريف محمد ، هاجر الى هرات في افغانســتان واستوطن هناك وله اولاد في ايران وافغانســتان ومن جملة احــفاده جمال الدين الافغاني . ذكرته عن وثائق خطية.

٣٨٦. السيد جمال الدين الافغاني (١٢٥٤-١٣١٤هـ) :

فيلسوف عربي الاصل من اسرة موسوية استوطنت الافغان ، فعرفوا بــال الافغاني. ولد في الافغان اواخر العقد الاول من القرن التاسع عشر، ونشأ على يد والده العا لم الفاضل ، حتى اصبح فيلسوفا اسلاميا ومصلحا اجتماعيا .

قال عمر ابو نصر في كتابه (زعماء التحرير في الاسلام) : ((يعتبر السيد جمال الدين الافغاني استاذ الوحدة الاسلامية التي اقامها مذهبا واوضحها منهجا ، وخلفها في العقــول وفي القلوب عقيدة اجتماعية ، فتردد صداها في كل مصر من امصار العروبة)).

لم يكن له وطن خاص ، وكان وطنه الشرق وبالأخص الوطن العربي ، فقــد اقــام وتجول بمدنه.

والحق ان المؤرخ المحقق الاستاذ عبدالحميد العلوجي (ره)، قد ســلط الاضواء على ماجهله بعض المؤرخين من توثيق ارتباط السيد جمال الدين الافغاني بالعراق، وذلك في بحث له نشر في مجلة المورد المجلد السابع العدد الاول سنة ١٩٧٨م صفحة ٣١١ ، من اراد تفصيلا عن ذلك فليراجعه ، وقد اقتبست من تلك الترجمة ، فشكر الله مساعي الاستاذ العلوجي.

اخر ماانتهى التجوال بالسيد الافغاني استقراره لمدة خمسة اعوام الى ٩ اذار سنة (١٣١٧-١٨٩٧م) اذ وافاه الاجل في مدينة نشان طاش حيث مقر اقامته، وقد حصلت عدة اتهامات في سبب وفاته . ودفن في مقبرة المشايخ بالاستانة ، ومع

الزمن ضاع مرقده.

قال المحقق العلوحي : وفي سنة ١٣٤٦-١٩٢٦م عثر الامريكي حارلس كراين على قبره واقام عليه ضريحا .

وفي سنة ١٩٤٤م عزمت حكومة افغانستان على نقل رفاته الكريم وعبر العراق ،الى وطنه ، وقد تم هذا العزم ونقل رفاته الى افغانستان مارا بـــالعراق من الموصل الى بـــغداد ثم البصرة ،ودفن في مدخل حامعة كابل.

هذه لمحة موحزة حدا لصفحة من صفحات السيد الافغاني رحمه الله تعالى.

٣٨٧. صادق بن بابا علي الهمداني : مرقده في شهرزور مشـــهور قـــصدته ســـنة (١٩٨٢)م فصرت على مسافة قصيرة منه . و لم اشاهد مرقده.

٣٨٨. عبدالكريم بن يوسف بن منصور : بهذه الصورة حاء ذكره في (تز) . وقـــد ذكرناه في الطبعة السابقة على انه : عبدالكريم بن عيسى بن بابا علي الهمداني بن يوسف بن منصور المذكور اعلاه، وفقا لما افاده السيد شادمان البرزنجي ، ولما كان ابن شدقم من اهل عصر القرن الحادي عشر الهجري، لذا اعتمدناه لانه حجة قاطعة على غيره.

وعلى اي حال ففي الحالتين هو من ذرية يوسف بن منصور .

٣٨٩. محمود بن عبدالكريم بن يوسف: ورد في بحث للسيد شادمان البرزنجي افادنا به.

٣٩٠. باقر بن بايزيد بن عبدالكريم : ذكرناه حسب افادة السيد البرزنجي في الهامش اعلاه.

٣٩١. خليل بن عيسى الاحدب بن حسين: قلنا ان عيسى الاحدب اعقب عبـــد السيد وذكرنا ذرية عبد السيد في الطبعة السابقة. وعندما زارني السيد شادمان وقـــدم بحثه عن البرزنجية ، عرض علي مشجرا قديما موقعا بعد سنة ١٠٨١هـــ الى حدود ١١٥٠هـــ، وقد وشح بتوقيع السيد محمد ولي عهد بن اسماعيل الولياني المولود سنة ١٠٨١هـــ ، وكل

من السيدين حسن وحسين ولدا السيد محمود الكليساني وعندي نسـخة مصورة من هذا المشجر . وفي هذا المشجر ان السيد عيسى الاحدب اعقب عبد السيد والسيد خليل . وعلى هذا المشجر المذكور دونا ذرية خليل بن عيسى الاحـدب الذي لم نذكره في ج٣ ص٧٢ ، ومن اجل ذلك وجب التنبيه عليه. ويعرفون حاليا بال السيد محمود الكويسنجقي.

٣٩٢. قلندر بن عبد السيد بن عيسـى : ذكره في (تز) ورفعه في سلسـلة دوناها واعتمدنا عليها في ترتيب الفروع بعد عصره.

٣٩٣. ياسين بن قلندر بن عبدالسيد : هو جد سادات صوله.

٣٩٤. مصطفى القاضي بن اسماعيل بن مولان : ولد عام ١٢٢٥هـ، عالم بـارع واديب فاضل وسيد مجاهد وشاعر بـالفطرة ، له ديوان بالعربـية والكردية والفارسـية ، ومؤلفات عديدة منها : سراج السالكين في العرفان ، نسختة في مكتبة السـيد شـادمان البرزنجي . وكان له مجلس علم ينهل منه العلماء ، وله مع الشاعر الكبير عبدالباقـي العمري والسيد محمد فيضي الزهاوي مجالس علم وادب ، توفي بالسليمانية سنة ١٢٩٠هـ. ترجمناه عن بحث السيد شادمان البرزنجي .

٣٩٥. محمد التكتلوي بن مصطفى القاضي: تتلمذ على يد والده حتى نال الرئاسـة في العلوم واليد الطولى في الفقه والتفسير والاصول هاجر الى قـرية تكتلو ثم كويسـنجق فاستقر بها حتى وافاه الاجل.

٣٩٦. محمود بن محمد التكتلوي : قال السيد شادمان البرزنجي في بحثه: كان رجلا صالحا زاهدا وثريا خدم في الاستانة ثم تركها الى كويسنجق واشتغل بالتجارة حتى توفي بها . وباسمه عرف هذا البيت الذي تم بحثه هنا .

٣٩٧. عبدالكريم بن محمود الكويسنجقي : كان عالما وفقيها جليلا بـذل عمره في خدمة الدين ونشره والاشتغال به عاصر السيد عبدالكريم الكويسنجقي الكبير بن السـيد احمد بن السيد عبدالكريم بن السيد حسن الكلزردئي وصاهره على ابنته العلوية الفاضلة التي

اشتغلت هي ايضا بتدريس النساء علوم القران والتفسير والحديث والادب وكانت مجالسها مشهورة حتى لقبت بالاستاذ لها مؤلفات منها اصول الدين في العقائد بالكردية ، وقد توفيت في السليمانية، اما المترجم فقد توفى بأربيل معقبا لذرية صالحة طيبة هم سادات وعيون آل البرزنجي بأربيل وهم السيد نجم الدين والسيد نظيف والسيد رؤوف والسيد حسين وفق الله تعالى الاحياء منهم لخدمة الدين الحنيف، ترجمناه عن السيد شادمان البرزنجي في بحثه المذكور.

٣٩٨. الدكتور الانساني شادمان بن محمد نظيف بن عبدالكريم البرزنجي : ولد في السليمانية سنة ١٣٨٢هـ لابوين من ال البرزنجي ، اكمل في بغداد دراسته الاكاديمية اذ في سنة ١٩٦٢م هاجر والده اليها فاستقر بها ،واكمل المترجم كلية الطب بها اذ تخرج سنة ١٩٨٥م. اخبرني ان لديه مكتبة تضم(١٥٠٠) مجلد ومائة مخطوط منها بخط مؤلفيها ، جمع اثار الاجداد وما كتب عنهم وشجر لهم حتى ولع في ذلك ، وكتب في مواضيع متعددة فألف الكتب التالية : سفينة البحار اللجية في انساب السادة البرزنجية ، وتذكرة العلماء ، والسر الرباني ،والالف والنقطة ، وكنز اللطائف ومجمع المسائل المنتخبة ، ومجمع الرسائل ،وغيرها ، وكلها مخطوطة ، وحاليا يقوم بدراسة علم الطب الباطني ونيل شهادة البورد العربي فيه ببغداد ، (قلت) زارني المترجم في اخر شهر صفر سنة ١٤١٦هـ وقدم بحثا رائعا به مقتطفات عن اسرته الخاصة وال البرزنجي عامة وترجم فيه لبعض شخصياتهم وبه ترجم لنفسه، وعنها اخذنا في بعض التراجم ، وعرض علي مشجرا مهملا لاسرته التي لم اذكرها في ج٣ ص٧١ من الطبعة السابقة، وكان تاريخه قبل سنة ١١٥٠هـ او تقريبا. وقد الحق به بعض الذيول المتاخرة بورقة ملحقة ،وسألني ان اضع امضائي عليها ، ففعلت وامضيتها لانها مطابقة لما دوناه في الجزء الثالث من كتابنا المشجر الوافي ، وجاءت صحيحة لاشك فيها . واني وقفت عليه عارفاً ومتعمقاً بتأريخ ارحامه ، وله اطلاع واسع بعلم الروحانيات والجفر

، وفقه الله تعالى لخدمة الدين والعلم الانساني في مجال عمله.

وفي هذه الطبعة اختلفنا معه في محورين : الاول : عدلنا عما ذهبنا اليه من ان عبدالله هو بن اسماعيل بن الكاظم(ع) بل هو ابن ابراهيم المرتضى الاصغر ابن الامام الكاظم (ع) وفقا لرأي السيد ابن شدقم رحمه الله في (تز) . وقد اشرنا لترددنا هذا في الطبعة السابقة.

الثاني: عدلنا عن رأينا بان عبدالكريم القطب هو ابن عيسى بن بابا علي الهمداني بن يوسف بن منصور . وقلنا هو ابن يوسف بن منصور وفقا للسلسلة التي اوردها ابن شدقم.

وهذه مسألة علمية بحتة لاضير فيها ولاتعتبر من المسائل الخلافية الجوهرية.

٣٩٩. السيد بابا رسول الكبير: اول من سكن قرية برزنجة ، وكانت ولادته بها حدود سنة (٩٧٠هـ) ، هذا كما جاء في كتاب سادات برزنجة.

اعقب سبعة عشر ابنا . وقال الشيخ عبدالكريم المدرس في (كتابه علماؤنا في خدمة العلم والدين): ويقال انه كان له ولدٌ آخرٌ اسمه سلطان.

واكثر فروع السادة البرزنجية ترجع للسيد بابا رسول الكبير.

٤٠٠. عبدالصمد بن بابا رسول: هو الابن الاكبر للسيد بابا رسول، كان عالما مشهورا في عصره ومعاصرا للشيخ ابن حجر ومحبا له. وله بعض التأليفات في الفقه والحديث وعلم الكلام. وان سادات سركلو من احفاده.

٤٠١. الشيخ حسن بن الشيخ بايزيد: اليه يرجع نسب سادات كونه كوثر في السليمانية.

٤٠٢. حيدر بن بابا رسول : هو جد سادات ابي عبيدة واطرافها في قضاء حلبجة في السليمانية ،وجد سادات ابابيلي ،ترجمه ادموندز في كتابه(كرد وترك وعرب) ص٦٢، وترجمه جرجيس فتح الله ، وشرح في كتاب (سادات البرزنجة) ص١٠ .

٤٠٣. محمد المدني البرزنجي ابن بابا رسول: ولد في كردستان في قرية برزنجة سنة ١٠٤٠هـ ، هاجر بعد التحصيل الى المدينة المنورة واستوطنها ، وبقي بها قائما بالوظائف

الشرعية، وله مؤلفات كثيرة تنيف على ستين مجلدا. توفي بالمدينة سنة ١١٠٣هـ ودفن بها في مقبرة السادة البرزنجية بين قبة سيدنا العباس واهل البيت، واحفاده موجودون الان بالمدينة المنورة ومحلتهم تسمى محلة البرزنجيين . اعقب ابناء منهم من بقي بالمدينة المنورة ومنهم من رجع الى كردستان ، فمن بقي بالمدينة السيد جعفر ومن رجع الى كردستان السيد ابراهيم المحدث.

قال ادمونز في كتابه (كرد وترك وعرب) ص٦٢) ،السيد محمد الشريف البرزنجي اليه يرجع نسب سادات الهند والمدينة وغيرها .

وقد ترجم في كتاب (سادات البرزنجة) ص١٥ .

٤٠٤ . احمد بن سليمان : كان رجلا مشهورا وعالما كبيرا ، وكان خليفة مولانا خالد رئيس الطريقة النقشبندية ، وهو جد السيد احمد خانقاه المشهور في كركوك. ذكره عبدالقادر البرزنجي ص٩ من كتابه سادات البرزنجة.

٤٠٥ . ابراهيم بن محمد المدني : مفتي المدينة المنورة، ولد في المدينة المنورة ، عالم فاضل، وبعد ان اقام بالمدينة هاجر الى كردستان الى ان توفي بها سنة ١٢٥٠هـ.

٤٠٦ . جعفر بن حسن : ولد بالمدينة وتولى افتاء الشافعية بها توفي سنة ١٢٧٧هـ ودفن بالبقيع. فقيه اديب. (علماؤنا في خدمة الدين/ص٢٢).

٤٠٧ . الشيخ حسين الالمعي بن بابا يزيد : كان شاعرا واديبا عالما جليلا ، وهو جد السادة في قرية(جنوه ته) من ناحية بازيان، توفي بها حدود سنة ١٢٥٠هـ.

٤٠٨ . طه الكبير بن رسول : كان عالما جليلا ، وفاضلا نبيلا، توفي سنة ١٢٣٢هـ ودفن في جامع البرزنجة.

٤٠٩ . الشيخ عبدالكريم بن قاسم : عالم جليل،كان يعرف باستاذ العلماء توفي بالطاعون سنة ١٢١٢هـ .واخوه الشيخ عبدالرحيم من العلماء الافاضل.

٤١٠ . الشيخ مصطفى بن بابا رسول الثاني بن طه الكبير : ولد سنة ١٢٣٥هـ في قرية برزنجة ،فاضل ،اديب ،مفتي، توفي في قرية برزنجة سنة ١٣٠٢هـ.

٤١١ . الشيخ علي بن بابا رسول: ولد سنة ١٠١٨هـ وتوفي سنة ١٠٨٠هـ.

٤١٢ . محمد نودئي بن علي بن بابا رسول الكبير :

من اجل المشايخ البرزنجية في عصره وقد اشتهر بالكبريت الاحمر. ولد حوالي سنة ١٠٤٠هـ وتوفي سنة ١١٢٦هـ. قال محمد المحبي الدمشقي في كتابه خلاصة الاثر في أعيان القرن الحادي عشر (ص٢٨-٣١) : ولد بالمدينة وبها نشأ وحفظ القران واشتغل بالعلوم النقلية والعقلية...

وكانت ولادته سنة ١٠١٢هـ وتوفي سنة ١٠٧٠هـ ، ورفع نسبه الى السيد جعفر الخواري بسلسلة تختلف تماما عما هو موجود عند السادة البرزنجية . وذكر له شعرا جميلا.

قال الشريف البرادعي في كتابه الدرر السنية / ص٧٩: الشريف محمد كبريت صاحب كتاب رحلة الشتاء والصيف ،ورفع نسبه الى السيد جعفر الخواري بسلسلة هي نفسها السلسلة التي اوردها المحبي الدمشقي.

(قلت) من اجل هذا ذهب الظن على ان البرزنجية من نسل السيد جعفر الخواري . والله تعالى اعلم.

٤١٣ . عيسى بن علي : هو جد سادات سركه وسادات قلعة شيروانه وصلاحية ومنطقة ديالى .

٤١٤ . الشيخ حسن بن محمد النودئي : ولد في قرية(نودي) في ناحية شهرزار في حدود سنة ١٠٨٨هـ . ومن ذريته السادة الموجودين في القرى التالية :كله زرده ، قره داغ، سيو زل، كاني سبيكه، داراغه، قووله ،قره حسن ، عمر كوه ، شووريجه ، تيمار ، سندولاز ، باقلان ، كوي سنجق. توفي سنة ١١٧٥هـ في قرية كله زرده ودفن بها .

٤١٥. الشيخ محي الدين بن حسن : المعروف بـــ(قوله) ، توفي سنة ١١٩٥هـــ في كركوك وذريته فيها . ومن احفاده الشيخ محي الدين بن الشيخ صالح في اربيل .

٤١٦. الشيخ عبدالصمد بن حسن: وهو المعروف بفضل الله ، من اكابـــر العلماء واساتذة الطريقة الصوفية . وله مؤلفات عديدة.

٤١٧. احمد بن محمد النقيب :المولود بالسليمانية سنة ١٣٢٧هـــ والمتوفى بها ســـنة ١٣٨٠هـــ.

٤١٨. الشيخ علي بن محمد نودئي : الشيخ علي كوسه العابد الزاهد المولود حدود سنة ١٠٩٠هـــ.

٤١٩. الشيخ محمد بن علي كوسه : هو المشهور بـــ(ته راته وه ند) وذلك لســكنه في تلك القرية على طريق المسافر من شهرزور الى بنجوين.

٤٢٠. الشيخ احمد بن علي كوسه: يسكن قرية(بيلو) في ناحية (زلان).

٤٢١. الشيخ احمد الغزائي بن محمد نودئي: هو جد ال البرزنجي في السليمانية .

٤٢٢. الشيخ معروف بن مصطفى : ولد سنة ١١٦٦هـــ في قـــرية نودي التابـــعة لقضاء شهربازار ، وهو من بيت علم ودين وادب ، برز في كردستان اوائل القـــرن الثامن الهجري . والشيخ معروف اخذ الطريقة على استاذه الشيخ العالم علي كوسه. وله اكثر من (٣٤) مؤلفا ذكرها الشيخ محمد الخال .توفي سنة ١٢٥٤هـــ في نودي.

٤٢٣. الشيخ احمد بن محمد : ولد سنة ١٢٠٨هـــ في السليمانية ،وكان فريد العصر ووحيد الدهر جامعا بين العلم والعمل ، والزهد والتقـــوى، والشـــريعة والطريقـــة.توفي ١٣٠٥هـــ بالسليمانية ودفن في غرفة مقابلة للجامع الكبير.

٤٢٤. الشيخ محمود الحفيد بن الشيخ سعيد : هو الزعيم الكبير المشهور بالشـــيخ محمود الحفيد .

٤٢٥. اسماعيل الولياني بن محمد نودلي : ولد سنة ١٠٨١هـ في قرية نودي من توابع السليمانية ،فريد دهره في الافادة والارشاد وخدمة الدين المبين. ترجم له في كتاب(سادات البرزنجة /٣٢).

اعقب عشرة بنين ، اعقابهم انتشروا في محافظة السليمانية ومن ذريته سادات :قزان قايه،حاوي،قه ره جي وار،كاني خاكي، هشه زين، كاين كه وه ،ومن ذريته سادة قرية(لون) في ناحية (كاورو).

٤٢٦. الشيخ عبدالله بن اسماعيل الولياني : من احفاده سادات كاني خاكي.

٤٢٧. توفي في كركوك سنة ١٢٨٠هـ.

٤٢٨. الشيخ حسن بن الشيخ عبدالكريم القره جيواري :ولد سنة ١٢٦٤هـ في كركوك وتوفي سنة ١٣٢٤هـ في قادر كرم وعمره ستون عاما ودفن في مركز ناحية قادر كرم حيث مرقده قبلة الزوار والمريدين.ترجمه الشيخ محمد سعيد البرزنجي في كتابه (مناقبات والي الله الباري).

٤٢٩. الشيخ محمد بن الشيخ عبدالكريم الكسنزاني: ولد سنة ١٣٥٨هـ في قرية كربجة. ونشأ نشأة صوفية خالصة حيث كان والده شيخ الطريقة والارشاد .درس الفقه والقران الكريم والعقائد وعلم التصوف. وهو حاليا رئيس الطريقة الكسنزانية . له كتاب الانوار الرحمانية في الطريقة القادرية الكسنزانية. وعنه اخذنا الترجمة.

٤٣٠. حسن بن الشيخ محمود قازان قاي: منه السادة البرزنجية في اربيل.

٤٣١. الشيخ حسين بن الشيخ محمد القازانقائي : هو جد السادة في البرزنجية في قادر كرم.

٤٣٢. الشيخ حسن بن الشيخ عبدالكريم القره جيواري: الملقب بشمس الدين ،ولد حدود سنة ١٢٦١هـ ،في اواخر حياته انتقل من (قه ره جيوار)الى (قادر كرم) واقام خادما للدين. وتوفاه الله تعالى سنة ١٣٢٤هـ و لم يخلف ولدا.

٤٣٣. احمد بن محمد بن غريب بن محمد امين: ذكرناه بهذا الاتصال طبقا لمشـــجر رسمه النسابة السيد مهدي الوردي الكاظمي سنة ١٣٩٢هـــ موشح بابيات شعر في مدح ال البرزنجي ،وقد شاهدت توقيع السيد عبدالستار الحسني عليه.

٤٣٤. صاحب بن حسن بن عباس: ولد بالخالص سنة ١٩٢٩ وبها نشأ ، حـــصل على البكلوريوس في اللغة العربية وعلوم القران سنة ١٩٦٩م، ومارس التدريس. هاجر الى النجف الاشرف سنة ١٩٧٦م للدراسة الحوزوية ،وكان قد حضر على السيد محمد طاهر الحيدري ،والشيخ يحيى الفلسفي ،والشيخ الاصفي ،ثم حضر على السيد ابو القاسم الخوئي والشيخ موسى الســـوداني .له مؤلفات خطية هي :صحـــيح الاعتقـــاد ،والميزان القـــويم ،والقسطاس المستقيم للاخذ والعمل باحاديث السنة المطهرة ،وعلم دراية الحديث.

ترجمناه بناء على ما كتبه عن نفسه . وفي سنة ١٤٢١هـــ لاحظت عليه الاضطراب واضحا اذ عمد الى تغيير محل اتصاله وطلب منا امضاء ورقـــة بـــذلك فلم نفعل لعدم علمنا بمدرك ماكتبه .و لم اشاهده بعد هذا الاضطراب لحد اليوم.

٤٣٥. بايزيد بن اسماعيل : دونا ذرية بايزيد بن اسماعيل ،ومن بحث السيد الدكتور شادمان البرزنجي تبين ان اربعة من ابناء بايزيد المذكور لم يدونوا لذا الحقناهم . وقد حدثني بعض من له اطلاع بتاريخ البرزنجية ان أصل اسم بايزيد هو بابا زيد ،وبابا تستعمل للتعظيم ،ثم صحف الاسم وفق اللغة الدارجة الكردية الى بايزيد.

٤٣٦. محمد بن جعفر بن ابراهيم : يعرف بالاعرج ،وتعرف ذريته بال الاعرج وهم غير ال الاعرج الاسرة الحسينية الزيدية.

٤٣٧. محمد علاء الدين بن علي بن الحسن : شمس الدين الطوسي النسابة من علماء الانساب في القـــرن الســـادس الهجري ، ذكره في (تذ/٤ ١٠) ،وترجمه في منية الراغبـــين ص٣١١.

٤٣٨. ابو سبحة موسى بن ابراهيم الاصغر: نصت عليه جميع مصادر الاثبات ،بل توسعت في ذكر ذريته ،ولشهرته المستفيضة انصرف بعض الاجلاء الى ذكره فقط من بـين اخوته ، فقد اسهب في ذكر اولاده الشيخ صاحب الذريعة قدس سره في كتابـه شـجرة السبطين وشرعة الشطين .

وصفه ارباب السير بانه : السيد الجليل الورع الخاشع الزاهد ، ابو يحيى ،ويعرف بابي سبحة لكثرة تسبيحه وتمجيده للخالق جل شأنه .

قلنا في (المشاهد١ /٢٤٦) : (حقق عدد من الاعلام في لقب موسى هذا ، هل هو ابو سبحة ؟ او ابو شجة؟

ومختارنا هو ابو سبحة لكثرة تسبيحه او لتعود مشاهدته والمسبحـة بـيده يذكر ويمجد الباري تعالى ، اما ورودها بـ(ابو شجة) فاحسبه من اشتباهات النسخ اذ وضعت نقطة الباء تحت الحاء فصارت جيما، واتفق وجود نقطة او شارحة على حرف السين فقرأت شجة ، وهذا كثير الوقوع اثناء الكتابة واحتمال وقوعه اكثر عند النسخ من قبل غير الكاتب الاصلي).

قدم موسى ابو سبحة مع ابيه الى بغداد، وكان يروي الحديث عن ابـائه واجداده ،له كتاب في سلسلة الذهب.

قال النقيب السيد تاج الدين بن محمد بن حمزة بن زهرة الحسيني في الكتاب المنسوب له المسمى بغاية الاختصار ص/ ٨٧: (جد ال المرتضى موسى بن ابراهيم كان صالحا متعبدا ورعا فاضلا، يروي الحديث عنه المؤالف والمخالف ،كان يقول اخبرني ابي ابـراهيم قـال حدثني ابي زين العابدين قال حدثني ابي الامام شهيد كربلاء قال حدثني ابي امير المؤمنين علي بن ابي طالب عليه السلام قال حدثني رسول الله صلى الله عليه وآله قال حدثني جبرائيل عن الله تعالى انه قال: (لا اله الا الله حصني فمن قالها دخل حصني ومن دخل حصني امن من عذابي).

توفي في سنة (٢٢٠)هـ ، واكد البعض على ان وفاته سنة (٢١٠)هـ ، ودفن بمقابر قريش -الكاظمية حاليا- بالقرب من قبر جده الامام موسى الكاظم(ع) ،وقبره اليوم غير ظاهر .

قال في (مشد /ص٢٥٣): فحــصت عن قــبره فدللت عليه ، واذا موضعه في دهليز حجيرة ملك منازل الجوهري الهندي(*). وقال في (طق) : (فحصت عن قــبره، فدللت عليه واذا موضعه في دهليز حجيرة صغيرة ملك منازل الجوهري الهندي).

اعقب موسى ابي سبحة العدد الكثير من الابناء ،وقد احصينا من ابنائه ماوقــفنا عليه ودوناهم جميعا، وثم دونا المعقب منهم وعددهم اكثر مما نص عليه علماء الانساب قديما.

اذن هو من احفاد السيد المترجم موسى ابي سبحـــة ،ويظهر جليا عندنا ان هذه الدار هي نفس دار موسى ابي سبحة قد وصلت الى الســيد مهدي الجوهري عن طريق الارث، ليس هذا فقط بل نفس البقعة التي انشأت عليها هذه الدار تداولت جيلاً بــعد جيل مع تغيّر العمارة قطعا ليستعملها ذرية السيد موسى ابي سبحة حتى جاء دور السيد ابو الحسن الصدر فكانت في حوزته ، تحدث السيد محمد سعيد ال ثابت من رجال كربلاء رحمه الله فقال انه قصد هذه الدار قبل هدمها في مشهد الكاظمين ،وقد حدد موقعها بانها تقع مقابل باب المراد وكانت بحوزة السيد ابو الحسن الصدر ، وعندما توســعت مدينة الكاظمين فتحــت فيها شوارع عديدة فكانت هذه الدار ضمن ارضية الشارع مقابل بــاب المراد مجاور للساحـــة العامة الواقعة امام باب المراد.

(*) سؤال يدور في ذهن اي باحث هو : من هو الجوهري الهندي؟

والجواب: هو الجوهري مهدي بن ابي عبدالله اسحاق بن موسى بن اسحاق بــن ابي الحسن ابراهيم بن موسى ابي سبحة المذكور.

كذا جاء في (كشمص /٣٧).

وقال الدكتور المرحوم مصطفى جواد في بحثه عن العتبات المقدسة قســم الكاظمين ج٢ ص٢٠ : (حجرة صغيرة ملك مبارك الجوهري الهندي) وقــد نســب الرواية الى غاية الاختصار فقال: (ومبارك الهندي هو امير الدين الجوهري نقيب مشهد الامام موسى بــن

جعفر . جاء في تاريخ الحوادث في حوادث ٦٧٤هـ، وفيها عزل امين الدين مبارك الهندي الجوهري من نقابة مشهد موسى بن جعفر(ع) وعين في النقابة نجم الدين علي بن موسى).

(قلت) لايمنع كون مهدي الجوهري يلقب بالمبارك امين الدين ،وانه كان نقيبا للمشهد الكاظمي ،بل كونه كذلك يؤكد كونه من احفاد الامام عليه السلام.

مع العلم بان لفظ (مبارك) بل كل مسألة الحجرة لم يرد في كتاب غاية الاختصار كما افاده الدكتور رحمه الله ،انظر في غاية الاختصار ص٧١ وتدبر.

قال في (عمد/٢٠٢) : (ونص الشيخ تاج الدين علي ، ان ابراهيم لم يعقب الا من موسى وجعفر . اما موسى ابو سبحة ابن المرتضى فله اعقاب وانتشار والبيت والعدد في ولده ، اعقب من ثمانية رجال اربعة منهم مقلون واربعة مكثرون . اما المقلون فعبيدالله وعيسى وعلي وجعفر ، واما المكثرون محمد الاعرج واحمد الاكبر وابراهيم العسكري والحسين القطعي).

وقال في (درم ٢ ٢٠٣) مثلما قاله في (عمد) ،وقال غيره غير ذلك ، واوردهم الشيخ صاحب الذريعة بكثرة واسعة .الا اننا دونا في هذا المشجر ما حققناه عنهم.

٤٣٩ . محمد بن داود بن موسى ابي سبحة : ابو جعفر ،ورد ذكره في (عمد +تز) . قال في (عمد /٢٠٣) : منقرض.

دفن في الري . قال في (سر) : (هو نزيل الري مضى ولاعقب له) واما المشهد ا

لمعروف بامام زاده داود ، هو قبر داود بن موسى بن ابراهيم المرتضى الذي يبعد عن طهران فرسخين.

وايضا دفن بالري حفيده ابو القاسم الحسين بن علي بن محمد المذكور ، انتقل الى بعض قرى الري وبقي هناك ،عاش مائة سنة . قاله ابو طالب اسماعيل المرزوي في انساب الطالبية . كذا

جاء في (مشد/٩٨) .

(قلت) قال بعض ارباب التاريخ ان داود منقرض، قولهم صحيح ولكنه اعقب ثم انقرض حفيده .

٤٤٠ . عبيدالله بن موسى ابي سبحة: قال في(عمد/٢٠٣) : (اما عبيدالله بن ابي سبحة فاعقب من الحسين والحسن،قال ابن طباطبا :لهما اولاد بالبصرة والابلة).

٤٤١ . عيسى بن موسى ابي سبحة: قال في (عمد/٢٠٣) : (اما عيسى بن ابي سبحة فاعقب من ابي جعفر محمد بن عيسى وله الحسن وعلي لهما اولاد بفارس.

٤٤٢ . جعفر بن موسى ابي سبحة: قال في (عمد/٢٠٣) (ولده بالري .. ،وبالترمذ..).

(قلت) قبره في جبال طهران له كرامات . قال في (منق/١٥٩) : بالري اولاد جعفر بن موسى بن ابراهيم ، عن ابن ابي جعفر الحسيني النسابة . قال في (مسث) : اكثر عقب جعفر في الري وواسط.

٤٤٣ . مرتضى بن نقد علي بن مير علي الاردبيلي : كان في اردبيل بايران فنسب لها . ولد سنة ١٢٤٧هـ وتوفى بها سنة ١٣١٧هـ.انتشرت اسرته في اردبيل ، وخلخال ، وقزوين ، ورشت ، وطهران ، والنجف الاشرف . وهي اسرة عريقة في المجد علما وادبا برز عدد فيها من الفقهاء والادباء والشعراء ، وبعضهم تقلد الزعامة الدينية . توفي سنة ١٣١٧ هـ في اردبيل ودفن في مقبرة الاسرة الواقعة في التل التأريخي وهو من الابنية القديمة في اردبيل . وعرفت اسرته اليوم بآل مفتي الشيعة .

٤٤٤ . علي بن جعفر بن محمد : كذا جاء في مجلة (استان قدس) عدد ٢٦ تاريخها (ذي القعدة لسنة ١٣٨٧هـ) ،جاء فيها : (نقيب ترمذ هو السيد الاجل الاظهر المنتجب مجد الدين اشرف الاشراف ذو المناقب والمراتب على الاطلاق سيد الشرق والغرب ابو القاسم علي بن فخر الدين جعفر بن علي بن جعفر بن محمد بن موسى بن جعفر بن موسى بن ابراهيم بن موسى الكاظم(ع).

٤٤٥ . فخرالدين بن محمد بن حمزة الاردبيلي : ولد في اردبيل سنة ١٣٤٧هـ ونسب لها .كان في النجف الاشرف.

٤٤٦. اسحاق بن موسى ابي سبحة : ذكره في (تذ) ،ونص عليه في (تز) واورد له ذيولاً . وعندنا هو معقب لم ينقطع .

قال في (طق/١٦٣) : (اما اسحاق بن موسى الثاني ،فقد قال ابن المهنا النسابة : رأيت في مبسوط العمري ،ان اسحاق بن ابي سبحة درج)

(قلت) : ان كان يقصد به اسحاق هذا فقول فيه تسامح بـل تجاوز ، وان كان يقـصد باسحاق غير هذا بل هو اسحاق من أحفاد أبي سبحة فلامانع من قوله . ولعله هو قصد هذا المعنى.

٤٤٧. علي بن اسحاق بن موسى: قال ابن المهنا في ((تك)) : رأيت هذا الذيل بخط بعض النسابين العجم وسننظر ونحقق بعد. (قلت) وقد وجدت علي هذا في ((مسش)) . وقال العمري في مبسوطه اسحق ((والد علي)) يعرف بدرنة.

٤٤٨. الحسين بن اسحاق : قال في ((منق ص٩٨)) ببخارى من اولاد الحسن بن اسحاق بن موسى . كذا في (منق).

٤٤٩. داود بن اسحاق: قال في ((نف)) عقبهما في كشمير.

٤٥٠. مهدي بن اسحاق بن موسى الجوهري: تقدم التعريف به بتعليقـه الهامش رقـم (٤٣٨) المتقدم –انظر له–

اما عقب مهدي الجوهري فالتحقيق فيه كالاتي : لم يذكر الشيخ العمري ولا شيخ الشرف العبيدلي وابن ميمون الواسطي وابن طباطبا الاصفهاني ونظراؤهم لمهدي الجوهري سوى هادي الجوهري ببخارا . وقد درج ،حتى ان ابن قتم العباسي كتب على اسحاق بن موسى بن اسحاق انقرض . وبأبرقوه جماعة كثيرة هم جل ساداتها ينتسبون الى اسماعيل بـن مهدي بـن الجوهري المذكور.

وقد ذكره السيد رضي الدين الحسن بن قتادة الحسني المدني في مشجرته فقال اسماعيل بن مهدي الجوهري وذيله .

وقال الشيخ تاج الدين لمهدي الجوهري عقب بابرقوه وغيرها . وبذلك يندفع رأي ابـن اقـتم العباسي . والله اعلم.

٤٥١ . عبدالغني بن دوست بن علي : قال في (تز) (انه اعقـــب طاهر ولطاهر محمدولمحمد جعفر وعمادي) . وفي نفس الوقت رفع طاهر هذا رأسا الى الجد الاعلى فجعله ابن مطهر رأســا ،وهذا يظهر من مكررات المؤلف من جراء تعدد المسودات عنده ، لذا حذفنا أحدهما.

٤٥٢ . علي بن موسى ابي سبحة: ذكره في ((تذ +تز)) . وقال في ((عمد ص٢٠٣)) واما علي بن ابي سبحة فولده بالدينور وشيراز . وكذا قاله في ((درم)) ، وايضا في ((منق ص١٩٠)).

قال في ((طه ص٢٢)) توفى علي بن موسى في شيراز ومرقـــده فيها ومزاره واضح في نواحيها . له ذرية صالحة انتشرت هنا وهناك منهم المعقبـــون في دينور وشـــيراز من ايران يعرفون ببني الرسي نسبة الى شهرة اخوالهم السادة بني الرسي. واخرون يعرفون بالموسويين وتفرعت منهم الأسر والبطون. وكل من هذه الفروع اختار له لقبـــا يميزه عن غيره . ومنها الاسرة المعروفة في محافظة ميسان من العراق التي عرفت بأسرة السادة الموالي [1] (قلت) وهم غير الاسرة الكبيرة المعروفة بـــالموالي ، التي ذكرناها في المجلد الاول من هذا المشـــجر ضمن

---

(١) وهذه الاسرة الموالي التي يرتقي نسبها بواسطة علي بن موسى ابو سبحة الى ابراهيم المرتضى الاصغر بن الامام موسى الكاظم ، لم اقف على عمود نسب كامل لهم بـــل تطرق لهم في ((طه ص٢٢)) بـــصورة موجزة ،نوردها كما وجدناها:عرفت هذه الاسرة بال مولى نسبة الى جدهم مولى بن احمد المنتهي نسبه الى علي بن موسى الثاني ابي سبحة وتسكن هذه الاسرة في ميسان والبصرة وبـــغداد والكوت والحي، ومركز اقامتهم مع عشائر بني لام ، وتتفرع هذه الاسرة الى فروع ثلاثة يرأسها جميعا السيد محسن بـــن السيد مطر ، وهي :

اولا :ال عباس وكبيرهم السيد فرج بن السيد كريدي.

ثانيا: ال احمد وكبيرهم السيد عبدالحسين بن السيد كريدي.

ثالثا:ال جديع وكبيرهم السيد محسن بن السيد مطر ،يقيم في ناحية كميت من محافظة ميسان .

وكثيرا ماتختلط هذه الاسرة بالموالي المشعشعية لدى العارفين فكيف بـــعامة الناس. ومما يشـــجع ذلك كونهما من الأسر الموسوية الساكنة في وحدة جغرافية واحدة.

السادة ال المشعشع.

٤٥٣ . الحسين بن علي بن موسى : قال ابن طباطبا :له اولاد بالدينور وكذا قـــاله في (درم).

٤٥٤ . الحسن بن علي بن موسى : ابـــو محمد ،نص عليه في (مجد+عمد) على انه من المعقبين.

٤٥٥ . محمد بن الحسن بن علي : ابو علي ،وفي رواية اخرى ابو محمد ، دفين شـــيراز ،كذا قاله السيد ابراهيم الزنجاني في جامعه -بالفارسية- وقد نصت مصادر الاثبـــات على سلسلة نسبه وخالفهم في (طق) فقال هو : محمد بـــن موســـى ابي سبحـــة. ولكن الاصح مادوناه ، والظاهر وجود وسائط ساقطة في (طق) ربما من النسخ.

٤٥٦ . داود بن موسى بن الحسن: معقب كما في (تذ) . ذريته يعرفون بيت الرسي.

٤٥٧ . هبة الله بن الحسين بن داود الرسي : معقب وكانت ذريته بطرابلس.

٤٥٨ . محمد بن الحسين بن علي: قال في (منق/١٩٠) بشيراز ابو عبدالله محمد بـــن الحسين.

٤٥٩ . محمد بن الحسن بن علي: قال في (منق/٢٢): باصفهان ابو جعفر محمد بـــن الحسن بن علي بن طاهر بن الحسين -عقبه ابو عبدالله الحســـين ،امه علوية، ابـــو الصادق الحسن امه همدانية ،وابو الفتوح شرف شاه امه حسينية ، وفاطمة امها غورية.

٤٦٠ . طاهر بن قاسم بن بابا: قـــال في (مســـث) : منه ال طاهر في قـــرية الطف بكربلاء.

(قلت) وقد سبق ان امضينا ورقة لال طاهر هؤلاء ورفعناهم الى محمد بن الحســـين القطعي ابن موسى ابي سبحة ، معتمدين على وثيقة وردت في (مسث) . بعدها تحققـــنا ان

محمدا هذا هو ابن حسين بن علي بن موسى ابي سبحة . لان مصادر الاثبات لم تذكر ابـــنا للحسين القطعي باسم محمد . لذا يتعين تصحيح هذه المعلومة.

٤٦١ . حمود بن مقصود بن شفيع: شـــاهدت استشـــهادا كان قـــد كتب ســـنة (١٢٧٦)هـــ امضاه عدد من رجال كربلاء منهم كليدار العباس السيد ســـعيد ال ثابـــت المتوفى سنة (١٢٧٦)هـــ ،وفيه رفع نسب حمود بن مقصود الى محمد بن الحسين القطعي . وهنا يوجد اشتباه في هذا الرفع فالحسين هذا ليس بالقطعي بل هو الحسين بن علي بن موسى ابي سبحة ، فهو ابن عم للاول.

ومن جراء هذا التلابس حصل الاشتباه في عمود نســـب ال طاهر في قـــرية الطف بكربلاء. راجع الهامش الاسبق لهذا.

٤٦٢ . احمد الكاتب بن محمد : ابو العباس الكاتب في ديوان الخراج له جدة مجوسية ، كان من ندماء بهاء الدولة ، وضربه بالعود امر مشهود ، كذا قاله في ((درم ج٢ ص٢٠٤)) وترجمه في ((عمد ص٢٠٢)).

وفي (تز) سماه (احمد المجاب).

٤٦٣ . حسين بن علي : ترتقي نسباً له اربع اسر موسوية ، وكل واحـــدة اختصت بلقب يميزها عن غيرها ،تجتمع متعايشة بوحدة جغرافية واحدة هي منطقـــة الحصين ومنها نزح احـــفادهم اليوم ،وهم ال العبرة ((عبرة ابـــو صخير من اعمال محافظة النجف)) ،وال الحامدي في الحيرة ،وال حدود في الشامية من اعمال محافظة القادسية ،وال العذار.

٤٦٤ . حمادي بن موسى : ولد بقرية الحصين وبها نشأ ،ثم هاجر الى النجف الاشرف ، وفي سنة ١٨٦٩م ايام مدحت باشا هاجر بابـــنائه من النجف الى الحيرة هربـــا من ضغط العثمانيين بتجنيد ابناء المدينة الاجباري لمصالحهم . وهكذا كان دأب بعض الأسر في المدن الكبيرة.

٤٦٥ . عباس بن حمادي : سكن منطقة العبرة قريبا من الحيرة على بعد اربعة فراسخ من النجف، فعرفت ذريته بال العبرة.

٤٦٦. حدود بن محمد بن حسين : باسمه عرفت ذريته البو حدود وهم في الشامية من اعمال محافظة القادسية .

٤٦٧. محمد بن عيسى : تعرف ذريته بال العذاري ،وقــد نزح من عذار الحلة، وهم حاليا بالكوفة منهم ولده السيد حاسم وابناؤه .ومن ابناء السيد حاسم ولده مالك طبــيب المفاصل والعظام في النجف.

٤٦٨. ربيع بن عسكر بــن محمد المهدي الشــيرازي الكحــال : قــال في ((كر ص٥٣٣)) ولد في شيراز سنة ١١٩١هــ ، ونشا بها وتعلم الاوليات وبعض العلوم الشرعية وغيرها عند جمع من الفضلاء هناك ، وبــرع في الطب ومهر في معالجة العيون حــتى عرف بالكحال ، وهاجر الى كربلاء سنة ١٢٥٩هــ فامتهن الكحــالة مدة ثم طلبــه اهل الحلة فانتقل اليها ١٢٦٣هــ وبقي فيها الى ان توفي سنة ١٢٧٥هــ، ذكره العلامة الشــيخ علي كاشف الغطاء في الحصون المنيعة وترجم في مجلة المرشد مجلد ٢ ص٢٦٢ .

(قــلت) وترجمه في ((شـــد ج٤ ص١١٤)) و ((طه ص٢٥)) . دفن في النجف الاشرف وهو جد السادة ال ربيع في الحلة والنجف والكوفة والهندية.

٤٦٩. محمد حسين بن ربــيع : من اهل الفضل والفضيلة ، ولد في شــيراز ســنة ١٢٥١هــ ونشا في كنف والده ، اخذ العلوم الشرعية على اساطين عصره ، واتقــن مهنة طب العيون ،وقد ارتحل للحلة وسامراء ثم استقر بالنجف ودفن بها . ترجمناه باختصار كما في ((نق ص٥٧٧)) وقــال :ترجمه الشــيخ علي كاشــف الغطاء في الحصون المنيعة ج٢ ص٤٢٨ في طبقة الاطباء. وله ترجمة في مجلة المرشد البغدادية ج٢ ص٢٦٢.

٤٧٠ . عبدالوهاب بن محمد حسين : قال في ((نس ص١١٧)) الف المترجم كتابا اسماه ((الروض البديع)) في احوال السيد ربيع . ترجم لاسرة السيد ربـــيع وجمع فيه مدح الشعراء لاسرته . كما ذكره في ((نق ص٥٧٨)).

٤٧١ . عبدالله بن محمد بن الحسن : عندنا وثيقتان تنص ان اصحابها يرتقون نسبـــا الى عبدالله بـــن محمد هذا . احــــدهما لال ربـــيع في النجف والاخرى لال احمد في الفرات الاوسط .

وقد وضعنا كتاباً مستقلاً عن السادة البو محمود في الفرات الاوســط طبــع ســنة ١٩٩٤م وهم من ذرية عبدالله بن محمد.

٤٧٢ . ياس بن فخر الدين بن ابراهيم : في مكتبتنا وثيقــة في غاية الاهمية كتبــت لاصحابها ، تحت رقم(٧٠٥) ترفع اصحابها من ياس الى عبدالله بن محمد الصبيح.

٤٧٣ . محمود الاول بن ياس : قال في ((عم ص١٥)) : هو جد البـــو محمود وبــه عرفوا ونسبوا واشتهروا ، وهو اول من نزل قرية الحصين من هذه الاسرة .

٤٧٤ . عبيد الدهان بن حسين : معقب وفي عقبه الكثرة والعدد مما لايسعه وريقات ، لذا افردنا له بحثا مستقلا طبع هذا العام ١٤١٥ هــ تحت اسم ((عشــيرة البــو محمود)) والكتاب يقع في (١٩٠) صفحة ، وذرية عبيد الدهان يعرفون بالعراق بالبــو محمود . من احب الاطلاع على ذريته فليراجع الكتاب المذكور . اما في هذا الجزء فقــد اوردنا اصولهم فقط وذكرنا واحدا لكل تفرع منهم ففي الكتاب المذكور غنى عن ذكر تفاصيلهم هنا.

كما ذكرنا بهذه الطبعة بعض الفروع التي لم تحضرنا المعلومات عنها في وقتها .

٤٧٥ . عبدالحسن بن صاحب بن اسحاق : معتمد ال اسحـــاق ووجه ال داود ، شغل محل والده ، وله منزلة اجتماعية . واخوه السيد عبدالامير ساهم في الجهود المبذولة في تدوين اسرته البو داود في كتابنا عشيرة البو محمود المطبوع سنة ١٩٩٥م ، وبــعدها لم اره ،وجميعا مساكنهم العباسية من اعمال النجف.

٤٧٦. **حسن النفاخ بن علي بن عبيد** : جَدُّ تفرع من البو محمود يعرف بال النفاخ وهم عدد قليل ولا توجد بينهم وبين عشيرة ال النفاخ بالفرات الاوسط اي علاقة من جهة النسب فلكل منهم عموده الخاص.

٤٧٧. **ابعير بن كاظم بن عبد**: من وجوه ال اكروش ، شاهدته سنة ١٤١٥هـ.

٤٧٨. **جبار بن لفتة بن اسود** : ولد سنة ١٩٣٧م في الغزالي من توابع غماس ، وهو وجه ال اهديب ، زارني بعد صدور كتاب البو محمود مهنئا بصدوره . جزاه الله خيرا .

٤٧٩. **مالك بن ياسر بن محمد** : ولد بالمشخاب سنة ١٩٤٨م ثم هاجر الى كربلاء حيث مقر سكناه حاليا . شاهدته سنة ١٤١٥هـ وزودني بالمعلومات عن اسرته ال ذهب ثم زارني بعد صدور كتاب البو محمود مهنئا بذلك . كان والده وجه ال ذهب له مكانة اجتماعية وقد شغل مقامه ولده المذكور.

٤٨٠. **جاسم بن سلمان بن موسى** : وجه ال شبيب وال ورد يسكن الكوفة ، اجتمعت به عدة مرات له وقع في النفوس وجاه في المجتمع .

٤٨١. **حميد بن لطيف بن حسين** : شخصية اجتماعية ومن وجوه البو محمود شاهدته سنة ١٤١٥هـ فوقفت عليه حسن الخلق مع ذكاء وفطنة ، وتعرف ذريته وذرية اخوته بال الهاشمي في بغداد ، اما اخوه السيد صالح فله سمعة مشرفة في مجتمعه شاهدته وهو يجمع عقل الشيوخ في جسد الشباب.

٤٨٢. **شاكر بن ليلو بن راضي**: من وجوه البو محمود في محافظة القادسية .

٤٨٣. **كاظم بن جاسم بن جابر** : له منزلة اجتماعية شاهدته سنة ١٤١٥هـ وبذل جهودا من اجل تدوين ارحامه . هاجر من المهناوية وسكن الكاظمية ولازالت ذريته فيها .

٤٨٤. **صبر بن عواد بن رحال** : وجه ال عزوز بعد ابيه ومن وجوه ال شوجة له مكانة اجتماعية عند العشائر وله جاه وسمعة . يسكن ضواحي بغداد. وقد سألت بعض ارحامه لاجل ان اراه فلم يتم لي ذلك.

٤٨٥ . **سلمان بن محي بن بلط**: ورد سهوا في كتابنا عشيرة البو محمود باسم سلمان بن حطحوط بن محي. والصحيح مادوناه هنا ، ولد سنة ١٨٨٠م بالحي من اعمال واسط ، وهو وجه ال محي من ال شوحة .

٤٨٦ . **نعمة بن عريان** : قلنا في كتابنا ((عشـــيرة البـــو محمود)) ص٥١ : كان من شخصيات مناطق الفرات الاوسط ابان الاحتلال الانكليزي للعراق ، حاد الذكاء وقـــوي الذاكرة ، يحفظ انساب عشيرته . ولد حوالي سنة ١٣١٠هــ بـــالرميثة وتوفي بـــالحمزة الشرقي سنة ١٣٩٦هــ، كان عميد البو عريان ووجها للسادة البو محمود ، وقد خلفه ولده السيد كريم العريان اذ قام بعد ابيه في ديوانه لفض النزاعات العشـــائرية وقـــد ترجمناه في ص٥٣ من كتابنا ((عشيرة البـــو محمود)) علما بـــان هذا الكتاب هو بحث عن تاريخ هذه العشيرة وماضيها في العراق ، من اراد الاطلاع فليراجعه .

٤٨٧ . **محمد بندي بن علي بن حسين** : جد ال بندي ، عرف كذلك نسبة الى اسم نهر يقع في منطقة (علاج) من توابع الدبلة في محافظة بابل .

٤٨٨ . **عبدالله بن عباس بن جابـــر** : ولد ســـنة ١٩٢٤م ، حـــضر عندنا ســـنة (١٤٢١)هــ ممثلا عن ال ذهب الذين سكنوا ضواحي الناصرية ، وبـــعضهم في البـــصرة وواسط وغيرها .

٤٨٩ . **خليل بن ابراهيم بن حسين** : حضر في مكتبتنا سنة (١٤٢١)هــ بســـأل تثبيت ال السيد احمد من البو محمود ، فاجبناه لصحة دعواه طبقـــا للضوابـــط الشـــرعية والعلمية. كان جده السيد احمد الذي عرفوا باسمه يسكن مع ابناء عمه في مناطق عشـــيرة الظوالم ولهم اراضي زراعية في منطقة (ابو الشويط) و(ابو شريش) الكائنة في العوجة ، على عهد حفيده السيد ثمن بن عبد بن سلمان بن سعيد بن احمد المذكور. الذي عرفت ذريته بال ثمن في ربوعهم .

واليوم مساكن ال السيد احمد في غماس بقرية الغزالي وغيرها .

٤٩٠ . عدنان بن جواد بن كاظم : حضر عندنا سنة (١٤٢١)هـ ومعه اخ له ،وكانا في غاية الاهتمام بتوثيق اسرتهما (ال بندي)، فوجدتهما صادقين في مساعيهما .

يسكن ال بندي في منطقة (البندية) -نسبة لهم -في قرية الدبلة من توابع القاسم بمحافظة بابل .

٤٩١ . ابراهيم بن عزيز بن خليل : قطب الدين ، عرف بالقطب لانه كان معاصرا للقطب الراوندي وملازما له .

٤٩٢ . فخرالدين بن ابراهيم بن عزيز : جاء في الوثيقة المرقمة (٧٠٥) في مكتبتنا : (فخر الدين الملقب بالاعجمي لانه جاء من شيراز بلاد العجم وسكن كربلاء).

(قلت) : راجع المجلد الاول من هذا المشجر للوقوف على عدد العلماء العرب من السادات وغيرهم الذين هاجروا الى ارض غير عربية لنشر تعاليم الدين الحنيف ، وقد اخذوا اسماء تلك الاراضي التي نزلوا بها ، فعرفوا واشتهروا بالقاب غير عربية.

وقد الف المرحوم الدكتور ناجي معروف كتاباً بهذا الصدد، ستقف على تفاصيل ذلك بالمقدمة المشار لها .

وقد عرفت ذرية السيد فخرالدين الاعجمي بالعجام نسبة له . وصار لهم لقبٌ حتى اليوم.

ويظهر ان احفاده توزعوا في مناطق عديدة مهاجرين من كربلاء . فكان معظم تمركزهم في مناطق ريف السماوة والديوانية.

٤٩٣ . رعد بن جاسم بن حسين : عرفت ذريته باسمه (ال رعد) ، مساكنهم ضواحي الرميثة في منطقة سيد رعد . حضر عندنا منهم : هاني بن رحوم بن هاشم بن رعد المذكور . والسيد رسول بن نور بن نعمة بن حسن بن رعد صاحب الترجمة.

٤٩٤. حافظ بن محسن بن شاطي : عرفت ذريته باسمه (ال حـــافظ) مســـاكنهم السماوة وبعض ضواحيها . حضر عندنا منهم : نعمة بن عاجل بن عبـــاس بـــن حـــافظ المذكور.

٤٩٥. احمد بن علي بن جاسم : تعرف ذريته بال السيد احمد ، مساكنهم الديوانية والشافعية والسنية ، وريف الرميثة . حضر عندنا منهم محسن بن جياد بن جحيل بن حبيب بن حسين بن علي بن خليل بن صالح بن مهدي بن احمد بن علي بن احمد المذكور.

كما حضر منهم ايضا كريم بن طاهر بن جلال بن علي بن سلمان بن موســـى بـــن مهدي بن احمد بن علي بن احمد المذكور.

٤٩٦. جياد بن جحيل بن حبيب : هو صاحب الوثيقة المشار لها المرقمة (٧٠٥) ، وقد كتبت باسمه ، وهذه الوثيقة هي الوحيدة التي وقفت عليها في تعيين جد السادة العجام واسمه ، ومحل اتصاله مرفوع بسلسلة تامة الى الامام الكاظم(ع) .

ومنها ومن غيرها علمنا ان أبا علي محمد الصبيح له ابن باسم(عبدالله). وقـــد جاء في صدرها سقوط كلمة هي لفظ(ابي)، اذ ورد عبدالله بن علي الصبيح ، والاصح عبدالله بـــن ابي علي الصبيح ، اذ ان الصبيح معروف باسم(ابو علي محمد).

وهذه حالة تكررت كثيرا في الاستشهادات الشرعية ، فربما يسقط اسم او اكثر ، لان المهم فيها هو اثبات السيادة الشرعية ومعظمها ليس لها عمود نسب كامل . وقد اتفق لحامل هذا الاستشهاد ان ورد به ذكر سلسلة كاملة له . وهذا من حسن طالع اصحابها .

وبواسطة هذه الوثيقة تمكنا تكملة خطوط فروع السادة العجام. ولا أعهد على حد اطلاعي على وثيقة عند اي تفرع سوى هذه .

٤٩٧. ياسين بن ادريس بن لطيف : جد ال ياسين ، مساكنهم منطقة السيد رعد في ضواحي الرميثة مع البو حسان .

٤٩٨. حمود بن احمد بن جاسم : جد ال حمود ، مســـاكنهم في الرميثة وبـــعضهم

سكن المشخاب.

٤٩٩. محمد بن احمد بن جاسم : دوناه وذريته بناء على اعتراف ابـــناء عمهم ذرية السيد حمود بن احمد بن جاسم . وغيرهم من ال السيد احمد.

٥٠٠. ابو حسنة ابن محمد بن احمد : جد السادة البو حسنة من ال الســـيد احمد ، مساكنهم محافظة كربلاء . وهذه الاسرة راجعت مكتبتنا قبل ســـنة (١٩٩٤)م ولها ملف برقم (٣١٧).

٥٠١. حمزة بن عيسى بن محمد :جد ال حمزة ، مساكنهم ضواحي الرميثة مع البـــو حسان ، وبعضهم سكن سوق شعلان من توابع المشخاب .

حضر عندنا منهم : عبدالامير بن ظاهر بن رحوم بن حســـين بـــن عزيز بـــن حمزة المذكور.

٥٠٢. لطف بن عيسى بن محمد : جد ال لطف مســـاكنهم الديوانية والشـــنافية والحمزة الشرقي ، حضر عندنا منهم : عاجل بن سلطان بن حسين بن لطف المذكور ، وهو اكبر عمرا شاهدته عند العجام ، يحظى بتقديرهم .

كما حضر عندنا ايضا : سعد بن علي بن حسين بن لطف المذكور.

٥٠٣. علي بن عيسى بن محمد : تعرف ذريته بال علي -بكسر العين- مســـاكنهم الرميثة وضواحيها .

٥٠٤. الحسين القطعي ابن موسى ابي سبحة: قال في (عمد /٢١٥) : (فله نســـل كثير).

قال الطوغاني النسابة الكربلائي في شجرة له : ابو عبدالله يحفظ القران رشح للخلافة ببغداد سنة (٣٣٤)هـــ.

لقبه العبيدلي في تهذيب الانساب بالامير.

شاهدت مشجرات تلقبه بابي الفضل . و لم احد سببا لتعريفه بالقطعي من قبل العلماء

القدماء.

٥٠٥. طاهر بن الحسين بن موسى: ابو الطيب كذا نصت عليه جميع مصادر الاثبات.

قال في (تز): كان نقيبا في بغداد.

٥٠٦. محمد الاثرم بن طاهر بن الحسين: في بعض المصادر ورد بلفظ (محمد الاشرم بالشين) فانتبه.

٥٠٧. عبدالله بن محمد بن طاهر : قال في (تذ/١٠٣): شيخ الطالبيين نسب اليه بنو عبدالله .

قال في (مجد) : (كان ابو طاهر عبدالله مقدما ببغداد) (قلت) كان ازرق العين يقال لولده بنو ازرق العين. له بقية ببغداد يقال لهم بيت ابي الطيب.

قال المرحوم مصطفى جواد في موسوعة العتبات ٣/٧٤ : نقيب النقباء.

٥٠٨. علي بن عبدالله بن محمد : المعروف بابن الديلمية قال في (مست) :امه من سلاطين البويهيين ،يلقب بعلاء الدين . ذكره في (تذ +عمد +درم) وغيرها.

٥٠٩. الحسن بن علي بن عبدالله : يعرف بالحسن بركة ، او (ابو البركات) . قال في (تذ) يدعى الحسن بركة الكرخ.

(قلت) يظهر انه كان يسكن بغداد وربما كان متسلما للنقابة.

٥١٠. علي بن محمد بن الحسين : علاء الدين علي . قال في (عمد/٢١٦) : كان بدمشق وله اولاد واخوة.

٥١٠. الحسين بن علي بن عبدالله : يعرف بالاشقر ، ذكره في (تذ+عمد) . وعرفت ذريته بال الاشقر قديما ثم صحفت الكلمة فصارت (اشيقر).

وهذه الاسرة كانت تسكن مقابر قريش-الكاظمية حاليا- ثم نزحت الى كربلاء ، ولازالت فيها . ولعدد من افراد هذه الاسرة موقوفات وتواقيع على صكوك تشير الى قدم

سكناها كربلاء واليك عرضا لما تحكيه نصوص الوثائق العائدة لهم والمحفوظة في مكتبتنا برقم (١٦٠٣):

الوقفية المؤرخة سنة (١٢٥١)هـ ، الواقف علي الحردان ،والموقوف عليها السيد محمد السيد حمزة الاشيقر.

وثيقة كتبت سنة (١١٨٧) هي للسادة ال الحكيم الشهرستاني ،عليها توقيع السيد احمد بن محمد حسين بن محمد علي الاشيقر.

استشهاد عائد للسادة ال ثابت في كربلاء عليه توقيع السيد محمد علي الاشيقر المؤرخ سنة (١٢٠٤)هـ .

وكذلك باسم احمد الاشيقر سنة (١٢٨٨)هـ ، وباسم علي الاشيقر على ورقة للسادة ال ضياء الدين مؤرخ (١٢١٤)هـ.

وال الاشيقر فرقة لهم كشك خاص ضمن تقسيمات الخدمة في الروضة الحسينية. ومعنى (كشك) : انها الحراسة في الحضرة الشريفة ، ويعرف الشخص الذي يتولى هذه المهمة (بسر كشك) اي رئيس الفرقة.

وقد تولى هذا المنصب منهم السيد عبدالحسين ابن السيد محمد الاشيقر ، ثم انتقلت الى السيد هاشم بن السيد محمد علي ، واخيرا صار امرها الى المرحوم المحامي السيد عبدالصاحب بن السيد يوسف الاشيقر . وعندهم صكوك عثمانية -فرامين- وهي بإسم السيد هاشم السيد عبدالحسين ثم انتقلت الى السيد حميد ومنه الى السيد محمد حسين ابن السيد حميد.

والجدير بالذكر ان المحامي المذكور السيد عبدالصاحب رحمه الله كان صاحب جريدة كربلائية لايحضرني اسمها ، هاجر الى باكستان وتوفى هناك في مدينة كراجي ، ونقل جثمانه الى كربلاء.

٥١١. حيدر بن الحسن بن علي : قال في (عمد/٢١٦) : كان بمقابر قريش . قال

مؤيد الدين السيد عبيدالله المعروف بابن الاعرج نقيب واسط المتوفى (٧٨٧)هـ في كتابه (ثبت المصان) : (ومن عقب الحسين الاشقر بن علي بن الديلمية ، حيدر بن الحسن بن علي بن الحسين المذكور . كان بمقابر قريش.

٥١٢. هاشم بن عبدالحسين بن كاظم الاشيقر : ولد سنة (١٩٤٧)م في كربلاء . حضر عندنا ليمثل اسرته ال الاشيقر في كربلاء . فوجدته محبا متفانيا من اجل زيادة التوثيق توثيقا ، بل ومحبا لكل من يلتقي معهه بجده الاعلى وفقه الله تعالى .

٥١٣. عبيدالله بن محمد بن علي : ابو الحرث، يكنى (ابو طاهر) ، قال في (عمد ص٢١٥) : اما ابو طاهر عبيدالله فاقام بالكرخ وكان عقبه بها . (قلت) لم اقف على من ينتسب اليه في العراق الى حد عصرنا ، ولو عثرنا على ذلك ننشره بعون الله تعالى وترجمه في (درم ص٢١٧).

٥١٤. عبدالله بن محمد بن علي: نصت عليه جميع مصادر الاثبات :

قال في (تز) : كان نقيب نقباء الطالبيين ببغداد . قال في (مد) : الملقب بشمس الدين ويكنى بشيخ الطالبيين والمنتقل الى كربلاء نقيب نقباء العراق في القرن الخامس الهجري. وقال في (مست)يكنى ابو محمد نقيب الطالبيين ببغداد عزله عن النقابة الخليفة المسترشد بالله العباسي سنة ٥١٧هـ بعدها انتقل الى الحائر اواخر القرن الخامس او اوائل القرن السادس، وعقبه بكربلاء يقال لهم بيت عبدالله .

٥١٥. النفيس بن عبدالله بن محمد : جد بني النفيس بالحائر . ذكره في (عمد+تذ+تز).

قال في (تز) يقال لولده ال النفيس..

٥١٦. ابو السعادات محمد بن عبدالله : قال في (عمد ص٢١٥) هو جد ال ابي السعادات بالحائر. وقال في (تز) : خلف ابو السعادات محمد اربعة بنين . وقال مثله في (تلك).

فقد نصت عليه جميع مصادر الاثبات انه من المعقبين.

٥١٧. عبدالله بن احمد بن حمزة: في (تز) جاء: عبدالله وجلال الدين هما ابنا احمد. ولكن في (طق+تذ) ورد ان عبدالله هو نفسه جلال الدين ، بهذه الصورة: عبدالله جلال الدين . انظر في كتاب (النص والاجتهاد) ص٢٦٧ للسيد عبدالحسين شرف الدين . وكتاب (الكلام القدسي) ص٤ للسيد مهدي الصدر.

٥١٨. ابو الحسن تاج الدين عباس بن محمد شمس الدين : جاء في (تز) على الصورة التالية: تاج الدين بن ابو الحسن بن شمس الدين محمد . ولكن الاصح انه اسم واحد كما ذكرناه .

وهو رأس الطائفة في المائة السادسة.

٥١٩. منصور بن عبدالله : قال في (مست) ولد بالحلة السيفية ، مات شهيدا على باب حمص ، قتيل اللصوص ، اعقب احمد ومحمد . ومحمد اعقب علي ،واحمد اعقب محمد.

٥٢٠. محمد بن الحسين بن علي : جاء في شجرة الموسويين المخطوطة في جبل عامل صفحة ٣٧: يروي بلا واسطة عن القطب الراوندي . ويروي عنه السيد محي الدين بالصورة التالية . ذكره شيخنا الشهيد الاول محمد بن مكي في سند الحديث السابع والثلاثين من اربعينيته.

توفى القطب الراوندي صاحب (الخرايج والجرايح) سنة ٥٧٢هـ وكما نص عليه في (كنى ٣ /٦٢).

٥٢١. الحسين عز الدين بن محمد : قال في (شه ص١٦٥) نقلا عن (بغية الراغبين) تاليف السيد عبدالحسين شرف الدين : كان من افاضل الرجال واعاظم الابدال فقيهاً اصوليا محققا ماهرا في المعارف الالهية بارعا في جميع الفنون الاسلامية . ولد في جبع سنة ٩٠٦هـ وتوفى في صيدا سنة ٩٦٣هـ مسموما شهيدا .

(قلت) رسمت مشجرا لذريته بناء على ماتجمع عندي من الوثائق القديمة التي اصحابها ينتسبون اليه وبعثتها الى الدكتور حسين علي محفوظ الاسـدي الكاظمي لأحـاطته علما باعتبار جدته من ذراري السيد المترجم وقد كتب فيهم كثيرا . فاجابني بمشجر رسمه لذرية المترجم وبعضه لايتفق وما مدون في الوثائق التي اشرت اليها ، قد نبهنا على ذلك كل في محله كما سياتي .

واعلم ان في (تز) اورد له ابناً واحداً هو علي نورالدين ، ولكن في وثائق (جبل عامل) يوجد عنده عدد من الابناء كما رسمناه .

٥٢٢. نورالدين علي بن الحسين بن محمد : قال في (امل ١ /١١٨) : العاملي الجبعي من تلامذة الشهيد الثاني ، كان فاضلا عالما كاملا محققـا ، ذكره ابـن العودي العاملي في تاريخه في احوال الشهيد الثاني ، واثنى عليه ثناءا بليغا ومدحه مدحا عظيما .

وجاء في (اعيان) ان السيد المترجم ولد في جبع سنة (٦٣١)هـ .

٥٢٣. حيدر بن علي نورالدين بن حسين : كان حيا سنة (١٠٨٩)هـ في دمشق الشام ، وقد اجتمع به السيد ضامن بن شدقم ، كما نص عليه في كتابه(تز).

٥٢٤. محمد بن علي نورالدين بن حسين عزالدين : الموسوي العاملي الجبعي ، كان فاضلا متبحرا ماهرا مدققا زاهدا عابدا ورعا فقيها محدثا جامعا للفنون والعلوم جليل القدر عظيم المنزلة ، قرأ على ابيه وعلى مولانا احمد الاردبـيلي ومن تلامذة جده لأمه الشـهيد الثاني، وكان شريك الشيخ حسـن في الدرس -وهو خاله- ، وكان كل منهما يقـتدي بالاخر في الصلاة ويحضر درسه ، وقد رأيت جماعة من تلامذتهما.

له كتاب مدارك الاحكام في شرح شرائع الاسـلام خرج من العبـادات في ثلاث مجلدات فرغ منه سنة ٩٩٨هـ من احسن كتب الاسـتدلال ، وحاشـية الاستبـصار ، وحاشية التهذيب ، وحاشية على ألفية الشهيد ،وشرح المختصر النافع ، وغير ذلك.

ولقد احسن واجاد في قلة التصنيف وكثرة التحقيق .

ورأيت بخط ولده السيد حسين على ظهر كتاب المدارك الذي عليه خط مؤلفه في مواضع ماهذا لفظه : توفي والدي المحقق مؤلف هذا الكتاب في شهر ربيع الاول ليلة العاشر منه سنة تسعة بعد الالف في قرية جبع . كذا ترجمه في (امل ١٦٧/١).

وترجمه السيد مصطفى في كتابه نقد الرجال ص٣٢١ فقال: سيد من ساداتنا وشيخ من مشائخنا ، وفقيه من فقهائنا .

ورثاه تلميذه الشيخ محمد بن الحسن بن زين الدين العاملي بقصيدة طويلة منها قوله :

صحبت الشجى ما دمت في العمر باقيا ... وطلقت ايام الهنا والليايا
وعني تجافى صفو عيشي كما غدا ... يناظر مني ناظر السحب باكيا
وقد قَلّ عندي كل ما كنت واجدا ... بفقد الذي اشجى الهدى والمواليا
فتى زانه في الدهر فضل وسؤدد ... الى ان غدا فوق السماكين راقيا
هو السيد المولى الذي تم بدره ... فاضحى الى نهج الكرامات هاديا
وللفقه نوح يترك الصلد ذائبا ... كما سال دمع الحق يحكي الفؤاديا

٥٢٥. حسين بن محمد بن علي العاملي الجبعي : كان عالما فاضلا فقيها ماهرا جليل القدر عظيم الشان ، قرأ على ابيه صاحب المدارك وعلى الشيخ بهاء الدين وغيرهما من معاصريه ، وسافر الى خراسان وسكن بها ، وكان شيخ الاسلام (يعني اقضى القضاة) بالمشهد المقدس، وكان مدرسا في الحضرة الشريفة في القبة الكبيرة الشرقية . كذا جاء في (امل ١ /٧٩) وقال : نروي عن العم الشيخ محمد الحر عنه .

وفي اعيان الشيعة انه توفي سنة (١٠٦٩) ، ومثل هذا جاء في لؤلؤة البحرين .

٥٢٦. عباس بن علي بن علي نورالدين بن حسين المكي : هو الذي اشتهر بكتابه فعرف بمؤلف نزهة الجليس ، وهذا الكتاب هو عبارة عن رحلة تضمنها ادب

وتاريخ وتراجم وفن والغاز وغيرها من الفوائد .

ولد بمكة في سنة (١١١٠)هـ وبها نشأ ، توفي والده وهو ابن تسع سنين وقد رباه أخوه الاكبر السيد سليمان اذ وصفه في كتابه المشار اليه بـ(عضدي القوي وسري الوثيق)

دراسته:

اخذ العلوم على عدد من العلماء ذكر هو بعضهم في رحلته وهم :

اخذ الادب وهو ابن العشرين سنة عند السيد نصرالله الحائري مدرس الطف ودرس عند السيد غالب الرفاعي وكان اخذه عليه في مدينة كوندو الهندية .

واخذ على السيد علي نقيب القادرية ببغداد ، اخذ عنه الطريقة القادرية فألبسه استاذه خرقة التصوف وقلده الخلافة القادرية .

وكذلك تعلم على الشيخ محمد بن احمد عقيلة الاحمدي الشناوي الصوفي الحنفي المكي.

ولا زال يتعلم الطريقة فتعلم على يد السيد يوسف بن عبدالرحيم الرفاعي وصحبه الى بلدة (عالي جهان) في الهند.

واخذ على الشيخ عبداللطيف ابن ابن عمته ، حضر عليه في شرح الملا جامي على الكافية في اصفهان.

رحلته الطويلة :

دفعته ظروفه الخاصة والتي ابرزها ضيق حاله المالي لتنكر مجتمعه له ، الى الهجرة عن مسقط راسه فاستمر في رحلته (١٢) سنة، اذ كان مبدؤ رحلته في سنة ١١٣١هـ فكان اول بلد وصله هو العراق واول مدينة يترل بها هي (النجف الاشرف) فترلها في (٣صفر سنة ١١٣١هـ) ، فاقام بها شهراً، ثم سافر الى كربلاء بتاريخ (٦/ ر/١/ ١١٣١) وبقي شهرين .

ثم صحب الامير(حسين أوغلي بيك) الى اصفهان ،وقت كان هذا الامير في زيارة للحائر الشريف ، فوصل اصفهان في (١١ /رجب/ ١١٣١) ونزل في دار الامير المذكور .

وهكذا عاد الى بلاده ثم كر راجعا الى العراق ثم الى اصفهان ثم هاجر الى بــلاد الهند فدخل مدينة (عالي جهان) في (١٥/ شعبان /١١٣٣) واخذ يتنقل في البــلاد الهندية ويجتمع بالامراء وبرجال العلم وغيرهـم .

ثم وصل الى صنعاء في (غرة صفر لسنة ١١٤٢) ، واخيرا استقر في (بندر المخا) واقام بها وتزوج منها ، واقام به ست سنوات ، ثم عاد الى مسقط راسه مكة المشرفة ، بعدها سافر الى ــجبشيت) من بلاد جبل عامل فسكنها وتوفى فيها سنة (١١٧٩)هــ على ما افاد بــه الشيخ علي السبيتي في رسالته (العقد المنضد والجوهر المجرد في شـــرح قــصيدة علي بــك الاسعد). وبنفس السنة توفى ولده السيد زين العابدين.

٥٢٧. عبدالسلام بن زين العابدين بن عباس : الموسوي العاملي الجب شـــيتي ، ولد سنة ١١٧٩هــ . كان من العلماء الفقهاء المحدثين درس على يد السيد صالح والد الســـيد صدرالدين العاملي وله منه اجازة مفصلة.

وذكره السيد الصدر في تكلمته ، والسيد عبدالحسين شرف الدين في بغيته ، والامين في اعيانه .

كما ترجمه في (كر/٧٣٣) وقال : ولد قبل وفاة ابيه بايام ، وله اشعار كثيرة في المناجاة ، وارجوزة في مواليد النبي والائمة ووفياتهم وبعض كراماتهم ،وتوفى عن اربعة بنين : عيسى وموسى ،ابراهيم ومحمد.

٥٢٨. مهدي بن ابراهيم بن محمد العاملي : قــال في (كر /٧٣٤) : (نزيل معركة – اسم منقطة –من قرى جبل عامل ، وله ذرية باقية فيهم علماء.

٥٢٩. محمد بن عبدالسلام بن زين العابدين العاملي : دونت ذريته عن مشجر رفعه لنا الاستاذ الشيخ الدكتور حسين محفوظ .

٥٣٠. محمد حيدر بن نورالدين علي بن علي نورالدين بــن حســين: ولد عام الف ومائة وثلاث. كما نص عليه السيد عباس المكي في كتابه نزهة الجليس ١ /١٨٧.

ووصفه بقوله : الاديب الاريب ، المصقـــع المنير الخطيب ، عالم عامل ، له التصانيف بتمهيد الدولة الحسنية ، تاريخ جليل القدر جم الفوائد ، وله شعر يزري بعقـــود الجواهر في احياد الابكار الخرائد ، بليغ الالفاظ لطيف المعاني.

قلت: توفى سنة ١١٦٨هـــ ، وهو مصنف كتاب (اتحاف ذوي الالبـــاب في معرفة الالقاب) .

٥٣١. محمد بن علي بن حـــيدر : عالم اديب ، قـــال في (نزهة الجليس ١/ ١٤٠) : قاموس العلوم الزاخر ..، واديب المعي صاغ النظم والنثر احســـن صياغة ...، له التصانيف العديدة منها ، برهان الحق المبين في مجلدين ، الحسام المطبوع في المعقول والمســـموع في علم الكلام وهو مجلد ضخم ، تنبيه وسن العين في المفاخرة بين بني السبـــطين ، رحل الطاوس اذا تبختر القاموس حاشية عليه مفيدة ، كثر فوائد الابيات للتمثل والمحاضرات وهو مجلد ضخم خدم به الشريف احمد بن سعيد بن شبر ، الثقوب السنية في الفهوم الحسنية وهو مجلد ضخم جليل المقدار خدم به الشريف ناصر الحارث، نجح اسباب الادب المبارك في فتح قرب المولى شبير بن مبارك خدمه به ، العبائر المزجية في تركيب الخزرجية ، مذاكرة ذوي الراحة والعنا في المفاخرة بين الفقر والغنى .

كان بمكة المشرفة كالبيت العتيق ،يقصده الطلاب من كل فج عميق.

مات بمكة في يوم الاثنين (٢/ ذي الحجة / ١١٣٩هـــ).

٥٣٢. امين بن عباس بن عيسى : قال في (كر ص١٥٧) الموســـوي العاملي فاضل جليل ذكره السيد الصدر في (التكملة) فقال انه كان من الافاضل في قرية جبشيث وخرج الى مصر مناظرا مع علمائها فسقي هناك السم وتوفى شابا.

٥٣٣. زين العابدين بن علي نور الدين بن حسين : قال في (تز) : كان ســـيدا جليل القدر ، رفيع المنزلة ، حسن الشمائل ، جم المفاخر ، عالما فاضلا كاملا. ســـافر الى العجم ، وحيدر اباد ، فتلقاه فيها عبدالله قطب شاه بقبول حسن واجرى له جميع مايكفاه وانعم عليه

بنعم جزيلة .

ثم عاد الى مكة المشرفة امتثالا لأمر والده ، وتوفي بمنى لحادي عشر ذي الحجة سنة ١٠٧٢ ، وقبر بازاء قبر والده بالمعلا بازاء قبر جدته خديجة الكبرى عليها السلام.

وقال في (تكملة امل الامل): وامه كريمة العلامة الفقيه المتكلم الشيخ نجيب الدين علي بن محمد بن مكي العاملي الجبعي . ولد في جبع في مستهل المحرم سنة ٩٦٦هـ.

ووجدت بخط السيد صدر الدين حاشية على نسخة لامل الامل كتبها على هذه الصورة: سمعت من والدي بن محمد بن ابراهيم بن زين العابدين رضى الله عنهم ، ان زين العابدين اسمه (ابراهيم) ابن نورالدين.

وذكر في (تز) : فزين العابدين خلف خمسة بنين : حسين ومحمد ، وشمس الدين ،ومحي الدين ، وحسنا ، امهم ام ولد حبشية .

وفي (تكملة امل الامل) قال: وكان للسيد زين العابدين ايضا عدة اولاد منهم : جدنا السيد ابراهيم شرف الدين.ترجم للسيد زين العابدين في (نجوم السماء) ص٩٥ . وفي شجرة الموسويين -مخطوط- ص٣٢ من سكان جبل عامل ، وفي مجلة الهدى / السلسلة الثانية ، وقال فيها ، قال الشيخ زين العابدين اخو الشيخ الحر العاملي في تاريخ وفاته -وفاة السيد المترجم- من قصيدة :

وقد اتى تاريخه (سيدا وقد البس الدهر ثياب الحداد)

وله ترجمة في الفوائد الرضوية . كما ان السيد المترجم كان معاصرا للسيد ضامن بن شدقم صاحب التحفة.

٥٣٤. ابراهيم شرف الدين بن زين العابدين: هو جد السادة ال شرف الدين في لبنان وال الصدر في لبنان والعراق .

قال في (تكملة امل الامل) : فاضل جليل وعالم نبيل ، ولد سنة ثلاثين بعد الالف

(١٠٣٠)هـ في جبع وامه كريمة العلامة الشيخ سليمان بن حسين بن محمد بن احمد بن سليمان العاملي النباطي . قرأعلى والده العلامة زين العابدين وعلى بعض اعمامه وعلماء عصره حتى كمل في العلوم الاسلامية . وتوفى والده وهو في سنة ثلاثة واربعين سنة ، قام مقام ابيه في المرجعية في الاحكام الاسلامية. وحج في سنة ثمان وسبعين والف ورجع مريضا . وكان قد ارتحل من جبع وهي موطن اسرته ومسقط راسه الى (شحور) سنة ثمان وسبعين والف ، وتوفى في شحور سنة ثمانين والف .

له ترجمة في مجلة الهدى اللبنانية في السلسلة الثانية ص٩١، وفي (كنى) ط النجف ، وفي شجرة الموسويين قال ان له ترجمة في (بغية الراغبين) للسيد عبدالحسين شرف الدين ، وقال يقال لولده (ال شرف الدين) .

واعلم ان (شجرة الموسويين) هي من تاليف السيد علي صدرالدين /مخطوطة.

٥٣٥. حسين بن ابراهيم بن زين العابدين : هذا النص عندنا وثيقة ، وقد رسم لها ذيل متشعب دوناه في ص٢٠٩ من هذه الطبعة الثالثة كما لدينا مصورة مخطوطة برقم(١٤٥) بعنوان (شجرة طيبة من ال المرتضى -بقلم السيد محمد علي السيد حسين الشامي ال مرتضى في كربلاء) وعليها اعتمدنا في تدوين هذه الاسرة . وهم غير اسرة ال الشامي ذرية السيد فخرالدين بن علي بن محمد الوارد ذكرهم في صفحة ٢٢٨ من هذا المجلد.

٥٣٦. محمد بن ابراهيم شرف الدين بن زين العابدين : قال السيد حسن الصدر في (تكملة امل الامل) وكان تولده في جبع سنة (١٠٤٩)هـ ، اخر رجب . فانشأه الله منشأ مباركاً على ماانشأ اباؤه . وقف في عاملة على الفقيه العلامة احمد بن الحسين بن احمد بن سليمان المعتوق العاملي النباطي ،وهاجر الى العراق سنة (١٠٨٠)هـ فاخذ العلم عن الشيخ حسام الدين بن الشيخ جمال الدين الطريحي النجفي. ووقف على غيره من افاضل العلماء ،وتوجه الى اصفهان للوقوف على اعلامها فوردها سنة ١٠٨٢هـ ونال الحظوة بسلطانها

الشاه عباس الصفوي الثاني، وتتلمذ على اعلم اعلامها الشيخ محمد باقر السبزواري صاحب الذخيرة ، فاثره السبزواري بوده واعزازه وزوجه كريمته رغبة فيه . وتوفى استاذه السبزواري سنة (١٠٩٠)فاختلف السيد بعدها الى الفقيه العلامة الشيخ علي بن محمد بن الحسين بـن الشهيد الثاني. وكان يومئذ باصفهان فحمل عنه علما جما ، واجازه الشيخ اجازة عامة .

وقرا على الشيخ الحر العاملي صاحب الوسائل ، واجازه الشيخ اجازة مفصلة وزوجه كريمته ،وهي ام ذريته .

وفي سنة (١١٠٠)هـ تشرف بحج بيت الله الحرام ورجع مع الحاج الشامي الى بلاده ، فورد بلدة (شحور) في ربيع الثاني سنة (١١٠١)هـ فاقام فيها مقبلا على شأنه مؤثراً العزلة مستوحشا من اوثق اخوانه ، مشغولا في التاليف والتصنيف والتدريس ،وتربى على يده جماعة من العلماء ،كالشيخ سليمان المعتوق ، وولده العلامة السيد صالح وكانت له مصنفات كثيرة وخزانة كتب جليلة تشتمل على الوف الكتب اخذها الوالي احمد الجزار .

له اثار باقية منها قصيدته النونية . نظم فيها حديث الكساء على الكيفية التي رواها الطريحي في المنتخب ، وله تعليقة على اصول الكافي ، وبعض التعليقات على تعليقة الشهيد ، ومجموعة كالكشكول تشتمل على احاديث واخبار ونوادر واشعار.

قال في التكملة : توفى سنة (١١٣٩)هـ ، فيكون عمره الشريف تسعين سنة ، وله من بنت الشيخ الحر العاملي صاحب الوسائل من الذكور ولدان احدهما السيد صالح والد جدنا (ال الصدر) السيد محمد علي ، واخوه السيد صدرالدين . والولد الاخر السيد العالم السيد محمد شرف الدين سمي ابيه.

(قلت) هذا يعني ان محمد بن ابراهيم صاحب الترجمة له ولدان صالح ومحمد . ومن صالح ينحدر ال الصدر . اما محمد فمنه ينحدر ال شرف الدين عن طريق جدهم اسماعيل ، فيكون اسم اسماعيل الكامل هو اسماعيل بن محمد شرف الدين بن محمد بن ابراهيم بن زين العابدين.. الخ.

بينما ذهب معظم من ترجم لال شرف الدين او وضع مشجرا لهم جعلهم ابناء اسماعيل بن

محمدبن ابراهيم .. الخ .فيكون (محمد) واحدا وليس بلفظين لذا اوردنا آل شرف الدين بانهم ابناء اسماعيل بن محمد بن ابراهيم والله اعلم .

٥٣٧–عبدالحسين بن يوسف بن جواد شرف الدين : من كبـــار علماء المســـلمين ، فهو تاريخ حافل ،ومآثره تباهي بها الاواخر الاوائل.

ولد في الكاظمية ســـنة ١٢٩٠هـــ ، اخذ العلوم في الكاظمية وســـامراءثم هبـــط النجف وواصل حضوره حتى سطع نجمه في الاوساط العلمية ورمق بعين الاعجاب والتقـــدير من قبـــل مشايخه الاجلاء . وفي سنة ١٣٢٢هـــ عاد الى جبل عامل في لبنان فكان امامهم المقدم ومرجعهم الجليل، و لم يقصر جهده على العمل في نشر الاحـــكام وهداية الانام ، بـــل كان قـــائدا موجها ومصلحا اجتماعيا وزعيما وطنيا. وكان ينادي ويدعو للوحدة الاسلامية والتقريب بين المذاهـب ، وقد امتاز بذكاء خارق وذهن وقاد وحيوية متدفقة .

لقد ترجم له عدد من المؤلفين وعلى قمتهم حميمه وخليله الشيخ صاحب الذريعة قـــدس سره وقد اجاد في وصفه وبيان حالته .

توفي في بيروت يوم الثلاثاء عاشر جمادي الثانية سنة ١٣٧٧هـــ فبفقده خسر المســـلمون عظيما من زعماء الطائفة وعميدا من اكبر رجال الامة وبطلا من اشهر الابطال ، ونقل جثمانه الى الكاظمية ثم كربلاء بعدها دفن في النجف الاشرف في احدى حجرات الصحن الشريف ، وأبـــنّه الشعراء والادباء في العالم الاسلامي ، وارخ وفاته السيد محمد حسن ال الطالقاني بمقطوعة تفيض حزنا واسفا عليه :

عميد الشــــريعة قـــــد غربـــــا ... ونور علوم الهدى قـــــد خبـــــا
ومات زعيم الجهاد الكبـــــــير ... ففرق قـــــومي ايدي سبـــــا
مضـــى المصلـــح الفـــذ والعـــالم ... البـــــصير ومن كان فينا ابـــــا
بـــه انتصرت ســـــنة المرســـلين ... وعادت جهود الاعادي هبـــــا
لقـــــد اظهر الحق في مزبــــــر ... بـــــه فضح الحول القلبـــــا
الى الخلد ياســــيدي والخلود ... فانت جدير بـــــان تندبـــــا
الى الله قـــد ســـار (عبدالحســـين) ... وصدع صرح العلوم البـــــتا
اصيبـــــت شـــــريعة طه فارخ ... (بـــه ولقـــــد ايتم المذهبـــــا)

وهذه المقطوعة ذكرها الشيخ الرازي في ((نق ص١٠٨٦)) .

وابناؤه الاربعة فيهم من العلماء والادباء ، وعلى اية حال هذه الاسرة اهل ادب وفضل وشعر وشرف.

ترك السيد المترجم مؤلفات عديدة ذاع خبرها وانتشرت في العالم الاسلامي ومنها : المراجعات ،المناظرات ، الفصول المهمة في تاليف الامة ، اجوبة موسى جار الله ، الكلمة الغراء في تفضيل الزهراء، النص والاجتهاد، ابو هريرة ، الى المجمع العلمي العربي بدمشق ، المجالس الفاخرة في مآتم العترة الطاهرة ،فلسفة الميثاق والولاية ، مختصر الكلام في مؤلفي الشيعة في صدر الاسلام ، زكاة الاخلاق ، بغية الفائزين في نقل الجنائز ، ومن مؤلفاته المخطوطة كتاب (بغية الراغبين في احوال ال شرف الدين)، كما اني اروي عن السيد المترجم بواسطة الحجة ، السيد محمد حسن ال الطالقاني عافاه الله تعالى وايده.

٥٣٨. صالح بن محمد بن ابراهيم شرف الدين : كان يعرف بالسيد صالح الكبير العاملي المكي . من اعلام العلماء في عصره ، انتهت اليه رياسة الامامية في البلاد الشامية .

كان كثير الاطلاع غزير الحفظ واسع الرواية ، وله في الطب والرياضيات يد قارعة وقدح معلى. وكان زاهدا عابدا ملتزما بصوم شهر رجب وشعبان من كل سنة ، وصوم يوم الجمعة من كل اسبوع . وكان يعامل النوافل الراتبة معاملة الفرائض ، فاذا فاته شيء منها لعذر قضاه في اول ازمنة الامكان .

كان كثير البر والصدقة يرق للفقير ، ويبادر بنفسه لاعطاء السائل . فان لم يجد شيئا اعطاه خاتمه او قباله او بعض اواني بيته .

كذا قاله في (تكملة امل اللامل) للسيد حسن الصدر .

ولد السيد صالح سنة ١١٢٢هـ في قرية (شحور) من بلاد بشارة من جبل عامل.

وامه بنت الشيخ الحر العاملي صاحب الوسائل . رباه والده وقرا عليه وعلى غيره من علماء عصره في عاملة ، فمصر، فالحجاز ، فالعراق ، وحمل عن فقهاء هذه البـــلاد ومحدثيها علما كثيرا حتى فاق الاقران وانتظم في سلك الاعيان ، فكان جامعاً للعلوم العقلية ولبعض العلوم السرية.

في ســـنة (١١٦٣)هـــ رجع الى بـــلاده واستقـــر فيها مرجعا وملاذا لاهاليها ، وله كرامات وحكايات تدل على مقامات عالية ، نذكر منها:

ان احمد الجزار حبســـه في الجب- وهو الطامورة- وكان لايميز فيه الليل من النهار ، الوارد ذكره في (مهج الدعوات) فانشق الجب وخرج السيد مع ستة كانوا محبوســـين معه ، وذلك سنة (١١٩٧)هـــ ، وتوجه من ساعته الى العراق .

ثم ان الجزار لما علم بخروج السيد ارسل الى داره واخذوا خزانة الكتب المشـــتملة على الالاف من الكتب ، وفيها مصنفاته ومصنفات ابائه.

واعلم ان سنة (١١٩٧)هـــ عرفت في منطقة جبل عامل (بسنة الغربة) لكثرة العلماء والسادات ورجال المجتمع الذين تركوا ديارهم بين مقـــتول وهارب طلبـــا للنجاة من فتك الجزار احمد باشا.

بقي السيد المترجم وعائلته في النجف الاشرف حتى وافته المنية في سنة (١٢١٧)هـــ عن خمسة ابناء امهم بنت الشيخ علي بن محي الدين بن الشيخ علي بن الشيخ محمد بن الشيخ حسن صاحب المعالم بن الشهيد الثاني تقدست اسرارهم.

ترجمه في تكملة امل الامل ، وفي (كر/٦٦١).

٥٣٩. ابو البركات هبة الله بن صالح شرف الدين : قال في (شـــه/٢٦١) : كان من الفقهاء المجتهدين ، وممن يرجون للدنيا والدين فلاع الجزار قـــلب ابـــيه بقـــتله نصب عينيه وارمض بذلك جوانحه..)

(قلت) قتل السيد المترجم سنة (١١٩٧) على يد الجزار وعين ابـــيه تنظر اليه كل هذا

من حقد الجزار على الاسرة العلمية في جبل عامل .

الجزار وجبل عامل :

زحف الوالي العثماني احمد باشا على(عكا) ، وكان الحكام على منطقة جبـــل عامل امراء من ال زين الاسرة العلمية في (شحور) ،وال شكر ، فكان في شحور الامير الشيخ علي الزين ، وفي صور الشيخ حسن الزين. فقاوموا الوالي العثماني من اجل ايقـــاف زحـــفه ور مطامعه ، ولكن الوالي كانت معه قوة لايقف اهل عاملة قبالها .

فسعى الشيخ علي الزين الى الاستعانة بالقنصل الفرنسي (نابـــليون بونابـــرت) لدفع خطر الوالي المذكور ، واتفق ان تفتك الامراض بالجيش الفرنســـي مما يضطر الى التراجع عن حصار (عكا) ، وبذلك اعلن الوالي كرهه للعامليين وصمم على سحقهم ، فعلا جهز جيشا كبيرا وزحف على البلاد العاملية فدخل(صور) وقتل حاكمها ابي طالب الشيخ حسن الزين واستباح صور لثلاثة ايام ، وقصد مدينة (شحور) معقل الجيش العاملي وفر الشيخ علي الزين امير شحور مع عائلته الى الشام، ودخل الوالي ومعسكره شحور واحرقها وقتل من اهل صور ، مضافاً لما قتله في طريق دخوله للبلاد العاملية ، وهكذا تم القضاء على معظم الوجوه وكبار السن ، اما حرقهم للمكتبات وبالاخص التراث الشيعي فلا يوصف ، حتى ان بعض أربـــاب التاريخ ذكر ان افران(عكا) اوقدت سبعة ايام من كتب العامليين ، وقد كان نصيب ال الزين القدر الاوفر من القتل، فقتل الشيخ زين بن الشيخ خليل بن موســـى بـــن يوســـف الزين الانصاري الخزرجي العاملي .

ولما فعله هذا الوالي العثماني الآثم فقد عرف بالجزار وسميت وقعته بالعامليين بـــوصف الجزار وكان من جرائها ان تفرق معظم سكان جبل عامل هاربين من بطشه مما سببت هذه الوقعة ضياع انساب كثير من العامليين بسبب ضياع معظم وثائقهم ، ولكن شاء الله حفظ البعض الاخر مما وصل لنا الكثير من وثائق سكان جبل عامل وهي محفوظة الان في مكتبـــة

الوثائقية ، قد استخرجنا منها بعض المعلومات فاودعناها في هذه الموسوعة وموسوعة تاريخ المشاهد المشرفة.

٥٤٠. ابو الحسن بن صالح : قال في ((كر ص٣٤)) عالم فقيه ومجتهد فاضل . وترجمه ولده السيد محمد علي في يتيمة الدهر . توفي في الكاظمية سنة ١٢٧٥هـ ودفن في حائر الحسين(ع).

٥٤١. جعفر بن ابو الحسن: قال في ((كر ص٢٤٣)) : عالم فقيه واديب جليل . ولد في النجف الاشرف سنة ١٢٤٦ ، نشأ في النجف فتعلم المبادىء ودرس المقدمات وحضر في الفقه والاصول حتى اصبح من العلماء الاجلاء ثم سافر الى طهران ثم انتقل الى كرمنشاه فقطنها حتى توفي بها سنة ١٢٩٧هـ . اعقب ثلاثة بنين سكنوا كرمنشاه .

٥٤٢. محمد علي بن ابو الحسن : قال في (مع ج٢ ص٣١٢)) كان عالما فاضلا اديبا كاملا وشاعرا مجيدا وكاتبا بليغا ، عرض كتابه يتيمة الدهر في التراجم والادب على فقيه الامامية ورئيسها الشيخ المرتضى الانصاري (قده) لكي يقرضه فقرضه ببيت من الشعر قوله:

فيا مضيع عمرا في كتابته   فلا اضيع عمري في قرائته

توفي المترجم سنة ١٢٩٠هـ.

(قلت) عجبا من مثل الشيخ الانصاري(قده) زعيم الطائفة في عصره يقرض كتابا في تراجم رجال العلم والفكر والادب ، ويصفه بما لايستحق : وهو أضاعة الوقت في قرائته .

فكيف عرفنا في عصرنا الرجال الموثقين قبلنا؟ وكيف عرف الشيخ الانصاري (قدس) الموثقون قبل عصره وفي عصر مابعد الائمة والصحابة والتابعين ؟ ألم يكن الفضل لكتب التراجم والرجال ولاصحابها العظماء الذين صرفوا حياقم من اجلها . والذي لولا جهودهم لما تمكن فقيه من استنباط اي حكم شرعي مهما كان .فلماذا هذا التقريض من مثل الشيخ الانصاري(قدس) وكل اعتماده على علم الرجال في بحوثه فاني ارى من المستبعد جدا ان

يكون هذا البيت من الشعر من تقريض الشيخ(قده)، فهو لايناسب مقــامه ، بــل هو من المفتعلات التي ترمي الى الاخذ من الشيخ بعض الشــيء ، نســئل الله تعالى المســامحة من شطحات القلم.

٥٤٣. محمد صدر الدين بن صالح بن محمد : ولد في (حب شيت) او (شــد غيث) وهي قرية قرب منطقة (معركة) وهي ارض خراب اليوم، من بــلاد الشــارة في عاملة في (١٢/ذي القعدة/١١٩٣هــ) ، جاء به والده الى اخيه الفقيه ابي البركات هبــة الله المترحم بالهامش(٥٣٩).

في السابعة من عمره كتب حاشية على شرح القطر، وفي ســنة (١٢٠٥)هــ عندما كان في الثانية عشر من عمره ، حضر بحث (اغا باقر) الوحيد البهبهاني في كربلاء.

قال في (تكملة امل الامل): (حدثني والدي قدس سره انه استجاز السيد صاحــب الرياض في السنة العاشرة بعد المائتين من الهجرة النبوية فاجازه، وصرح فيما كتبه من الاجازة انه مجتهد في الاحكام من قبل اربع سنوات ، فيكون حصول ملكة الاجتهاد له في سن ثلاث عشرة سنة من عمره ، وهذا نظير مايحكى عن العلامة الحلي والفاضل الهندي ويفوقــهما في صناعة الشعر والادب . فاني سمعت من شيخ الادب الشاعر الشيخ جابر الكاظمي ، ان السيد صدر الدين كان اشعر من السيد الشريف الرضي الذي هو اشعر قريش).

رحل الى اصفهان وكانت يومئذ دار العلم ومحط رحال اهل الفضل ، فاقام بها وارسل على عياله واولاده فرحلوا اليه واستقام بها سنين مرجعا في التدريس والقــضاء، وتخرج عليه جماعة من العلماء ، ورووا عنه كشــيخ الطائفة مرتضى الانصاري (ره) والســيدين، الميرزا محمد هاشم صاحب (اصول ال الرسول) واخيه صاحب (روضات الجنات) ، والسيد محمد شفيع صاحب (الروضة البهية) و غيرهم من الافاضل.

قال في التكملة ايضا : حدثني الميرزا محمد هاشم (صاحــب اصول ال الرســول) ان شريف العلماء في اصول الفقه ، ويامره بالتعمق في الفقه.

قال: وحدثني الشيخ العالم الجليل الشيخ عبدالعلي الاصفهاني النجفي ، قـــال: كنت ليلة من ليالي شهر رمضان في حرم امير المؤمنين (ع) فجاء السـيد صدر الدين الى الحرم فلما فرغ من الزيارة جلس خلف الضريح المقدس . فكنت قريبا منه ، فشرع في قرائة دعاء السحر الذي رواه ابو حمزة الثمالي . فوالله مازاد على قوله : الهي لا تؤدبني بعقوبـتك وكررها وهو يبكي حتى اغمي عليه وحملوه من الحرم الشريف وهو مغمى عليه .

كان رحمه الله غزير الدمعة كثير المناجات ورايت له ابيات في المناجات يقول فيها :

رضـــاك رضـــاك لا جـــنّات عـــدن وهل عدن تطيب بـــــــلا رضاكا

وهي طويلة ، وكان كثير الامر بالمعروف والنهي عن المنكر شديد الامر فيهما . وكان يقيم الحدود باصفهان).

وللسيد المترجم اثار علمية عديدة تدل على انه من الفقهاء والمجتهدين ، منها :

القسطاس المستقيم ، المستطرفات ، شرح منظومة الرضاع ، تعليقة على منتهى المقال ، قرة العين في النحو ، رسالة في حجية المظنة ، المجال في الرجال ، رسالة في شرح مقبولة عمر بن حنظلة .

وهو رحمه الله يروي عن اكثر من اربعين عالما منهم والده والسـيد مهدي بحر العلوم المتوفى ١٢١٢هـ ، وصاحب الرياض المتوفى سنة ١٢٢١هـ ، والمحقـق السـيد محسـن الاعرجي صاحب المحصول المتوفى ١٢٢٧ ، وشيخ الطائفة جعفر بن الشيخ خضر كاشـف الغطاء المتوفى سنة (١٢٢٨)هـ ، والمتبحر السـيد الميرزا مهدي الشهرسـتاني الموسـوي الحائري المتوفى (١٢١٨)، والفقـيه الشـيخ سـليمان المعتوق العاملي المتوفى (١٢٢٧) ، تقدست اسرارهم .

ترجمه السيد حسـن الصدر في تكملة امل الامل ، و(مع ٢/ ٣٣٨) ، و(كر /٦٦٨) ،وفي ريحانة الادب ٢ /٤٦٧، والفوائد الرضوية ص٢١٤، وفي (الروضات) ، ومسـتدرك

الوسائل للشيخ النوري.

والسيد المترجم هو جد ال الصدر في العراق ولبنان .

٥٤٤. محمد علي بن محمد صدرالدين المشهور باغا مجتهد : قال في (شه/٩/٣١٩) : امه كريمة الشيخ الاكبر كاشف الغطاء ، قال صاحب (بغية الراغبين) بعد اطرائه : انه كان في البحث والتدقيق والتتبع والتحقيق بما لامزيد عليه ، وتخرج على يده جماعة من اعلام الفقهاء ومحققي الاصوليين وله مؤلفات غزيرة المادة جزيلة المباحث منها احياء التقوى في شرح الدروس لم يكمل ، العلائم في شرح المراسم غير تام ، فرائد الفوائد في اصول الفقه ونفائس الفرائد مختصر منه ، ومنظومة في الوقف واخرى في الميراث ناقصة ، الفية في النحو لم تكمل ، ديوان شعر فارس وغيرها .

توفي في اصفهان مسموما ليلة ١٨ ذي الحجة الحرام سنة ١٢٤٧ وله ٥٣سنة وحمل الى النجف ودفن في صحنها الى جنب ابيه ، وكان يوم دفنه يوما مشهودا.

٥٤٥. اسماعيل بن محمد صدرالدين بن صالح : ولد في الكاظمية سنة (١٢٥٨)هـ ، وبعض اهل التحقيق يرجح ان تكون ولادته سنة (١٢٥٥) رواية عن بعض الثقات عن العلامة السيد ابي الحسن الهادي قدس سره.

توفي والده وله من العمر نحو السنة الثامنة ، فقام بكفالته وتربيته اخوه الاكبر السيد محمد علي المعروف باغا مجتهد ، وبعد وفاة اخيه المذكور سنة ١٢٧٤هـ /١٨٥٧م ، كفلته شقيقته زوجة العلامة الشيخ محمد باقر الاصفهاني الى سنة ١٢٨١هـ=١٨٦٤م فأستأذن شقيقته وزوجها في المهاجرة الى العراق لتكميل تحصيله العلمي في النجف الاشرف للحضور على الشيخ مرتضى الانصاري (قده) ، ولما وصل كربلاء سمع بوفاة الانصاري ، فرحل الى النجف وحضر درس الحاج ميرزا محمد حسن الشيرازي ومالبث عدة اشهر حتى وردت شقيقته المشار لها قاصدة حج بيت الله الحرام فصحبته معها .

وفي سنة (١٢١١)هـ =١٧٩٦م ، هاجر الى اصفهان ، فعكف اهل العلم والفضل

فيها على الاستفادة منه والحضور عليه واقيمت له الصلاة جماعة في بعض المساجد ، وارتقى المنبر للوعظ والإرشاد وامضى سنة بها بـعدها رجع الى النجف الاشـرف فوجد اسـتاذه الشيرازي قد هاجر منها الى سامراء ، فما لبث طويلا حتى تبعه اليها .

وفي سنة ١٣٠١هـ/١٨٨٣م ، قصد زيارة ابي الحسن الرضا(ع) ، وقد لاقـى من امرائها مايليق بشانه وجلالته وسمو منـزلته وبـالاخص في المشـهد الرضوي ، ثم رجع الى سامراء .

وفي سنة ١٣٠٧هـ/ ١٨٨٩م ، سار باهله الى الكاظمية ، واقام بها نحو سنة.

وفي سنة ١٣٠٩هـ/١٨٩١م طلب منه استاذه الشيرازي العودة الى سامراء للقـيام بمهمة التدريس فيها فلم يزل بها رحى العلم ومحط انظار العلماء حتى وفاة استاذه الشـيرازي سنة ١٣١٢هـ /١٨٩٤م ، فتحولت الزعامة العظمى والرياسة الكبرى الى سيدنا المترجم ، واصبح مرجع الشيعة الامامية في التقليد من قريب وبعيد.

ولبث في سامراء بعد وفاة استاذه سـنتين ، وهاجر منها سـنة ١٣١٤هـ/١٨٩٧م عازما على التوطن في النجف الاشرف ، فورد كربلاء، واختار الاقامة بها مرجعا للكثير من المسلمين على اختلاف السنتهم وبلادهم في انحاء الارض.

وفي سـنة ١٣٣٤هـ/١٩١٥م اعتلت صحـته فتوجه الى الكاظمية للعلاج ولكن صحته تهاوت بسرعة ففي اواخر شهر ربيع الثاني لسنة ١٣٣٨هـ/١٩١٩م ظهرا انتقل الى دار القرار رحمه الله تعالى .

ودفن محاذيا لرواق قبر الامامين الجوادين عليهما السلام .

اساتذته : اخذ تحصيله العلمي على عدد من افاضل المحصلين المشـتغلين نذكر منهم : اخوه الاكبر السيد محمد علي اغا مجتهد المتوفى (١٢٧٤)هـ ، والشيخ محمد باقر بن الشيخ استاذ المحققين محمد تقـي الاصفهاني صاحـب كتاب هداية المسترشـدين المتوفى سـنة

(١٣٠١)هـ ، الفقيه الشيخ راضي بن الشيخ محمد النجفي جد الاسرة العلمية ال الشيخ راضي في النجف الاشرف ، والشيخ الفقيه استاذ العلماء المحققين الشيخ مهدي بن الشيخ علي بن الشيخ جعفر كاشف الغطاء المتوفى سنة (١٢٨١)هـ/١٨٦٤م . وحضر عند استاذه الاكبر مجدّد المذهب في القرن الرابع عشر الهجري السيد الحاج ميرزا حسن الشيرازي المتوفى في شعبان سنة ١٣١٢هـ/١٨٩٤م.

تلامذته : تمكنا من احصاء عدد من تلاميذه استنادا لعدد من الدلائل الثابتة ، وهم الايات العظام مفخرة الطائفة تقدست اسرارهم :

السيد حسين بن السيد ابراهيم الفشاركي الاصفهاني الحائري.

الشيخ عبدالحسين ال ياسين الكاظمي.

السيد الميرزا علي اقا بن السيد الميرزا حسن الشيرازي.

السيد علي السيستاني .

الميرزا محمد حسين النائيني.

الاقا محمد حسين الطبسي .

السيد محمد رضا البوشت مشهدي الكاظمي الخراساني المعروف بالحاج فاضل .

الحاج الشيخ محمد هادي البير جندي.

والسيد المترجم هو اول من لقب بالصدر وسمي اعقابه بلقبه وذلك انه كان في سلك طلاب السيد الميرزا الشيرازي الكبير وخاصته شخصان باسم السيد اسماعيل احدهما السيد المترجم ، والاخر السيد اسماعيل الشيرازي ، ابن عم الميرزا المجدد المذكور، فلقبه السيد الميرزا الشيرازي بالصدر تمييزا له عن ابن عمه الشيرازي.

ترجمه السيد حسن الصدر في التكملة ، والشيخ الطهراني في (نق/ ١٥٩) والشيخ حرزالدين في (مع /١١٦) فقال: (و لم يؤثر عنه تاليف او تصنيف بل نسمع بذلك في السنين التي عاصرناه فيها).

وله ترجمة في مجلة الهدى ص٨٧ السلسلة الثانية . وفي ريحانة الادب ٢ /٤٦١ ، وفي الكلام القدسي في تفسير اية الكرسي للسيد مهدي الصدر العاملي ص٦، ومنتهى الامال للمحدث القمي ص٧٥٤ ، وفي اثار الحجة ص٢٠٩، وفي مجلة المرشد /مجلد الاول/ الجزء السابع ص٢٣٦، ومجلة العرفان ، المجلد الثاني/الجزء الثاني ص١١٥ لسنة ١٩١٥م.

وهذه المصادر ذكرته بترجمة مستقلة وضمنية عند التعرض لتراجم ذريته . وعنها جميعا وضعنا هذه الترجمة.

٥٤٦. حيدر بن محمد علي : عالم مجتهد ومحقق بارع ، ولد بسامراء سنة ١٣٠٩هـ ، وهاجر والده الى كربلاء سنة ١٣١٤هـ فنشأ وتعلم بها حتى نال حظا وافرا من الفقه والاصول ، ثم سكن الكاظمية سنة ١٣٣٣هـ الى ان توفى سنة ١٣٥٦هـ ودفن جنب ابيه في الرواق الكاظمي . له جملة مؤلفات منها : الاوضاع اللفظية ،وحاشية على الكفاية، والشبهة الحيدرية .

ترجمة ((نق في ص٦٨٣)) وقال بعث لنا ترجمته الحجة السيد عبدالحسين شرف الدين نقلا عن كتابه بغية الراغبين . وترجمه الشيخ محمد تقي صادق العاملي في مجلة الغري بالاعداد تباعا : ٤٣، ٤٤، ٤٥، ٤٧، ٤٦ .

٥٤٧. حسين بن اسماعيل بن حيدر: العلامة السيد حسين الصدر: ولد في النجف سنة ١٩٤٨م وبها نشأ وتعلم واخذ المقدمات والسطوح على والده والسيد موسى بحرالعلوم ثم واصل تحصيله على يد علماء اجلاء. قائم بالوظائف الشرعية في بلد الامام الكاظم(ع) ومن ائمة الجماعة في صحن الكاظمية.

٥٤٨. محمد مهدي بن محمد جواد بن اسماعيل الصدر: اكبر اخوته وعميدهم ، ولد سنة ١٢٩٦هـ /١٨٧٩م ، حضر على المرحوم المحقق المدقق الشيخ حسن الكربلائي ،والشيخ اقا محمد حسين الطبيسي،والمحقق الشيخ محمد صادق الشيرازي.

هاجر الى النجف الاشرف سنة ١٣١٩هـ /١٩٠١م ، وحضر على استاذ المحققين

المولى الاخوند ملا محمد كاظم الخراساني المتوفى سنة ١٣٣٩هـ/١٩٢٠م ، وعلى الشيخ محمد طه نجف المتوفى سنة ١٣٢٣هـ /١٩٠٥م ، وعلى المدقق اقا رضا الهمداني المتوفى سنة ١٣٢٢هـ/١٩٠٤م .

رجع الى كربلاء حدود سنة ١٣٢٤هـ ولازم درس والده ، وقد استقر بعد وفاة والده بالكاظمية ،فاصبح من علمائها الافاضل واعلامها الفطاحل ، وتقام له صلاة الجماعة في الصحن الكاظمي الشريف .

توفى سنة ١٣٥٩هـ/١٩٣٠م.

٥٤٩. محمد جواد بن اسماعيل بن محمد صدرالدين الصدر: ولد سنة ١٣٠١هـ/١٨٨٣م، حضر عند علماء عصره تحصيله الابتدائي ، ثم حضر في الفقه والاصول على المحقق الشيخ اقا ضياء العراقي ، وعلى السيد حسين الفشاركي الاصفهاني ، ثم حضر درس والده. وقد وصفه من ترجم له : بانه ذو فكر ثاقب ونظر ثاقب مع استقامة وغور عجيب على المطالب الشرعية والعرفية.

توفى سنة ١٣٥١هـ/١٩٣٢م ولم يخلف ولدا ذكرا.

٥٥٠. محمد علي صدرالدين بن اسماعيل بن محمد صدرالدين العاملي الاصفهاني : قال في (اثار الحجة) ص١٠٢ : (من اجلاء علماء الامامية في العصر الحاضر، ومن علماء الحوزة العلمية في قم).

كنيته (ابو الرضا) وشهرته (صدرالدين).

قال السيد حسن الصدر في التكملة : (عالم فاضل مهذب كامل مؤرخ متكلم اصولي ،جامع لفنون العلم من حسنات العصر ، له مصنفات ومؤلفات).

ولد في الكاظمية سنة (١٢٩٩)هـ/١٨٨٢م ، وقيل كانت ولادته مطلع الفجر في يوم ١٧/ذي القعدة لسنة ١٢٩٨هـ/١٨٨١م ، وفي قول ثالث انه ولد في شهر رجب لسنة ١٢٩٨هـ.

امه فاطمة بنت السيد هادي بن السيد محمد علي بن السيد صالح بن السيد محمد بن السيد شرف الدين ،ولدت سنة ١٢٨٢هـ وتوفيت سنة ١٣٢٨هـ.

اخذ مقدمات العلوم كالنحو والمنطق ، ثم سطوح الفقه والاصول على فضلاء الحوزة في سامراء ، ثم هاجر الى النجف فاخذ العلوم من الامام الشيخ عبدالكريم اليزدي ، ثم واصل تحصيله على عدد من فطاحل حملة العلم منهم :

الشيخ محمد كاظم الخراساني ، والشيخ اقا رضا الهمداني ، والشيخ محمد طه نجف ، والسيد محمد بحرالعلوم صاحب (البلغة) والشيخ ضياء الدين العراقي .

عاد من النجف الى كربلاء ليدرس الفقه والاصول على ابيه ،واستمر في حياته العلمية لم يفارق والده فاوقف نفسه على خدمته .

في سنة (١٣٣١هـ /١٩١٣م زار مشهد الرضا عليه السلام فلاقى هناك غاية الاحترام والتوقير ،وشرع هناك بالتدريس والبحث وصلاة الجماعة والوعظ والارشاد.

وعاد الى والده في العراق سنة ١٣٣٧هـ، ثم في سنة ١٣٣٨هـ عاد الى ايران ثانيا ثم تركها سنة ١٣٤١هـ ليسكن النجف الاشرف فمكث فيها اربعة سنين فحضر خلالها درس السيد ابو الحسن الاصفهاني والميرزا حسين النائيني قدس سرهما .

وفي سنة ١٣٤٥هـ عاد الى ايران فانصرف الى تدريس الفقه والاصول واستقر في المشهد المقدس واقام الجماعة في مسجد (كوهرشاد) وكان سفره الى خراسان سنة ١٣٤٩هـ.

ثم هاجر الى (قم) وبعد فترة تولى مقام مرجعية التقليد بعد وفاة الشيخ الحائري ،فانصرف لادارة الحوزة العلمية في قم ، وقد تخرج عن حوزته العلمية ودرسه مئات من العلماء المعروفين في (قم) والبلدان الاخرى ، فكان مجلس درسه يحضره مايقرب من اربعمائة شخص من الفضلاء والطلاب وكان اكثر من نصفهم بين مجتهد او مراهق للاجتهاد .

قال في (اثار الحجة) : (وقد اجاز اية الله القمي تقليده ، وحتى انه كان يرجع اليه في

احتياطاته).

لقد عرف باصلاحاته الكثيرة للجامعة العلمية في قم مراعيا لها طلابا ومنهجا . وكان يشرف بنفسه على راحة الطلاب وحاجاتهم .

ولما توفى اية الله الشيخ عبدالكريم اليزدي الحائري الت للسيد المترجم المرجعية العامة المطلقة.

مؤلفاته: طرق ابواب عديدة في التاليف تنم عن عبقـــرية عظيمة ، ونذكر طائفة من مؤلفاته :

منظومة في الحج ، واخرى في الصوم ، ورسالة في حكم ماء الغسالة وثانية في التقـــية وثالثة في الحج ورابعة في الامر بالمعروف والنهي عن المنكر، وخامسة في النكاح . وله حاشية على العروة الوثقى واخرى على وسيلة النجاة، وله سفينة النجاة في الفقه ، وانيس المقلدين، ورسالة فيما يخص احكام المرأة، وله رسائل عديدة في علم اصول الفقه ، ورسالة في عقـــايد الامامية ،واخرى في الرد على شبهات الوهابيين .

ومن مؤلفاته في التاريخ والحديث : مختصر تاريخ الاسلام ،ورسالة في احوال الحواريين الاربع (سلمان وعمار وابوذر والمقداد) ،وله علي والسياسة ،عين الحياة (رسالة في الحقوق)، وكتاب المهدي ، ولاء الحمد ، ودائرة معارف اهل البيت ،وله ديوان شعر.

ترجمناه عن مصادر عديدة قد وردت ترجمته بها مستقـــلا او غير ذلك ومنها : ريحانة الادب ٢ /٤٦٥ ،اثار الحجة ص٢٠١ ، كتاب جابي ص٥٣٧ – فارســــــــي- ، علماء معاصرين ص٥١٦ -فارس- ، مجلة الهدى ص٣٠٤ السلسلة الثانية ، بغية الراغبـــين ، معجم رجال الفكر ص٢٧٤ ، كراس منشــور عن حـــياته ، كتاب المهدي -فارســـي مترجم- ص٢٠، حقيبة الفوائد مخطوط ،تكملة امل الامل .وفي (يعه).بمواضع عديدة، و(نق/٩٧٣).

مات يوم السبت ١٩ /ر٢/ ١٣٧٢هـــ في (قم) وكان تشـــييعه يوما مشــــهودا بها .

وصلى عليه السيد البروجردي وخلفه الالوف من اهل العلم و التقوى، ودفن في بقعة العلماء

في رواق حرم فاطمة ابنة الامام موسى الكاظم(ع) في (قم) بجوار قبر السـيد عبـدالكريم الحائري .

قال في (نق/٩٤٧) : وارخ وفاته السيد محمد حسن ال الطالقـاني صاحـب مجلة (المعارف) النجفية والمجاز منه بامر الحجة المجاهد السيد ابي القاسـم الكاشـاني رحمه الله - المتوفى سنة ١٣٨١، ونظم التاريخ وقرأه على السيد الكاشاني في اليوم الثاني في مجلس الفاتحة الذي أقامه الكاشاني في (مسجد الشاه) والتاريخ قوله :

تبـــت يدي من خؤون ... يعبـــث في شمل الهوى والدين
فكم له من ضربـــة قـــاضية ... تســـتنزف الدمع من العيون
وفعلة منكـرة عـادت علـى الــ ... أسـلام بالخسـران والشـجون
لهفي على الطـلاب مـذ نعـى لهـم ... ناعي الردى شـيخ ذوي اليقـين
فقـد تولى شملهم أيدي سبـا ... وكان قبـل فاقـد القـرين
ومذ قـضى (فرد) الزمان أرخوا ... ألا مضـى الديـن وصـدر الديـن

اصهاره :له سبعة بنات ،زوج اربعة منهن في حياته للازواج الاتي ذكرهم :

١- السيد محمد باقر السلطاني ابن سـلطان العلماء البروجردي ،وقـد انجب من الأولاد اربعة :محمد صادق ، ومحمد جواد ، ومرتضى ، وعبدالحسين.

٢- السيد مهدي الصدر العاملي ابن السـيد صدرالدين العاملي الواعظ الاصفهاني . وله من الذكور :محمد وعلي.

٣- الشيخ علي اكبر صادقي ابن اقا ميرزا مصطفى صادقي ، وله شهاب الدين .

٤- الشيخ هادي عبادي ابن الشيخ محمد حسن طالقاني . لم تنجب.

اما بناته الثلاثة الباقيات فقد تزوجّن بعد وفاة والدهن على الترتيب التالي للازواج .

١- اقا مصطفى فيروزان ابن ميرزا نورالدين فيروزان له من الاولاد :مهدي واحمد .

٢- السيد باقر الصدر بن السيد حيدر الصدر. وله جعفر.

٣- السيد حسين شرف الدين بن السيد محمد علي بن السيد عبدالحسين شرف الدين له منها :رائد ولؤي.

٥٥١. رضا بن محمد علي الصدر الدين: اقا رضا الصدر اكبر اخوته : ولد عام ١٣٣٩هـ /١٩٢٠م في مشهد الامام الرضا(ع) امه ابنة اية الله العظمى السيد اقا حسين القمي قدس سره .

هاجر الى قم مع والده سنة ١٣٥٤هـ ، وقرأ بها المقدمات والادبيات ، ثم قرأ السطوح عند علماء قم ومنهم والده ، ثم حضر في الفقه والاصول عند والده . وواصل تحصيله ليصبح من مدرسي المعقول والمنقول في قم حتى صار من فضلاء المجتهدين والعلماء العاملين.

له عدة مؤلفات كلها بالفارسية .

قال في اثار الحجة : (والان يقيم صلاة الجماعة في صحن النجف في محل والده المعظم).

٥٥٢. موسى بن محمد صدرالدين : اقا موسى الصدر: ثالث اخوته من حيث الترتيب الزمني .

ولد عام ١٣٤٧هـ/ ١٩٢٨م في خراسان (مشهد الامام الرضا (ع)) . قال في (اثار الحجة) : هو كاخيه جليل فاضل .. سبق في عنفوان شبابه الكثير من الاخرين ، واشتهر بالعلم والفضيلة ، وحازت جلسات تدريسه للقوانين والدروس الاخرى الاهمية وكثرة في حاضرين بمجلسه).

اخذ المقدمات والادبيات والسطوح معقولا ومنقولا عند اساتذة الحوزة في خراسان فدرس عند اقاي حميني وداماد وطباطبائي ، كما حضر دروس الخارج لاقاي داماد وحميني ووالده . كذا جاء في (اثار الحجة)ايضا.

كما حصل على شهادة من كلية الحقوق بجامعة طهران.

هاجر الى العراق قبلة النظار واستقــر في النجف مدينة العلم من ســنة ١٣٧٣هـــ ١٩٥٣م فحضر الدروس العالية عند الايات الكبرى تقدست اسرارهم : السيد الخوئي (ابو القاسم الموسوي) ،والشيخ مرتضى ال ياسين ، وحضر الفلسفة عند فيلسـوف الاسـلام صدرالدين الشيرازي المشهور بصدر المتألهين ، كما حضر عند صدر الدين البادكوبي الشهير بالملا صدرا ، وبقي في العراق حوالي الاربع سنوات الى ســنة ١٣٧٨هـــ/١٩٥٨م يتخللها زيارات الى ايران .

ثم هاجر الى لبـــنان ، فكان عندهم من فضلاء المجتهدين والعلماء العاملين المجاهدين في سبيل الحق واعلاء كلمة الاسلام ، وهو يبذل جهودا واسعة ، ويضع مناهج كبيرة في ايصال الثقافة الاسلامية والارشاد الاسلامي.

صدر له (الاســلام وثقــافة العشــرين) وهي محاضرة القــاها في الندوة اللبـــنانيا بتاريخ ٢٧ /٥ /١٩٦٥م.

اختفى بظروف غامضة لحد اليوم (٢٠٠٣)م.

٥٥٣. محمد صادق بـــــن محمد مهدي الصدر: ولد عام ١٣٢٥هـــ/١٩٠٧م في كربلاء.

بعد اخذه للمقدمات والسطوح ،درس على الشيخ محمد حسين النائيني والشيخ ضيا الدين العراقي، وقد اختص بوالد زوجته الشيخ محمد رضا ال ياسين ابن الشيخ عبد الحسين بن الشيخ باقر بن الشيخ محمد حسن ال ياسين .

هاجر من كربلاء الى الكاظمية فسكنها ثم هاجر منها الى النجف واستمر بالســكنى فيها حتى وفاته .

سافر في شبابه الى الهند عام ١٣٤٦هـــ وبقى اربع سنوات فيها . اشترك في تحقــيق كتاب اللمعة الدمشقية والمكاسب الصادران عن جامعة النجف الدينية.

تولى امامة جامعة النجف الدينية عندما تم افتتاحها حدود سنة (١٣٨٠)هـ.

ثم تولى امام الجماعة في الحرم العلوي الشريف بتخويل من الشيخ مرتضى ال ياسين عند عجزه وكبره تقدست روحهما سنة (١٣٨٩)هـ توفي في النجف سنة (١٤٠٥)هـ.

٥٥٤. محمد بن محمد صادق بن محمد مهدي الصدر:

آية الله العظمى السيد محمد الصدر ، ولد سنة ١٣٦٣هـ في النجف وبها نشأ ،وترعرع في حجر ابيه ،فاخذ المقدمات والسطوح على والده وابن عمه السيد محمد باقر الصدر ،والشيخ محمد تقي الايرواني ،والسيد محمد تقي الحكيم، والشيخ محمد رضا المظفر، ثم حضر بحث الخارج على السيد محسن الحكيم والسيد الخوئي قدس سرهما.

دخل كلية الفقه في اول تاسيسها وتخرج منها عام ١٣٨٤هـ/١٩٦٣م مع اول دفعة ممن تخرج منها وهم : السيد مصطفى جمال الدين ، والشيخ مسلم الجابري، والشيخ احمد الوائلي ،والشيخ محمود الكوثراني والسيد حسين الخرسان وغيرهم .

له مؤلفات منها قد طبع وهي :فقه الاخلاق ،فقه الطب ،الصراط القويم ((رسالة عملية)) ، منهج الصالحين ١ – ٥((رسالة عملية)) . وله الموسوعة المهدية التي تتالف من :الغيبة الصغرى، الغيبة الكبرى، اليوم الموعود ، تاريخ مابعد الظهور. وله: ماوراء الفقه ١ – ٨. وفقه القضاء. ومناسك الحج . والصلاة. والحج اهدافه ومقاصده،واشعة من حياة الصادق(ع) ،وله كتابات اخرى ((الكذب ،البداء، الرجعة)).

قام بالتدريس في المدرسة التي اسسها السيد الحكيم لتطوير الدراسة في الحوزة العلمية .والتي سماها (مدرسة العلوم الاسلامية) من سنة ١٩٦٧م الى ست سنوات بعدها.

تصدى للمرجعية في النجف بعد وفاة السيد أبو القاسم الخوئي (قده) واستمر حتى شهادته على يد النظام البعثي السابق مساء يوم الثلاثاء من ذي القعدة لسنة ١٤١٩هـ ، وقتل معه رمياً بالرصاص ولداه السيد مصطفى والسيد مؤمل، وهم في سيارتهم الخاصة قريباً من دارهم في النجف الاشرف . ترجمناه في (المشاهد ٢ /٥٨).

حدثتني ام ابنائي ابنة اية الله الشيخ نورالدين الجزائري (قده) ان والديّ السيد المترجم كانت لهما علاقة حميمة ووطيدة بوالديها ، وكانت والدته تصحبـــه معها وكان ترددّها الى دار الشيخ الجزائري لفترة طويلة من الزمن . وقد تحدثت عن احواله واحوال والدته الشـــيء الكثير ومساحة البحث لا تسمح بايراد تفاصيل ذلك رحم الله الجميع برحمته.

٥٥٥. محمد علي بـــن صالح : العلم الحبر نزيل الكاظمية المتوفى ســـنة ١٣٧٠هـــ باصفهان .

٥٥٦. هادي بن محمد علي : كان من النوابغ في حدة الفهم والذكاء، قـــال في ((مع ج٣ ص٢٢٤)) : ولد في النجف ســـنة ١٢٣٥هـــ ، ونشـــأ في اصفهان عند عمه الســـيد صدرالدين محمد المتوفى سنة ١٢٦٣هـــ ، ثم هاجر الى بلد الفقاهة والهجرة النجف الاشرف واقام بها يحضر على اشهر علمائها الربانيين ومدرسيها البارعين . اقـــام في بـــلد الكاظمية واصبح يعد من العلماء والفضلاء . توفى سنة ١٣١٦هـــ.

٥٥٧. حسن بن هادي :المشهور بالصدر الكاظمي ، قال في ((مع ج١ ص٢٤٩)) : الموسوي العاملي الاصل العراقي النشأة الكاظمي المولد. ولد سنة ١٢٧٢هـــ ، الثقة العدل الامين ، ذو الفضل الواسع والعلم الغزير صاحب التاليف والتصانيف ، له البـــاع الطويل في علم الرجال واثار العلماء واهل الفضل . له مؤلفات منها : بغية الوعاة في طبقات مشـــايخ الاجازات ، انتخاب القريب من التقريب ،وغيرهما . توفى في الكرخ سنة ١٣٥٤هـــ ودفن بجوار الامامين موسى والجواد عليهما السلام. (قـــلت) واهم مؤلفاته (تكملة امل الامل) في ثلاث مجلدات .

ترجمه في ((نق ص٤٤٥)) فقال ولد يوم الجمعة (٢٩ شهر رمضان /١٢٧٢هـــ) كما حدثني به نقلا عن خط والده ، فقرأ الاوليات من الصرف والنحو والمعاني والبيان والبـــديع والمنطق واللغة عن جماعة من الاجلاء كالشيخ باقر بـــن الشـــيخ محمد حســـن ال ياســـين المتوفى(١٢٩٠) والسيد باقر بـــن الســـيد حـــيدر المتوفى (١٢٩٧) والشـــيخ احمد العطار

المتوفى(١٢٩٩) والشيخ محمد بـن كاظم المتوفى (١٣٠١)وغيرهم ، واتم سـطوح الفقـه والاصول في الكاظمية على والده وغيره ، وفي (١٢٨٩) هاجر الى النجف فحضر في الحكمة والكلام على الميرزا باقـر الشـكي المتوفى (١٢٩٠) والشـيخ محمد تقـي الكلبـايكاني المتوفى(١٢٩٣).

في سنة (١٢٩٧) هاجر الى سامراء فانضم الى تلامذه المجدد الشـيرازي . ثم رجع الى الكاظمية فاشتغل بالتصنيف والتأليف .

توفى ليلة الخميس (١١ /ع١ /١٣٥٤) بـبغداد وحمل الى الكاظمية ودفن مع والده المقدس في حجرة من حجر الصحن الشريف.

٥٥٨. محمد حسين بن هادي : قـال في ((نق ص٦٦٥)) : عالم فاضل ، ولد سـنة ١٢٨٨ ونشأ على ابيه واخيه سيدنا الحسن الصدر وغيره، حتى نال قسطا من العلم ،توفى في حدود سنة ١٣٢٧هـ.

(قلت) المترجم من ال شرف الدين ،ولكنه اشتهر بالصدر نسبة الى عم والده.

٥٥٩. محمد بن حسن الصدر: ولد في الكاظمية سنة ١٨٨٢م ونشأه والده نشـأة دينية علمية واسعة . ساهم في المطالبة بالاستقلال منذ العهد العثماني .وبـعد الحرب الأولى كان في طليعة الذين قاوموا الاحتلال، ولجأ بـعد ذلك الى نجد فسـوريا فالحجاز ثم عاد الى العراق مناهضا سياسـة الانتداب ، ثم لجأ الى ايران ثم عاد الى العراق فترأس مجلس الاعيان ، وكان عضوا في مجلس الوصاية واسندت له رئاسة الوزارة في العهد الملكي سنة ١٩٤٨م.

فالمترجم شخصية دينية وسياسية عرفه تاريخ العراق السياسي الحديث ،والكتابة عنه كثيرة لا يسعنا استيفاؤها ،وقد تصرفنا في ترجمته من كتاب ((زعيم الثورة العراقـية)) لمؤلفه عباس علي المطبوع سنة ١٩٥٠م.

٥٦٠. جعفر بن حمزة بـن جعفر : منه ال دخينة وقـد نص عليه في (عمد /٢١٥) فقال: دخينة هو جعفر بن حمزة بن جعفر دخينة بن احمد بن جعفر بن علي الحائري.

٥٦١. حمزة بن ابو العباس بن الحسين :ذكره في (تز) وقال ان حمزة له ابـــو العبــاس وهذا له محمد ومظفر ، ومحمد له ابو المعالي ثم اخرج من ابي المعالي سلسلة هي نفسها اخرجها من ابي العباس الذي شجره على يمين صاحب الترجمة -انظرالمشـــجر ص٢١٣ ،ونظرا لهذا التكرار وقد حذفنا احد المكررين واثبتنا الاصل حتى لايلتبس الامر.

واعلم ان مكررات الســيد ابــن شدقــم في التحــفة كثيرة جدا يتعين الالتفات لها وتوجيهها . وهو قطعا معذور في ذلك لتشعب كتابة جدا وتكرارا الفاظ الترقيم متشـــعب جدا بحيث لم نقف على كتاب مثله به هذه الالفاظ ومنها (القناة والزهرة ،والفرع والقـــنو وغير ذلك العشرات).

٥٦٢. معالي بن علي بـــن محمد : ورد ذكره في (تذ) كما عندي وثائق خطية عديدة جاء فيها بلفظ (معالي=ابو المعالي) ،وهذه الوثائق تحكي كل واحدة منها عن تفرع من ذريته ،لذا جمعت شـــتاتات ماها لاوحـــدها على شـــكل واحـــد كما شــجرناه في المشــجر ص٢١٤ومابعدها، وذريته فيهم العدد والتشعب وكلهم مساكنهم الديار الشامية .

من ذريته ال المرتضى القائمين على خدمة مرقد السيدة زينب بـــنت الامام علي عليه السلام.

وال الشامي في كربلاء وغيرها ، وال عيســـى في جبـــل عامل ،وال عثمان ،وال نجم الدين ، وال فخرالدين ، وغيرهم ممن لم نقف عليهم .

وسنذكرهم بالتفصيل ان شاء الله تعالى.

٥٦٣. حسين بن ابي جعفر بن محمد صدرالدين : المشهور بـــ(اغا حســـين الصدر) الموسوي العاملي الاصفهاني . عالم فاضل بارع.

ولد في اصفهان يوم الجمعة (٣ /شعبان/١٣١٩)، ونشأ بها فاخذ بعض المقـــدمات ثم هاجر الى النجف لاكمال تحصيله ،واستقر بها ســـنين ،تتلمذ خلالها عند اعلام ذلك العصر منهم الميرزا محمد حسين النائيني، وكتب تقارير درسه . عاد الى اصفهان .

قال في (نق /٥١٨) : (وهو اليوم من الفضلاء المعاريف فيه ، وطبــع له بالفارســية ((رهبر سعادت)).

٥٦٤. محمد تقي بن محمد صدرالدين بن صالح العاملي: هو المعروف باقــا مجلس . ويكنى (ابو الحسن) . ترجمه في (كر /٢١٩) فقال: عالم فاضل ، ألف والده الجليل باسمه (قرة العين) في النحو. توفي بعد سنة (١٢٤٧)هــ.

٥٦٥. محمد صادق بن محمد حسين بن هادي الصدر الموســوي العاملي الكاظمي : عالم اديب . ولد في حدود سنة (١٣٢٠) ونشــأ في الكاظمية على عمه ،فاخذ المقــدمات والسطوح فاتقنها ، قرأ الفقه والاصول على لفيف من العلماء والفضلاء، وبــرع في الادب واشتغل بالتاليف فوضع بعض الاثار القــيمة ، منها : حــياة أمير المؤمنين ذكره في (يعه ٧ /١١٦).

قال في (نق /٨٦٩) : (وهو اليوم رئيس بمجلس التمييز الشرعي الجعفري ببغداد..).

٥٦٦. هاشم بن محمد بن حسن العاملي : شاعر ،اديب ، توفي ســنة ١٣٣٥هــ ، ويعرف بــ(هاشم عباس) نسبة لاسم جده الاعلى السيد عباس مؤلف كتاب نزهة الجليس. وقد اطلعت على شعره فكان معظمه في مدح اسرة السيد محمد صاحب مفتاح الكرامة من ذرية زيد الشهيد.

٥٦٧. محمد بن يوسف بن محمد : جاء في مجلة المرشد المجلد ٧، ٩ لسنة ١٣٤٨هــ: سكن (قمهز) في (كسروانه لبنان) من جهة المنيطرة منزل الشيعة القديم وعرف سلالته بــال شرف الدين.

٥٦٨. حسين بن محمد بن يوسف : ثبــت عندنا ان الســيد المترحم له ولدان هما : حسين وابراهيم ، والسيد حسين بن محمد أعقب محمد ، ومحمد أعقــب أحمد ، ولأحمد هذا ولدان هما : علي وحسين ،فالسيد حسين هو جد ال فضل الله الموسوية في لبــنان وهم ذرية

حضر عندنا –في النجف الأشرف – فضيلة العلامة الجليل الشيخ محمد جميل حمود أيده الله[1] وبصحبته شجرة نسب لآل عيسى في قرية حومين التحتا ، وفيها أنهم ذرية السيد حسين بن محمد بن يوسف ، وبعد التحقيق فيها ثبت عندنا صحتها وصادقنا عليها ، وقد بعث بها لنا الشريف السيد محمد بن السيد حسن بن السيد محمد آل عيسى من أحفاد السيد حسين بن محمد المذكور.

٥٦٩. عيسى بن حسين بن أحمد : أعقب السيد عيسى ثمانية أبناء عرفت ذرية ستة منهم بآل عيسى ،وهم أحفاد السادة ((عبدالله ومحمد ،حسن وحسين، خليل ويوسف)) وقد سكنوا قرية حومين التحتا في جبل عامل بلبنان لهم سمعة وجاه ومكانة في النفوس.

٥٧٠. جعفر بن عيسى بن حسين : تعرف ذريته بآل السيد وآل جعفر في قرية تفاحتا بجبل عامل.

---

(١) الشيخ محمد جميل حمود : علاّمة فاضل ومحقّق مدّقق ،ولد في لبنان (قرية مركبا جبل عامل) سنة ١٩٥٩م الموافق ١٣٧٩هـ . أنهى دراسته الأكاديمية ثم إنخرط في الحوزات العلمية للدراسة ، فأخذ المقدمات عن ثلة من العلماء الحجج منهم : آية الله السيد أحمد الواحدي بجوار حضرة مولاتنا عقيلة بني هاشم زينب عليها السلام . ثم درس السّطوح عند ثلة من العلماء الاعلام الأفذاذ في قمّ المقدسة أهمهم : آية الله الشيخ الغروي وآية الله أحمد المددي وآية الله الشيخ مصطفى الهرندي ، ثم درس البحوث العليا في الفقه والأصول عند الآيات الأفذاذ أمثال : آية الله العظمى النجفي المرعشي وآية الله محمود الهاشمي وآية الله فاضل لنكراني ، ودرس التفسير والعرفان والأخلاق عند آية الله الحجّة الشيخ جوادي آملي ، وآية الله حسين مظاهري. كما أنه درس الفلسفة وعلم الكلام على يد بعض الجهابذة ، وله أجازات ووكالات من الآيات الكبار أمثال المرجع آية الله العظمى الميرزا علي الغروي (قده) ، وقد أجازه آية الله التبريزي وآية الله محمود الهاشمي ، وللمترجم مصنفات عدة أغلبها نفد ،ويقوم الآن بتدريس السّطوح من الفقه والأصول وعلم الفلسفة والكلام والعرفان والتاريخ .

٥٧١. حجازي بن عيسى بن حسين : قطن قرية الغازية ، وله ذرية قــليلة فيها مع وجود جماعة من آل حجازي في القرية المذكورة ليسوا بسادة . وماهذا إلا من باب المؤتلف والمختلف فانتبه .

٥٧٢. محمد بن حسن بن محمد آل عيسى : ولد سنة ١٩٦٢ في قرية حومين التحتا وأمه الشريفة سكنة بنت السيد قاسم بن محمد بن خليل آل عيسى ، وهو الذي بعث الشجرة المباركة التي أشرنا لها بالهامش رقم(٥٦٨).

٥٧٣. محمد بن عبدالله بن عيســـى : هذا الســـيد أخذه العثمانيون خلال الحرب العالمية الأولى إلى بلاد اليمن و لم يعد ، و لم يعرف عنه أي خبر.

٥٧٤. محمد بن مصطفى بن يوسف : شاعر واديب ، عظيم الشأن ومشهور بالسيد محمد مصطفى ، غني عن التعريف به في ربوعه هذا ماكتبته أسرته عنه .

٥٧٥. محمد بن الحسين بن موسى : تعرف أسرته بآل وهاب في كربلاء ، وهم غير آل الوهاب من آل طعمة الوارد ذكرهم في المجلد الأول من هذه الموسوعة .

وقد عرفت هذه الأسرة بهذا اللقب لا لكون ان جدهم أسمه (وهاب) وماشابه ذلك ، بـــل لمناسبة قتل عدد منهم في وقعة الوهابية سنة (١٢١٦)هـــ التي وقعت في كربلاء، وسقط من جرائها عدد كبير جداً من الكربلائيين .

وتيمناً بهذه الحادثة التي دوّنها التأريخ تحت لفظ (وقعة الوهابية في كربلاء) ، تســـمى أحد أفرادها بها وهكذا سرى لغيره من أسرته حتى عرفوا بها حتى اليوم.

٥٧٦. محمد موسى بن محمد بن الحسين : كان سادناً للروضة الحسينية ، قـــتل في الوقعة الوهابية التي حدثت في كربلاء بتأريخ ١٨ ذي الحجة سنة ١٢١٦هــــ.

وقتل معه أخواه السيد محمد حسين والسيد محمد علي، وكذلك قـــتل معهم الســـيد حسن بن السيد محمد علي.

وقد تحدّث التأريخ عن أشهر من قتل في هذه الوقعة وهم :

١- ثلاثة أبناء لملا عثمان الأفغاني ، وكانت النتيجة أن سعى ملا عثمان المذكور الى قتل عبدالعزيز السعود ، وقد نجح في سعيه فقتله سنة ١٢١٨هـ.

٢- الفقيه المتكلم المولى عبدالصمد الهمداني نزيل كربلاء ، كان أحد أعلام الدين وحملة العلم فقيه محقق محدّث حكيم متكلم لغوي. ذكره السيد علي الحائري صاحب الرياض المتوفى سنة ١٢٣١هـ ، كما ترجمه الشيخ الأمين في شهداء الفضيلة ص٢٨٦، فقال: (استشهد رحمه الله في هجمة الوهابيين على كربلاء المشرفة بعد ما أخرج من داره بالحيل وذلك في يوم الاربعاء ١٨ شهر ذي الحجة الحرام يوم الغدير سنة ١٢١٦. قال بحاثة آل كاشف الغطاء في (الحصون المنيعة) قيل إن المترجم كان يقول ويكرّر ((ستخضب شيبتي من دمي))، قتل مع المترجم جمع من أعلام الدين والعلم منهم علم العلم وعيلم الفضل الشيخ محمد والحبر التقي الشيخ عين علي والعلوي الشريف السيد صادق والفتى السامي علي، وهؤلاء لم نعلم تفصيل تاريخ حياتهم).

لمحة عن واقعة الوهابية :

تعرضت بقعة من الاراضي العراقية تعرف بالطف الى اعظم واقعة حدثت في دنيا الحياة الانسانية الاسلامية، الا وهي واقعة الطف العظمى سنة (٦١)هـ حيث قتل بها الامام الحسين بن علي بن ابي طالب عليه السلام واهل بيته واصحابه ، وبعد هذا التاريخ تعرضت هذه البقعة الى نكبات شديدة الهول عظيمة الوقع ، بحيث لايخلو كتاب في التاريخ والتراجم من ذكرها جميعا او بعضها لقسوة وقوعها وعظيم الخسارة التي تركتها ، وهذه الوقائع هي:

١- واقعة الوهابي سنة ١٢١٦هـ.

٢- واقعة المناخور[1] في اواخر شهور سنة ١٢٤١هـ.

٣- واقعة نجيب باشا سنة ١٢٥٨هـ.

ولعل اعظمها وقعا هي واقعة الوهابي سنة ١٢١٦هـ لكثرة الموبقات التي مارسها الغزاة في كربلاء المقدسة .

الموبقات التي مارسها الغزاة في كربلاء المقدسة:

قد تعرض ارباب التاريخ الى وصف هذه الوقعة ، وتفننوا في بيان دقائق ماحدث بها ، واليك ما قاله (لرنكري) وهو من الافرنج في كتابه اربعة قرون من تاريخ العراق، تعريب المرحوم جعفر الخياط، صفحة ٢٢٣:

وفي عام ١٢١٦هـ اغار اتباعه -والضمير يعود الى محمد عبدالوهاب-الوهابيون حملتهم الشعواء على كربلاء بقيادة اميرهم عبدالعزيز بن سعود بمنتهى القسوة والهمجية باسم الدين وزحفوا عليها في اليوم الثاني من نيسان سنة ١٨٠١م الموافق ليوم ١٨ ذي الحجة عام ١٢١٦هـ اي في يوم الغدير عندما كان معظم سكان البلدة ذاهبين الى النجف لاداء الزيارة ، فسارع من بقي في المدينة الى اغلاق الابواب غير ان الوهابيين وقد قدر عددهم

(١) المناخور : كلمة منحوتة من (امير) العربية بمعناها المعروف ، و(اخور) الفارسية بمعنى الاصطبل ، اي رئيس الاصطبل. وهي من اوضاع الدول الاعجمية المتاخرة في الاسلام ولعلها من اوضاع المماليك ، فقد فشا في عهدهم وعلى السنة كتاب دواوينهم دوران الالفاظ الاعجمية الصرفة او تركيب الادوات والاسماء الاعجمية واستعمالها مضافة الى العربية مثل (خزنة دار) و (بيرقدار) و(خاصكي) و(دويدار) وغير ذلك كثير وهذه كما لايخفى اسماء لارباب المناصب الكبرى في تلك الدول وقد اشتهر بلقب (امير اخور) جماعة منهم : اقبغا امير اخور الملك الاشرف المتوفى سنة ٧٦٨هـ . وبيبرس الحاجب امير اخور الناصر مات سنة ٧٤٧هـ . وجرجي الناصري مات سنة ٧٧٢هـ . وهؤلاء ترجمهم السيوطي في الدرر الكامنة.

بستمائة هجان واربعمائة فارس ، نصبوا خيامهم وقسموا قوتهم الى ثلاثة اقسام ، ومن احد الخانات فتحوا ثغرة في السور ودخلوها فجأة، ثم هاجموا اقرب بـــاب من ابـــواب المدينة ففتحوه عنوة ، ودخلوا المدينة ، فدهش الاهلون وراحـــوا يفرون على غير هدى بـــدافع الخوف . اما الغزاة البرابرة فقد شقوا طريقهم الى الروضة المقدسة وبـــدأوا فيها بـــاعمالهم التخريبية فاقتلعوا القضبان الحديدية وهدموا السياج وانتزعوا المرايا الجسيمة ونهبوا النفائس والاشياء الثمينة من زخارف الجدران والذهب من السقوف والشـــمعدانات والســـجاد الفاخر ،والمعلقات الثمينة حتى الابواب المرصعة وكل ما وقـــع بـــايديهم من النفائس التي حملوها معهم ، وقد قتلوا زيادة على هذه الاعمال الوحشية قرابة خمسين شخصا بالقـــرب من ضريح الحسين(ع) وخمسمائة خارج الحرم في الصحن. اما المدينة فقد عاثوا فيها دمارا وفتكا ، فقتلوا من دون رحمة كل من صادفوه امامهم ،وسرقوا ونهبوا و لم يسلم من بطشهم وجرائمهم اي بيت . و لم يرحموا شيخا ولا طفلا ، ولانساءا ولارجالا .

وقدر عددالقتلى بالف نسمة ، ويقدره البعض بخمسة اضعاف ذلك، كما قدر عدد الجرحى بعشرة الاف جريح ، و لم يجد وصول (الكهية) علي باشا الى كربـــلاء نفعا ، ذلك لان حاكم كربلاء انذاك عمر اغا كان سنيا متعصبا لم يكن ليعمل شـــيئا لحماية البـــلدة ، وكان متواطئا مع المجرمين سرا ، وعندما قربت فلولهم هرب الى قـــرية الهندية القريـــة من كربلاء.

بهذه الصورة وصف هذا المؤلف وقعة الوهابي، ويمكن لمن اراد الوقوف اكثر فليطلع على ذكرها في مصادر الاثبات التالية: الفوائد الرضوية في احوال العلماء الجعفرية للمحقق القمي ١/٢٣٢ . وشهداء الفضيلة للشيخ الاميني ص٢٨٧ . وكشف الارتياب للسيد محسن الامين . وتاريخ نجد لفيلبي ص٩٩ . وهذه هي الوهابية للشيخ محمد جواد مغنية. وغاية المرام لياسين العمري الموصلي الخطيب المتوفى ١٢٢٦هـــ . ط/١٣٨٨هـــ. ص١٩٦-١٩٧ . وغيرها مما لايسع البحث بذكرها .

٥٧٧. حسين بن حسن بن محمد علي: الجد الاعلى للسادة ال وهاب وهم غير ال وهاب من ال طعمة وكلتا الاسرتين تسكن الحائر . وهو اول من لقب نفسه بالوهاب تيمناً بتخليد ذكرى من قتل من اسرته في واقعة الوهابيين سـنة ١٢١٦هـ، وهم والده وعميه السيد بن محمد موسى ومحمد حسين.

والسيد المترحم كان سادناً للروضة الحسـينية ، اذ تولى السـدانة عام ١٢٥١هـ واستمر حتى عزل منها سنة ١٢٦٥هـ.

٥٧٨. احمد بن محمد بن سليمان : وجدت في وثيقة من اوراق (مسـث) ما نصه : السيد احمد تزود بفرمان سدانة الروضة عام ١٢٤٢هـ ولم يمارسها من قبل داود باشا والي بغداد حيث كانت السدانة للسيد محمد سعيد السيد سلطان بن السيد ثابت وهو حـاكم كربلاء حينئذ وكانت الحرب في كربلاء بين الوالي والسـيد محمد سـعيد و لم يتمكن من ممارستها اما خوفا واما مجاملة لانه من اقاربه.

٥٧٩. عبدالوهاب بن علي بن سليمان الوهاب : شاعر واديب . ولد في كربلاء عام (١٢٩١) وبها نشأ وتعلم ، فقرأ العروض والفقه على مشاهير علماء عصره كالسـيد محمد باقر الطباطبائي ، والشيخ علي اليزدي ، والشيخ جعفر الهر . اشتهر بدراسة الكواكب وعلم الجفر ، وقرض الشعر ، وقد جمعته مع الشاعر السيد محمد سعيد الحبـوبي ،والشـيخ محمد السماوي ، بمجالس ادبية عديدة.

قال في (اعيان) ٣٩/١٨٦: (وقد كان ابوه من خدمة الروضة الحسينية ابا عن جد . فطلب هو العلم والفضل والادب فناله بمدة قليلة ونال ملكة في اغلب العلوم مع تقى ونسك وعبادة).

وذكره المرحوم الشيخ محمد السماوي في مجالي اللطف بارض الطف ص٧٨ بقوله :

وكالفـتى الوهـاب للفضـل الـرويّ ابـن علي الرئيس الموسـوي
شمس المعالي من بـني الوهاب وعيلـم العلـوم والاداب
قـضى وكم مشـجيّة بندبـه فارخوا (ارضاه حـتى ربـه)

توفي بمقاطعة الفراشية بضواحي كربلاء في شهر رمضان سنة ١٣٢٢هـ ودفن هناك ، ثم نقل رفاته ليدفن في الروضة الحسينية بالقرب من مرقد صاحب الرياض.

كان منطويا على نفسه في معظم الاحيان ، ويحب العزلة، ولهذا السبب لم ينشر شعره الا النزر القليل.

فمن شعره في رثاء الامام الحسين بن علي عليهما السلام قوله:

غداة سعت حرب لحرب بن فاطم ... ودار به منهم خميسٌ عرمرم
وخير بين الموت غير مذمم ... عزيزا وبين العيش وهو مذمم
ارادوا به ظيما ومن دون ضيمه ... حمية انفٍ او حسام مصمّم
وصحب على ورد المنية حوَّمٌ ... مغاوير لانكص اذا الشر مقدم
بها ليل ان تبد المذلة احجم ... وان كشرت عن نابها اقدم
اذا بان منهم في القتام ملثم ... يرد حديد الهند وهو مثلم
رمى جمرات الحرب منهم بفتية ... ليوث يراعوا الموت في الحرب منهم
فصال وصالوا معلمين كأنه ... وهم في ظلام الليل بدر وانجم

وله في الغرام ولواعج الشوق قوله كما جاء (اعيان) ٣٩ /١٨٦:

حملوني ما لم اطق من هواهم ... ما كفاهم ما لم اطق حملوني
كلفوني كتم الهوى ولعمري ... لعظيم علي ما كلفوني

وممن خمس هذين البيتين الشاعر السيد محمد مهدي الحائري[1] حيث قال:

قد جفوني على الهوى بنواهم ... ليت شعري ماضرّهم او اراهم
يعلم الله لا اريد سواهم ... حملوني مالم اطق من هواهم

(١) هو العلامة الشاعر المرحوم السيد محمد مهدي بن محمد طاهر بن مهدي بن محمد باقر بن عبدالكريم القزويني الموسوي الحائري، ولد في كربلاء عام ١٢٨٧هـ وتوفي بها سنة ١٣٤٠هـ. وله ديوان شعر

مـــا كفاهـــم مـــالم اطـــق حملـــوني

ســـــالوني ان لاابــــوح بســــري كيف لي كتمه وقـــــد ضاق صدري

عجبـــــــا اهم على ضعف صبري كلفـــوني كتـــم الهـــوى ولعمـــري

لعظيــــــم علـــــيّ ماكلفـــــــوني

مخطوط لدى افراد اسرته .

٥٨٠. مرتضى بن محمد بن حسين الوهاب : شاعر جيد النظم ، امتاز بنظم التاريخ شعرا. ولد في كربلاء ســـنة ١٣٢٦هـــ=١٩١٦م ، وفي محافلها تعلم الشـــعر ، توفى بها في الثاني من شهر رحب لسنة ١٣٩٣هـــ= ٢ /٨ ١٩٧٣م ودفن في مقـــبرة ال خير الدين في الروضة العباسية ، واقيم على روحه حفل تأبيني في الصحن الحسيني في ذكرى مرور اربعين يوما على وفاته تم خلاله القاء القصائد والخطب.

وقد ارخ وفاته الشاعر الشيخ البيضاني بقوله:

ومذ صوت الناعي شـــــــرعت مؤرخا (نحا مرتضى الوهاب افجعني رجـــب)

ومن شعر السيد المترجم في التاريخ تقريضه على طبع كتاب نزهة اهل الحرمين للسيد حسن الصدر ، قوله :

ايـــهّا الطالـــــب الحثيـــــث بجـــد باحـــــثا عن عمارة المشــــــــهدين

دونك المبـــــــتنى بنشـــــــر كتاب ضم طيا حقائقـــــــــــا من لجين

خطه قبـــــــــــــل الانام يراع الحســـــن الصدر. ثم غاب ببـــــين

فأتى طبـــــعه حــــديثا (ســـــعيد)[1] (ثابـــــــــــت) الاصل ناصع الجدين

وتبـــــنى (ابـــــو لواء) بـــــعزم نشـــره فاســـــتوى على قـــــدمين

يابشـــــيرا بـــــعد النوى ارخوه عد وبشـــــــر بـــــــنزهة الحرمين

١٣٨٥هـــ

---

(١) يقصد به المتبرع بطباعة كتاب نزهة الحرمين وهو صديقنا الحميم المرحوم السيد محمد سعيد بن السـيد

محمد علي ال ثابت المتوفى سنة ١٩٩٥م.

وقال مؤرخا بناء جامع الكرامة في كربلاء:

مسـجد شـاده الاوائل وقـفا ... لم يزل خالدا ليوم القـيامة
اسـوه على التقـى ليقـيموا ... لفـروض الصـلاة فيـه دعامـة
منتهاه بـاب الكرامة للسبـط ... وحـصن العبـاس عال امامه
وكرام قـد جدّدوه فأرخ ... (صل فيـه هـذا مصلـي الكرامـة)
١٣٨٨هـ

٥٨١. جواد بن مصطفى بن حسن الشامي : هو الجد الاعلى لاسرة ال الشامي في كربلاء، ومنه جاءت التسمية. وهو من اسرة موسوية كانت تسـكن في ضاحـية (كرك نوح) من اعمال محافظة زحله في لبنان، ونظرا لضغط السـلطة العثمانية التي كانت تعمر لبنان وغيرها، هاجر السـيد المترجم كغيره من الشبـاب المهاجرين الفارين من بـطش العثمانيين، فسكن كربلاء المقدسة وقت كان القحـط والجوع قـد اخذ من اهلها ماخذا عظيما، وكان السيد جواد الموسوي ميسور الحال، فاستاجر محلا واسـتورد بما يملك من الليرات الذهبية التي حملها معه عند هجرته، كميات كبيرة من الحنطة والشـعير، وعرضها للبيع بسعر الكلفة الذي كان يقل كثيرا عن الاسعار المعروضة لتلك المادة الاساسية في الغذاء، فكان هذا التصرف له وقعه على نفوس كثير من سكان كربلاء وسرعان ما اشتهر بـين الناس، فعرف هذا السيد بالسيد الشـامي لانهم يعلمون انه مهاجر من الديار الشـامية الى كربلاء، بهذه الصورة حل لقب الشامي له بديلا من لقب فخر الدين، له ولاسـرته حـتى اليوم.

وقد فتح الله سبحانه عليه اوسع الابواب فاصاب مالا وجاها وعيالا، فاستقر به المقام في كربلاء وقد انجبت له زوجته بنتا واحدة وستة من البنين، شـكلوا بـعده اسـرته التي اشتهرت بال الشامي.

هذا ماجاء في بحث ارسلته لنا الدكتورة فضيلة عبدالامير الشامي بتاريخ ١٠ /١١

تاريخ اسرتها ، فاجابت جزاها الله خيرا .

والحاصل ، ال الشامي في كربلاء فيهم عدد من اصحاب الشهادات العالية رجالا ونساءا ، وفي مجالات علمية عدة، منهم : صلاح هاشم محمد علي /طبيب في بغداد، وحمد احمد محمد علي/ طبيب في بغداد، وعلاء حسين مرتضى /طبيب خارج العراق وحيدر عبدالحميد عبدالامير / طبيب في بابل. وفيهم مهندسون منهم : علي احمد محمد علي ، وعدنان هادي جعفر ، وصلاح مهدي هادي ، وفوزي محسن قاسم .

ومنهم اساتذة في الجامعات والكليات العراقية منهم : كاظم ولبنان ابنا هاتف بن عبدالامير الشامي .

ومنهم من شغل وظائف ادارية مرموقة وهم : محمد حسين بن محسن بن قاسم وجواد بن قاسم الشامي ، وهاتف وعبدالحميد ابنا عبدالامير بن كاظم الشامي .

اما نساء هذه الاسرة فاشهرهن هي الدكتورة فضيلة بنت عبدالامير بن كاظم الشامي ، حاصلة على الدكتوراه في التاريخ من جامعة القاهرة ، كانت استاذة في جامعة بغداد كلية الاداب ، وقد احيلت على التقاعد لتعمل مساعدة استاذ في كلية المأمون الجامعة . وهي صاحبة البحث الذي اشرنا له . وكل ماسجلنا عن اسرتها فهو مستل من بحثها المذكور .

٥٨٢. محمد بن علي بن حيدر : اطراه الشيخ صاحب الذريعة في الطبقات عن كثير من الاعلام منهم السيد عباس بن علي بن نور الدين الموسوي صاحب كتاب نزهة الجليس ، وعن السيد عبدالله التستري في اجازته الكبيرة عند وصفه لشيخه السيد رضي الدين والد المترجم سنة ١١٠٣هـ، توفى سنة ١١٦٨هـ ، ألف كتابا باسم اتحاف ذوي الالباب في معرفة الالقاب ، وتعرف اسرته بال نجم الدين ، وجدهم حسن الشكيكي توطن في قرية شكيك من بلاد الشام قريبة من دمشق فنسب لها . و لم اتمكن من تدوين هذه الاسرة لعدم

وقوفي على معلوماقم .

٥٨٣ . حسين بن موسى بن علي : الجد الاعلى للسادة ال المرتضى في الشام ، وهو من اهل عصر القرن السادس الهجري ، قد اوقف جميع املاكه الواقعة في قرية راوية المعروفة اليوم ببلدة قبر الست ، على مرقد السيدة زينب بنت الامام علي بن ابي طالب(ع). والوقفية الان عند ذريته قـــد اودعوها في مجمع الســـيدة زينب للمعلومات والابحاث الذي هو من ملحقات المقام الشريف ، وتاريخه في اواسط ربيع الاول لسنة ٧٦٨هـــ وهو موشح بتأييد عدد من العلماء والقضاة والنقباء والوجهاء ، وكان هذا التأييد صادراً عن المحكمة الشرعية بدمشق بتاريخ ٩ ربيع الاول سنة ١٠١٠هـــ. وقد استمرت التولية على مقام السيدة زينب عليها السلام في عصر الواقف الشريف السيد حسين بن شيخ الاسلام السيد موســـى ، الى عصرنا هذا حيث يقوم بهذا الشرف الباذخ السيدان الدكتور هاني مرتضى والمهندس محمد رضا مرتضى رعاهما الله تعالى.

٥٨٤ . مرتضى بن علي بن محمد ابي طالب: هو حد السادة ال المرتضى في مقـــام السيدة زينب عليها السلام في غوطة دمشق ، ومنه حاءت التسمية .

٥٨٥ . محمد سليم بن علي بن موسى المرتضى : تولى المقام الشريف ابساً عن حد ، وفي عهده تم تجديد سقف الحرم الشريف سنة (١٨٧٠)م.

٥٨٦ . عباس بن سليم المرتضى : ولد عام ١٢٨٥هـــ=١٨٩٨م ، اســتلم التولية بعد وفاة والده ، وفي عهده شيدت ست غرف تبرع ببنائها السادة ال نظام ، ورصف حزء من الصحن القديم بالحجر الاسود، وتم تجديد المئذنة القديمة ، كما تمت الكتابة الحديثة على داخل القبة بالدهان ، ونقشت فيها اسماء الائمة الاثني عشر.

توفي يوم الخميس ١٤ شعبان ١٣٦٦هـــ=١٩٤٦م ، ودفن عند قبر الســـيدة عليها السلام ، وقد كتب توكيلا لابنه السيد محسن من احل تعمير المقام بتاريخ شهر ربـــيع الثاني سنة ١٣٥٢هـــ .

كذا جاء في مجلة الموسم لمحررها الاستاذ محمد سعيد الطريحي /العدد ٢٥ لسنة

لافراد اسرة ال مرتضى مستلة من هذا العدد للمجلة المشار لها .

٥٨٧. رضا بن سليم بن علي مرتضى : ولد بدمشق سنة ١٢٨٥هـ وبها تعلم ، هاجر الى قرية شقراء في جبل عامل بلبنان وهو في سن الثلاثين من العمر ، وسكن في حجره من المدرسة التي اسسها المرحوم العلامة السيد علي الامين ، فأخذ قسطا من العلوم العربية ، فكان هذا له الأثر الكبير في صقل قابليته على نظم الشعر . حتى غدا شاعرا مرموقا ، اصيب بمرض عضال توفى على اثره وهو ابن ست وثلاثين سنة ، فكانت وفاته في دمشق في ربيع الاول سنة ١٣٢١هـ-١٩٠٣م.

نقل وهو في مرض الوفاة الى مرقد السيدة زينب عليها السلام فأنشأ عند المقام هذه الابيات:

بساحة زينب القيت رحلي   رجاء ان تزول بها سقامي
فحاشى ان اخيب اليوم منها   وبحر نوالها بالجود طامي
بجدك لاتغضي الطرف عني   فإن السقم قد أوهى عظامي
وحقك لست ابرح من مكاني   الى أن ابلغن أقصى مرامي

٥٨٨. مهدي بن محمد رضا بن محمد سليم ال مرتضى: كان متوليا لمقام السيدة زينب عليها السلام .

ولد عام ١٣٠٧هـ -١٨٨٧م في دمشق في حي الشرفاء ، وتلقى علومه باللغتين العربية والتركية في مدرسة السلطاني ، لقد تأثر بسيرة حياة والده الشاعر الورع، فنشأ نشأة دينية مولعا بالشعر والادب ، فأسس مكتبة خاصة ضم لها امهات الكتب في الدين والادب والتاريخ.

ومع انه كان يشارك عمه السيد عباس بن السيد سليم مسؤولية التولية ، الا انه كان لديه متجر يكسب به لينال رزقه .

لقد قارع السيد المترجم الظلم والاستبداد ، وساند الثورة السورية في بداية الاحتلال

، فكانت حياته ملحمة من النضال لتحرير وطنه حتى وفاته في (١٠ ذي الحجة عام ١٣٦٤هـ =١٥ تشرين سنة ١٩٤٥م.

وقد رثاه المرحوم الشيخ سليمان ظاهر بابيات كتبت فيما بعد على قبره :

طووا منك يامهدي في عيد نحرهم ... فتى مجده في العالمين مؤثل
نمتك الى موسى حدود اكارم ... وكلهم في حلبة الفضل اول
تنقلت من سجن لسجن و لم تكن ... كجدك عن نهج الحقيقة تعدل
ونافحت عن حوض العروبة دائبا ... الى ان غدا وهو النمير المسلسل
حياتك يامهدي ارخت صفحة ... بها كل اسرار العلاء مسجل

٥٨٩. محسن بن عباس بن محمد سليم ال مرتضى :كان متوليا لمرقد السيدة زينب عليها السلام.

ولد عام ١٩٠٠م - ١٣١٧هـ في حي الامين بحارة الشرفاء من احياء دمشق. درس المرحلة الدراسية الاولى في المدرسة العلوية في نفس الحي . وكان في حداثته يرافق والده الى مقام السيدة زينب عليها السلام حيث اخذ يتعرف على المهمات والاعمال التي كان والده يمارسها من ادارة وخدمة واشراف على المقام الشريف وزواره ، ولما ادرك والده بأنه قد اصبح قادرا على القيام ببعض المهمات اخذ يكلفة بهذه المهمات تباعا ، واخذ يشارك بهذه المهمات بدرجات مختلفة وتحت اشراف والده. كذا جاء في مجلة الموسم عدد(٢٥) نقلا عن قلم ولده المتولي الحالي الدكتور هاني مرتضى.

وبعد ان فقد والده رحمه الله بصره ، مضافا لانشغال السيد مهدي مرتضى بمقارعة الاستعمار الفرنسي (كما مر ذكر ذلك في ترجمته) ، فقد تحمل السيد المترجم مسؤولية واعباء الخدمة بالمرقد الزينبي بصورة منفردة من سنة ١٩٣٥م الى سنة ١٩٥٢م .

وعندما عاد المهندس السيد رضا ال مرتضى من دراسته خارج سوريا ، اخذ يشارك

وحين توفى والده سنة ١٩٤٥م كان السيد المترجم على اطلاع كامل بشؤون المقـام الشريف فاستطاع ان يقوم بكافة الشـؤون من ادارة وتوجيه وخدمة للزائرين والتحـضير للمناسبات التي كانت تقام في المقام وخاصة في شـهري محرم وصفر وكذلك في الشـهور الاخرى حيث كان يحتشد الالاف من الزوار وحيث يتطلب الاشـراف على هذه الامور الكثير من الجهود والاعمال المضنية للحفاظ على المقام الشريف ونظافته وتقديم الخدمات بما يليق به.

لقد سافر السيد المترجم واتصل بالشخصيات الاسلامية من اجل تطوير المقام ولولا الاطالة لذكرنا تفاصيل ذلك ، ولكن المتولي السيد هاني آل مرتضى يكتب للموسم بقوله : باختصار لقد نذر السيد محسن مرتضى حياته لخدمة هذا المقام . الذي كان هاجسه الوحيد في الحياة فسعى اليه بكل جوارحه وامكانياته للوصول الى احسن وضع ممكن وقد ضحـى وضحى كثيرا مما ادى اصابته بامراض كثيرة وخاصة رحلته الى ايران ، حـيث كان هدفه الاول والاخير هو السعي لتحسين اوضاع المقـام وتطويرها ، ان ماندر اليه والدي رحمه الله نفسه وحياته كان بقناعة تامة وولاء مطلق وحب كبير لآل البيت وخدمة هذا المقام الشريف وهذا واجب علينا جميعا والله نسأل ان يوفق الابناء والاحفاد لمتابعة خدمة هذا المقـام الذي يعتبر شرفاً كبيراً لنا .

توفى السيد المترجم في رمضان عام ١٤٠٧هـ =١٩٨٧م رحمه الله .

٥٩٠. محمد رضا بن مهدي بن محمد رضا ال مرتضى : المهندس المتولي الحالي لمقـام السيدة زينب عليها السلام .

ولد في دمشق عام ١٣٤٢هـ = ١٩٢٤م ،وبها نشأ وتعلم ، فحصل على الشـهادة الثانوية ، ثم دخل كلية الهندسة الفرنسية في بيروت عامي ١٩٤٥م و ١٩٤٦م ثم انتقل بعدها

الى باريس حيث تابع دراسته في كلية الاشغال العامة والصناعة والبناء، وحـصل منها على بكالوريوس بالهندسة المعمارية والانشائية عام ١٩٤٩م ، قـال السـيد المترجم وهو يترجم نفسه لمجلة الموسم بعددها(٢٥) : (وكان الله سبحانه وتعالى اراد له ان يختار هذا الاختصاص ليتولى اعمار المقام بأهون السبل واحسن الشروط) . وندرج بقية الترجمة بـتصرف منا عن المصدر المشار إليه :

بعد عودة السيد المترجم لدمشق باشر العمل في المقام الزينبي مع خاله السيد محسـن كشريكين بالتولية وذلك مابين عامي ١٩٥١م و١٩٧٥م.

وبعد ان ابدى خاله السيد محسن رغبة بالتخلي عن حصته بالتولية لابنه الدكتور هاني، عمل السيد محمد رضا مع الدكتور هاني كمتوليين بدءا من عام ١٩٧٥م حتى الان ، وكان ومازال التعاون بينهما على احسن وجه واتى ثماره.

عندما بدأ السيد محمد رضا عمله بالمقام لم يكن فيه من الابنية مايستحق الابقـاء عليه الا عشر غرف بنيت تباعاً منذ عام ١٩٣٠م بشكل حديث، اما الحرم الشـريف فكان غير سليم من الناحية الفنية حيث يوجد خلل كبير في أساسـاته ، لذا وبـعد المداولة من خاله المرحوم السيد محسن ، فان اول عمل قام به المهندس محمد رضا في المقام هو اعداد مخطط عام لاعماره وتطويره ، بشكل يكون الحرم الجديد هو المركز يتوسط صحنا تحيط به غرف يبلغ عددها سبعين غرفة اضافة الى قاعات فسيحة في زوايا الصحن ومركزين كبـيرين للطهارة والوضوء للنسـاء والرجال اضافة الى خدمات اخرى منها جامع يقـع بجوار المقـام وعلى الشارع العام واثنا عشر متجرا من الجهة الغربية.

وفعلا تم تنفيذ هذه المشاريع مابين عام ١٩٥٢م وحتى عام كتابة هذه الترجمة من قبل السيد المترجم سنة ١٤١٦هـ. فتم التنفيذ بغاية الدقـة والاتقـان وباحسـن المواصفات وارخص الاسعار .

وبذلك يمكن القول ان تطورا جذريا قد حصل بالمقام في هذه المرحلة من تاريخه ولابد

من الاشارة هنا الى ان التعاون والتشاور الدائم بين المتوليين كان له اكبر الاثر في اتخاذ القرار الصائب والمناسب . وفقهما الله تعالى.

٥٩١. هاني بن محسن بن عباس ال مرتضى: هو الدكتور الانساني السيد هاني مرتضى متولي مرقد السيدة زينب عليها السلام .

ولد في مدينة دمشق في حي الامين عام ١٩٣٩م ، دخل المدرسة المحسنية عام ١٩٤٦م ، وتابع دراسته في جميع المراحل حتى حصل على الثانوية (الفرع العلمي) ، وانتسب الى كلية الطب في جامعة دمشق عام ١٩٥٨م وتخرج منها عام ١٩٦٥م حيث حصل على شهادة الدكتوراه في الطب ، ثم حصل على شهادة البورد الامريكي في طب الاطفال ، عين مدرسا في كلية الطب جامعة دمشق عام ١٩٧٥م ثم صار استاذاً مساعداً بها عام ١٩٨٠م ثم حصل على كرسي الاستاذية في الجامعة المذكورة عام ١٩٨٥م ، ثم عين عميداً لكلية الطب في جامعة دمشق لمدة سنتين ثم جدد تعيينه كعميد للكلية ولمدة سنتين عام ١٩٩٣م وما زال لغاية سنة ١٩٩٦م.

انتخب رئيسا للمجلس العلمي لاختصاص طب الاطفال التابع للمجلس العربي للاختصاصات الطبية (هيئة البورد العربي) عام ١٩٩٤م.

انتخب امينا عاما لاتحاد جمعيات اطباء الاطفال العرب عام ١٩٩٥م.

شارك بصورة فعالة في مؤتمرات طب الاطفال محليا وعربيا وعالميا من خلال الحوار والقاء المحاضرات . له (٤١) بحثا في اختصاص امراض الاطفال وغيرها هذا ماكتبه عن نفسه ، قمنا باستلاله من مجلة الموسم العدد(٢٥) ، واضاف في بحثه عن سيرته الذاتية مايلي:

(عندما توفي والدي السيد محسن مرتضى رحمه الله مَنّ الله عليّ بشرف حمل امانة المحافظة على مقام السيدة زينب عليها السلام من خلال الاشراف والتولية . لقد اطلعت منذ صغري على مايجري في المقام الشريف نظرا لكوني قد صاحبت والدي المرحوم السيد محسن

مرتضى فترة طويلة من الزمن قبل وبعد السـفر الى كندا فاطلعت وتعلمت من صاحـب الخبرة الطويلة على مجريات الامور في المقام الشريف وبعد ان استقر بي المطاف في سورية توليت الاشراف على المقام وبصورة رسمية عام ١٩٧٥م فاصبحت مشرفا ومتوليا امور المقام بالتوازي مع المهندس السيد رضا مرتضى وبالرغم من مشاغلي الكثيرة العامة منها والخاصة فان المقام كان ولايزال يحظى مني بالاهتمام الاكبر والاعظم اتابع الامور كبيرها وصغيرها عن قرب وبشكل حثيث ودون كلل او ملل نظرا لايماني العميق باهمية هذا المكان المقدس من الناحية الدينية والروحية والسياحية).

لقد قام السيد المترجم بمساهمات مهمة وعديدة تهدف الى تطوير المقـام الزينبي ورفع مستوى الخدمة فيه للزائرين ، كل هذا كان بالتعاون مع شريكه في التولية وابن عمه المهندس السيد رضا مرتضى وفقهما الله تعالى .

٥٩٢. فضل الله بن علي : هاجر من كربلاء في عهد الصفويين في القـرن العاشـر الهجري واقام مع ابنائه واحفاده في اصفهان وسكنوا بلدة شهرستان من ضواحـي اصفهان فلقبوا بآل الشهرستاني .

٥٩٣. محمد مهدي الشهرستاني بن ابي القاسـم : ولد في اصفهان عام ١١٣٠هـ، ونشأ بها ، هاجر شابا من اصفهان الى كربلاء ، وحضر على اهل الفضل من علمائها . كان معاصرا للسيد محمد مهدي بحر العلوم والشيخ جعفر كاشف الغطاء ، والشيخ حسين نجف الكبير تقدست اسرارهم .

يروي بالاجازة عن الشيخ يوسف البحراني والشيخ مهدي الفتوني ، وله جملة مؤلفات ، توفى بكربلاء سنة ١٢١٦هـ ، وهو جد بيت الشهرستاني في كربلاء . ترجمه في ((مع ج٣ ص٨٤)) واطرى عليه ، وترجمه في ((مد ج٣ ص١٤٤)) فاعطاه ماهو اهل له. وعنها اخذنا بتصرف. والجدير بالذكر ان ال الشهرستاني هؤلاء هم غير ال الشهرسـتاني رهط المصلح الكبير الحجة السيد هبة الدين الحسيني الشهرستاني[1] قدس سره ، اذ ترتبـط اسـرته مع ال

---

(١) الحجة المصلح والمجاهد رجل العلم والدين والسياسـة ، وهو بشـهرته الذائعة وسمعته الطائرة غني عن

الشهرستاني موضوع البحث بصلة القرابة من جهة الامهات مؤخرا فاشتهروا بآل الشهرستاني مع العلم انهم من ذرية الحسين ذي الدمعة ابن زيد الشهيد ومثلهم في ذلك السادة المرعشية المشهورين بالشهرستانية .

٥٩٤ . محمد حسين بن محمد مهدي الشهرستاني : قال في ((نق ص٤٣٢)) : من علماء عصره في كربلاء. وقال في ((مد ج٣ ص١٤٥)): احد الاعلام الذين قاموا بدور مهم في واقعة المناخور في كربلاء عام ١٢٤١-١٢٤٤هـ، توفي بمرض الطاعون سنة ١٢٤٧هـ.

← التعريف ، وهو السيد محمد علي المعروف بـ((هبة الدين)) بن الحجة السيد حسين بن محسن بن مرتضى بن محمد بن علي بن منصور الحسيني الشهرستاني . ولد سنة ١٣٠١هـ في مدينة سامراء ونشأ بها تحت كنف والده ، ثم هاجر الى النجف الاشرف سنة ١٣٢٠هـ فحضر عند الآخوند الخراساني واليزدي وشيخ الشريعة الاصفهاني تقدست اسرارهم . وله مؤلفات تربو على ٣٥٠ بين مطبوع ومخطوط . والى جانب هذه البحوث العلمية والمؤلفات القيمة الكبيرة شغل سماحته مناصب حكومية هامة كان لها الاثر البعيد في وضع الخطوط الاساسية للسير عليها(*) . وقد اسس مكتبة الجوادين العامة في صحن الكاظمية سنة ١٣٦٠هـ والتي لازالت قائمة .

اعقب رحمه الله السادة جواد وعباس ،وزيد . فالسيد جواد الشهرستاني كاتب محدث، صحفي وباحث ، مؤرخ وحقوقي . ولد بالكاظمية سنة ١٣٣٥هـ ، وتخرج من كلية الحقوق عام ١٩٤٦م . مارس المحاماة وتولى مسؤولية تحرير عدد من الصحف المحلية ، مارس العمل الاذاعي ثم تنقل في الوظائف الادارية والقانونية حتى تقاعد عن العمل ، سافر الى عدد من الدول الاسلامية والغربية. وحاليا منصرف للبحث والتحقيق والاشراف على مؤسسة والده الثقافية المشار اليها اعلاه . طبع له ختنت موطني ، ومذكرات رؤوف البحراني ج١ ، ونشرت له دراسات وتحقيقات في الصحف والاذاعة .

(*) الهيئة والاسلام /هبة الدين الحسيني الشهرستاني /ص٨. ط النجف /١٩٦٥ وبتصرف.

٥٩٥. جعفر بن محمد حسين الشهرستاني : قـــال في ((نق ص٢٤٨)) : من فقـــهاء كربلاء الاعلام في عصره ، رأيت له كتاب انساب الوحـــيد البهبـــهاني وذريته ، ذكرته في الذريعة ج٢ ص٣٨٨ ، توفى سنة ١٢٦٠هـــ كما حدثني به السيد محمد علي هبـــة الدين الشهرؤستاني .

٥٩٦. صالح بن محمد حسين : جليل القدر عظيم الشأن حسن الاخلاق كان كريما تقيا نقيا صالحا كثير التسبيح مواضبا على زيارة جده الحســـين (ع) انتهت اليه الرياســـة في زمانه وكان مقدما على جميع السادات والاشراف وله الفضل على اهل كربلاء ومن حولها وتوفى في جمادي الثاني في سنة ١٣٠٩هـــ وقبره في الحائر ملاصق لمقبرة الشهداء.

٥٩٧. صالح بن ابراهيم بن صالح : كاتب وصحفي ، كان رئيس تحرير مجلة المرشـــد البغدادية، واليوم نزيل طهران ، كما قـــال في ((مد ج٣ ص١٤٥)) وكان والده من وجهاء واعيان كربلاء وكانت له عمادة هذا البيت. وعلى اية حال ذكرنا هذا البيت بما توفرت لنا من المعلومات عنهم قديما واما مااستجد عنهم فلا نعرفه .

٥٩٨. ناصر بن محمد بن يحيى : قال في ((مكص)) : يعرف بناصر الحائرية اولد طاهر . وقال في ((تز)) : ناصر بن محمد خلف طاهر وابا العز.

٥٩٩. ابو العز بن ناصر: قـــال في ((طق)) : رأيته وله ملك بشـــفاثا وثروة. وذكره النسابة عبدالحسين بن مساعد الطوغاني في مشجراته .

٦٠٠. الحسين بن علي : يعرف بالحجوش ويقـــال لولده بـــنو الحجوش ، ذكر هذا الذيل في ((تز)).

٦٠١. علي بن محمد بن عبدالله : كذا جاء هذا العمود في (تز) متصلا بـــالجد الاعلى ناصر بن محمد . وعن (تز) اخذناه .

٦٠٢. طاهر بن ناصر : انتهى بذكره الشيخ ابو الحســـن الفتوني في مختصر حـــدائق

الانساب . كذا قال النسابة عبدالرزاق كمونة.

٦٠٣. محمد المش بن طاهر : جمال الدين ، قال في ((تز)) يقال لولده ال المش، فمن ولده جماعة بالكرك من نواحي جبل عامل. وقال النسابة ابن طوغان الحائري: هو جد ال مش . (قلت) لقد شاهدت مشجرا قديم العهد به المترجم وقد نزل منه الذيل.

٦٠٤. عبدالكريم بن جمال الدين: قال في ((تز)) خلف ثلاثة بنين جمال الدين وعليا وابراهيم ، فجمال الدين رأيته باصفهان ومعه الان محمد سافر الى حيدر آباد معه الان علي . وعليا رأيته بالمدينة المنورة ثم سافر الى الهند ومات بها وخلف محمد وحسين ، ومحمد كانت لنا معه مودة وكان فصيحا اديبا شاعرا اجتمعت في رجب سنة ١٠٨١هـ بالسيد محمد بن علي ابن عبدالكريم المذكور فأملاني هذه الاسماء .

٦٠٥. ابراهيم بن عبدالكريم : كان معاصرا للسيد ضامن بن شدقم اذ ذكره في ((تز)).

٦٠٦. هاشم ابو زبد بن ابراهيم : كان واخوه حسن واحمد يسكنون اراضي الفوار ، وصف بكرمه الشديد اذ كان يقدم الزبد بكثرة كمادة غذائية ، لذا عرف هاشم او زبد ، حتى اشتهر اخواه حسن واحمد بها ومن بعدهما اولادهما ، اذ السيد هاشم لم يعقب الا بنات وبعد وفاة الاخوة الثلاثة هاجر ابناء السيد احمد بن ابراهيم وهم السادة حسين وخلف ، وعلي ، الى الهندية حيث مقر احفادهم اليوم.

هذا ماشاهدته مكتوبا بخط النسابة السيد عبدالرزاق كمونة في مشجر رسمه لهذه الاسرة ، وايضا ما افاده عميدهم السيد عمران بن علاوي المولود سنة ١٩١١م والمتوفى سنة ١٤١٤هـ عندما زارني وبصحبته ابن عمه السيد محمد بن السيد علي ابو زبد وعدد من ارحامهم . وعلى اية حال فالسادة البو زبد اسرة موسوية فراتية دون لهم النسابة السيد مهدي الوردي الكاظمي مشجرا سنة ١٣٩٣هـ وقال حققناه على كتابنا معجم الالقاب في معرفة الاسر والانساب وعلى كتاب القبس المنير في اعقاب ابراهيم الامير . وايضا رسم لهم النسابة

عبدالرزاق كمونة مشجرا وكلا المشجرين وقعا عندي .

٦٠٧. ناصر بن حسين بن احمد : ذريته تسكن منطقة النخيلة من توابع الهندية ، توفى سنة ١٣٢٥هـ.

٦٠٨. محمد بن علي بن ناصر : ولد سنة ١٩٢٢م ونشأ مزارعا ، وهو الذي زارني بصحبة ابن عمه السيد عمران بن علاوي لغرض تدوين تاريخهم ، ثم بعد وفاة السيد عمران المذكور تردد المترجم عليّ لتقديم ادق المعلومات عن اسرته ، وفقه الله تعالى لذلك .

٦٠٩. هادي بن غالب بن عباس: ولد بالمشخاب سنة ١٩٥١م وبها نشأ ودرس في المدارس النظامية حتى مارس التعليم مدة من الزمن . والمترجم تربطني به علاقة حميمة منذ الشباب وعرفته رجلا شجاعا صوته ناطق بالحق ولايخاف لومة لائم، توفى فجأة سنة ١٩٨٩ وقد تألمت لفراقه كثيرا رحمه الله . معقب وله علي .

٦١٠. علاوي بن خلف بن احمد: كان تقيا نقيا صالحا ورعا ، انتقل الى اراضي المشخاب[1] فحل مع عشيرة ال ابراهيم ، فاسهموه ارضا تسمى ام رغلة لايزال احفاده بها . توفى سنة ١٣٥٨هـ.

٦١١. عمران بن علاوي بن خلف: ولد سنة ١٩١١م وتوفى سنة ١٩٩٣ بالنجف ، كان سيدا وقورا متكلما شغوفا بمتابعة تاريخ اسرته ، زارني قبل وفاته بعام وقدم لي مالديه من الوثائق التي تخص اسرته ((البو زبد)) فاطلعت عليها فوجدتها دقيقة صحيحة فامضيتها .

---

(١) المشخاب: ناحية كانت من توابع الديوانية وحاليا من اعمال محافظة النجف من المناطق المهمة في الفرات الاوسط وكانت اهواراً تغمرها المياه وفي سنة ١٢٩٦هـ تاسست فعليا ، واستمر العمران بها حتى صارت ناحية مهمة ، وتقدر مساحة اراضيها المزروعة بمحصول الحنطة والشلب باكثر من مليون دونم يرويها نهرها الكبير المسمى المشخاب، وسبب تسميته بذلك لانه يمر بصخور كبيرة فيشخب بينها اي يخرج صوت من تلك الصخور فسمي

بذلك والان لا وجود لتلك الصخور في صدره.

٦١٢. موسى بن جعفر بن ابراهيم : نص عليه في (عمد) ، وذكره في (تز) ، وكتب له ذيلاً في (تذ) وعن المجموع رسمنا له هذا الذيل.

٦١٣. محمد بن محمد بن علي: ورد في نسخ عديدة ان محمداً لقبه علاء الدين وان والده هو محمد شمس الدين . كذا جاء في (درم).

وقد رفعه في (تذ) في سلسلة يختلف اتصالها بالجد الاعلى وهي محمد علاء الدين بن محمد شمس الدين الطوسي النسابة ابن علي بن الحسن بن احمد بن محمد بن احمد بن محمد بن ابراهيم بن الحسين بن ابراهيم بن موسى بن جعفر الى اخر السلسلة الواردة في ص١٦٢ من هذا المجلد.

وفي (من /٣١١) ذكره بوسائط هي نفسها التي اوردناها في ص٢٤١ من هذا المجلد.

وقال: من علماء الانساب في القرن السادس الهجري ، وصفه ابن مهنا في تذكرة الانساب.

٦١٤. منصور بن محمد بن ابي الحارث محمد : ذكرته معظم مصادر الاثبات ، وشاهدت مشجرات قديمة بخط اهل عصرنا قد ذكرت السيد منصور وانه جد ال زحيك الاعلى.

٦١٥. محمد بن يحيى بن محمد : وفي رواية اخرى انه : محمد بن محمد بن يحيى ، وعندنا الاول اصح.

← والمشخاب هي مسقط رأسي وبها نشأت وتعلمت ، هاجر اليها والدي رحمه الله في العاشرة من عمره من الحيرة عندما كانت اهوارا لاعمران فيها الا عن جرف عليه تجتمع السفن الشراعية للتزود من بضائع الباعة النازحين من الحيرة. قد حدثني رحمه الله ان الذين كانوا معه في ذلك الزمن وما بعده بقليل هم الذين شكلوا بيوتات مركز المدينة ومن تلك البيوت : بيت السيد عبود الصفار الذبحاوي، وبيت الحاج علي محبوبة، وبيت الشيخ كاطع رفيش ، وبيت الحاج عبيد ال بحيد، وبيت الحاج عباس واخيه الحاج حسين ال غازي الخاقاني ، وبيت الحاج شهيد العبادي ، وبيت ال الحداد، وبيت امانة ، وبيت ال صيهود ، وبيت ناجي الشيخ صاحب ، وبيت السيد عبدالحسين العشر الخطيب. هؤلاء اهالي المشخاب القدماء

ولنا وقفة معهم مفصلا في كتابنا المشجاب قديما وحديثا.

قال في ((عمد ص٢١٥)) : وانفصل منهم الى الكوفة بنو طويل الباع وهو محمد بن محمد بن يحيى بن ابي الحارث محمد . وقال السيد حسين البراقي الحسيني في كتابه تاريخ الكوفة المطبوع ص٤١٢ : بنو طويل الباع محمد بن محمد بن ابي الحارث محمد. (قلت) السيد البراقي اعاد ماقاله صاحب العمدة و لم يذكر رأيه. فالتحقيق اليوم في ذلك : لم اقف بالكوفة على من ينتسب الى محمد بن محمد بن يحيى ، او يدعي انه من ال طويل الباع، فهم اما انقرضوا او استحدثت لهم القاب جديدة فهجر لقبهم الاول وضاع.

٦١٦. يحيى بن منصور بن محمد : وهو الملقب بـ((زحيك)). وذكره في ((عمد ص٢١٥)) . وترجمه في ((درم ج٢ ص٢١٨)) واورد ذريته . وقال في ((مسث)) لقبه ابو الحرث ، المدفون في عين التمر ((شفاثة)) عليه قبة ومزار. وقد ذكره في ((مد ج٤ ص٣٤٢)). وشاهدته وذريته في مشجرات قديمة بعضها بخط ابن طوغان في الحائر. فالسيد محمد زحيك تعرف ذريته بال زحيك واليوم من ذريته ال ثابت بكربلاء وال دراج فيها .

قال ابن بطوطة في رحلته عند زيارته الى كربلاء ووصفه لأهلها سنة ٧٢٦هـ : (واهل هذه المدينة طائفتان : اولاد زحيك واولاد فائز ، وبينهما القتال ابدا، وهم جميعا امامية يرجعون الى اب واحد ، ولأجل فتنهم تخربت هذه المدينة).

قال في (تز) : يحيى وهو زحيك ، يقال لولده ال زحيك منهم جماعة بالحائر.

٦١٧. ابو القاسم بن يحيى بن منصور : كذا جاء في (تز).

٦١٨. النظير بن ابي القاسم بن يحيى: اورده النسابة عبدالحسين بن مساعد بن طوغان الموسوي الحائري في مشجراته التي رسمها لسكان الحائر من ذرية السيد نظير المشار اليه ، وقد شاهدتها بخطه.

وفي وثائق اخرى لغير النسابة ابن طوغان الحائري جاء النظير بهذا اللفظ : النظير بن يحيى بن منصور من دون المرور بابي القاسم كأب له .

وقد عملنا برأي بن طوغان وما ذهبت اليه ذرية السيد نظير لان بعضهم ممن له اطلاع

٦١٩. ادريس بن جماز بن نعمة الله : نقيب الاشراف بموجب الوقفية المؤرخة في ٩٥٤هـ ، وهو المدفون ببغداد بالكرادة الشرقية ، وكان نقيب النقباء ، اذ اولاه الشاه اسماعيل الصفوي عام ٩١٤هـ نقابة العراق ولقبه ببهاء الدين ، واستمرت نقابته الى عهد السلطان سليمان القانوني.

قلنا في (المشاهد/٥٩) : (نسب السيد ادريس هذا المدفون بالكرادة الشرقية الى الامام الحسن بن علي(ع) وقد ذكر الاستاذ عباس فاضل السعدي في بحثه الموسوم بـ(السيد ادريس .. حياته .. مرقده المطبوع سنة ١٣٩١هـ) اراء عديدة عن نسب السيد ادريس .. وقال في مقدمته ص٥ مانصه : وماهذا البحث الا محاولة لعلها تكون نقطة البداية لمن يبتغي الافاضة في استكمال الدراسة فيلقي الضوء على المرقد بحثا وتمحيصا ، ويكشف سر هذا القبر وما يكتنفه من غموض).

ولعل مادوناه في هذا البحث قد كشف الغموض وحل هذا الاشكال .

(قلت) هذه الوقفية قد شاهدتها عند السيد محمد سعيد ال ثابت رحمه الله . وبها مدون لفظ (نقيب الاشراف) ، فقد افادني رحمه الله انه هو المدفون في الكرادة الشرقية وفقا للادلة التي وقف عليها ، اما مسألة تولية الشاه اسماعيل الصفوي له بنقابة العراق، فهذا ما ذكره في (مدينة الحسين) للسيد محمد حسن الكلدار ٩٦/١ بقوله : (وقد صادف -ويعني شاه اسماعيل الصفوي- عند مجيئه الى العراق مقتل سيادة نقيب نقباء العراق السيد محمد ال كمونة فأولى الشاه الصفوي سيادة السيد ادريس بن جماز من ال زحيك نقابة نقباء العراق في عام ٩٢٠هـ ولقب ببهاء الدين ومنح النقيب كثيرا من المقاطعات الزراعية ليوزع خيراتها على المستحقين من الطالبيين ويتولى رعايتهم وبقيت النقابة في ذريته من بعده).

٦٢٠. سلطان بن ادريس : نقيب نقباء العراق من عام ٩٤٨هـ الى عام ٩٧٦هـ

كما في (مد) . وهو صاحب بساتين السلطانيات في قرية شفاثة من اوقاف ال ثابت ومن المترجم يتفرعون ال ثابت وآل دراج من ال زحيك . توفى سنة ٩٨٠هـ.

٦٢١. اسماعيل بن سلطان : كان نقيباً مابين سنة ٩٧٦هـ الى ٩٧٧هـ ، معقب وله : محمد وحسين .

٦٢٢. ثابت بن سلطان : هو جد ال ثابت بكربلاء.

٦٢٣. ناصر بن ثابت بن نعمة الله : كانت له دار في قرية شفاثة مجاورا لقصر الحساوية بين حوض الامام علي وقصر شمعون ، وذلك بموجب الوقفية المؤرخة ١١٧٤هـ العائدة للحاج ناصر الحاج علي الاحسائي الجد الاعلى الى حميد الحاج روكان.

٦٢٤. درويش بن محمد : كان كليدارا للروضة العباسية سنة ١٢١٨هـ.

٦٢٥. محمد سعيد ال ثابت بن محمد علي : ولد سنة ١٩١٥م في كربلاء وبها نشأ وترعرع في ديوان اجداده المعروف بكربلاء بديوان ال ثابت ، تربى محبا للفضيلة والفضلاء ، وكان مولعا بحب التاريخ فسعى الى جمع الكتب النفيسة مطبوعة ومخطوطة وسافر لهذا الغرض الى عدة مدن اسلامية . تربطني به علاقة قديمة في اول اشتغالي بطلب العلم ثم توطدت معه المحبة . اطلعت على كل ماكتبه بخصوص تاريخ كربلاء وساكنيها من السادة وغيرهم وقد اخبرني انه اخذ علم الاجتماع عن والده والشيخ عبدالكريم الزنجاني رحمهما الله . ولديه وثائق نادرة جدا تخص الحياة الخاصة لبعض العلويين وغيرهم اعطاني قسما منها حتى جمعت اضبارة رمزت لها في هذا البحث بـ((مسث)) .

واطلعت على المخطوطات المهمة التي عنده في علم الانساب وصورت بعضها حفظا عليها من التلف . وعلى كل حال فمكتبته تعتبر من تراث العراق النادر لها وجود. ولما توفى الشيخ عبدالكريم الزنجاني في كربلاء اشترى المترجم مكتبته واضافها الى مكتبته ، وقد اطلعت عليها جميعا وشاهدت ماكتبه الشيخ الزنجاني في محاور شتى . واليوم السيد محمد سعيد انقطع عن المجتمع بسبب كثرة الامراض التي حلت به وعاقته عن الخروج الا ان روحيته وهمته

وتطلعه للكتب لازال باقيا حتى آخر زيارة كانت له قبل وفاته، توفي في كربلاء سنة (١٩٩٥) ودفن بها في مقبرتها الجديدة ، وبعد وفاته أشتريت مكتبته لأضمها الى مكتبتنا الوثائقية العامة ، وقد ضمت هذه المكتبة النفيسة كل ما يتعلق بتاريخ كربلاء وساكنيها.

٦٢٦. عزي ال ثابت بن محمد حسن : ولد في كربلاء سنة ١٩٢٦م وبها نشأ ، شخصية اجتماعية مرموقة امتاز بحب الناس وقضاء حوائجهم لذا له وقع بالنفوس ، وهو المتصدي لديوان ال ثابت حاليا بعد وفاة ابن عمه المرحوم السيد محمد سعيد ال ثابت المار ذكره. تربطني به علاقة خاصة فوقفت عليه رجلا لايداهن في حق. والجدير بالذكر ان له اخوة ثلاثة دون عقب وهم : محمد بهاء الدين وعبداللطيف ، ومحمد هادي.

٦٢٧. ثابت بن درويش : كان كليدارا للروضة الحسينية والعباسية ونقيبا للاشراف ،وكان حيا سنة ١٢٥٦هـ.

٦٢٨. صالح بن سلطان : كان حيا سنة ١٢٧٩هـ وسادنا للروضة الحسينية والعباسية ، وحاكم كربلاء كذا قال السيد محمد سعيد ال ثابت سنة ١٤١٦هـ.

٦٢٩. سعيد بن سلطان : كان حاكما لكربلاء وكليدارا للروضة العباسية حتى توفى سنة ١٢٧٦.

٦٣٠. حسين بن سعيد : قال السيد محمد سعيد ال ثابت: كان السيد حسين هذا صغيرا عند وفاة والده ، فتولى الوصاية عليه السيد حسين ال ضياء الدين من ال فائز فكان سادنا للروضة العباسية لمدة ستة اشهر وصادف ان جاء ناصر الدين شاه ايران في شهر رمضان الى كربلاء سنة ١٢٨٧هـ فثبت السيد حسين ضياء الدين على الكلدارية. ثم ان السيد حسين بن سعيد سعى الى مدحت باشا من اجل ارجاع الكلدارية له ، فلم يتمكن مدحت باشا من اقناع السلطان العثماني ، مما اضطر السيد حسين الى السفر فقصد اصطنبول وامضى بها سنة حتى عين كليدارا للروضة الرضوية . توفى المترجم سنة ١٣٣٥هـ.

٦٣١. محمد الدارج بن سليمان : جد ال دراج بالحائر، وشهد التاريخ له بمواقفه

الحسنة عندما حاصر بغداد شاه عباس الصفوي سنة١٠٣٣هـ.

كان نقيبا للحائر الشريف وله مكانة عظيمة ووجاهة ، ومقربا عند الشاه المذكور مما احابه في استشفاعه في كثيرين ونجاهم من القتل.

قال في ((تن ج٤ ص١٠٧)) وفي ((مرد ج١ ص١٥٢)): فتح السلطان مراد الرابع بغداد سنة ١٠٤٨هـ وكان الوالي على بغداد درويش محمد باشا قد استولى على اموال السيد دراج ثم قتله.

وقال في ((عف ج٢ ص٧٢)):

وبقيت نقابة الاشراف لآل دراج بلا انحراف

٦٣٢. مصطفى بن حسين : كان عالما عاملا ورعا تقيا توفى في حياة ابيه.

٦٣٣. علي بن محمد دراج: قال في (تز) : نقيب بالحائر.

٦٣٤. مرتضى بن علي بن محمد دراج : لم يذكره في (تز) وانما ورد ذكره في اوراق ال دراج المحفوظة في (مست) نقلا عن ال دراج.

٦٣٥. بهاء الدين بن عباس بن محمد دراج : ورد ذكره في وثائق ال دراج المحفوظة عندنا.

كما له اوراق في (مست) . ولكن ابن شدقم في (تز) ذكر : نورالدين وشمس الدين ابنا عباس بن محمد دراج . و لم يذكر لهما اخ ثالث باسم بهاء الدين . واني احسبه احد الاخوين (نورالدين او شمس الدين) لذا اقتضى التنبيه عن هذه المفارقات المهمة.

٦٣٦. حسين بن مرتضى: قال في ((مرد ج١ ص١٥٣)) ولي نقابة الاشراف في الحائر الشريف وحكومتها في سنة ١٢٤٧هـ. و لم يدونه السيد كاظم المذكور اعلاه في مشجره. ودوناه على ((مرد)).

٦٣٧. محمد كنعان الدراج بن حسن : ذكره معظم من كتب عن تاريخ كربلاء اذ

الحسيني في سنة ١٣١٨هـ ثم عزل بعد ان صدر امره من البلاط العثماني ، ثم امر السلطان عبدالحميد العثماني .. فاسندت نقابة الحاير الى السيد عبدالله بن سالم الحيدري من اهالي بغداد وعندما تشكلت الحكومة العراقية اعادة نقابة الحائر الى ال دراج في سنة ١٣٣٦هـ.

٦٣٩.حسن بن محمد بن حسن بن محمد كنعان : قال في ((مرد ج١ ص١٥٣)) : ولي نقابة الحائر الحسيني في سنة ١٣١٨هـ ثم عزل بعد ان صدر امره من البلاط العثماني ، ثم امر السلطان عبدالحميد العثماني .. فاسندت نقابة الحائر الى السيد عبدالله بن سالم الحيدري من اهالي بغداد وعندما تشكلت الحكومة العراقية اعادة نقابة الحائر الى ال دراج في سنة ١٣٣٦هـ.

٦٤٠. محسن بن محمد كنعان : تولى نقابة الحائر بعد وفاة اخيه السيد حسن سنة ١٢٥١، كما في ((مرد ج١ ص١٥٣)) . توفى المترجم سنة ١٢٧٣هـ.

٦٤١. كاظم بن احمد : كان وجيها في كربلاء، ورئيسا للبلدية فيها سنة ١٩٣١م.

٦٤٢. محسن بن عباس بن محسن : ولي النقابة سنة ١٣٣٦ بالحائر وبعد وفاته استلمها ولده السيد حسن.

٦٤٣. حسن بن محسن: ولي نقابة الحائر في سنة ١٣٣٩هـ الى ان توفى في سنة ١٩٥٢م، كما اشار الى ذلك في ((عف ج٢ ص٧٢)).

٦٤٤. محمد علي بن حسن: المحامي نائب كربلاء في العهد الملكي.

٦٤٥. مرتضى بن حسن : اخبرني السيد كاظم بن محمد دراج : ان المترجم حصل على دكتوراه في التاريخ ويمارس التدريس بالجامعة . و لم اشاهده او احصل على ترجمة مفصلة عنه رغم سعيي الى ذلك.

٦٤٦. كاظم بن محمد الدراج : شاهدته في كربلاء قبل سنين في اثناء تأليف هذا الجزء ثم اجتمعت به بداره قبل سنة ١٤٠٠هـ وعرض علي مشجرات قديمة لاسرته وبعض

الوثائق التاريخية المهمة ثم قدم لي فروعهم التي سجلتها في هذا المشجر . وقــد اخبرني انه ولد سنة ١٣٥٤هــ وتخرج من كلية الفقه بالنجف الاشرف وان تحصيله حوزوي ، وله مؤلفات مطبوعة هي: مجتمعنا وعوامل الهدم والبناء، نحن واليهود ، الدعوة والعقبات ، ويقول انه نشر مقالات في بعض المجلات العربية، و لم اشاهده بعد اجتماعنا رغم اني كلفته بتراجم بــعض ارحامه.

٦٤٧. ابراهيم العسكري بن موسى ابو سبحة : ذكر في (+) ، قبره في شيراز . واما ماقاله السيد جعفر بحر العلوم في (تحفة العالم) : ففي شيراز بقعة تنســب الى ابــراهيم بــن موسى (ع) واقــعة في محلة(آب) بــناها محمد زكي خان النوري من وزراء شــيراز ســنة ١٢٤٠هــ ولكن لم اعثر على مستند قوي يدل على صحة النسب . (قلت) يستبعد جدا ان يكون ابراهيم هذا بلا واسطة هو ابن للامام الكاظم(ع) . وذلك لان ابراهيم الاكبر وابراهيم الاصغر قبرهما بمقابر قريش ((على قول)) وعلى اخر ان ابراهيم الاصغر نقل جثمانه الى الحائر الحسيني. واما ابراهيم المجاب بن محمد العابد قبره بالحائر. فلم يبق الا قبر ابــراهيم هذا وهو العسكري بن موسى ابو سبحة اذ يرجح انه صاحب القبر في شيراز ، ومما يســاعد على هذا الرأي ان ذريته لهم انتشار بشيراز اكثر من غيرهم .

٦٤٨. محمد بن ابراهيم العسكري : قال في ((درم ص٢١٤)) ابو جعفر وقــال في ((منق ص٧)): باهر من اولاد ابي جعفر محمد بن ابراهيم الثاني بــن موســى الثاني ((ابــو سبحة)) بن ابراهيم الاول ((الاصغر)) بن موســى الاول الكاظم(ع) . وبــنفس المصدر ص١٧ قال: بارجان ابو جعفر محمد بن ابراهيم الثاني((العسكري)) ابن موسى ابي سبحة . قال في ((مست)) : محمد الربعي بن ابراهيم العســكري ، الزنجاني من ذريته آل ســراهنك بزنجان. وقاله في المشجر الكشاف ولكن في السراط الابلج محمودا وفي البلد الامين لم يذكره وذكر مكانه جعفرا.

وقال في (مجد /١٢٣) ابو احمد محمد بن ابراهيم بن موسى بن ابراهيم بن موسى الكاظم(ع) وكان متقدما ببغداد ازرق العين ، يقال لولده بنو الازرق، رأيت انا من ولده ابا القاسم الشطرنجي ببغداد هشا مليح الحكاية ، غير ان الفقر مؤثر عليه ، وبني الازرق بقية الى اليوم ببغداد ، وكان عم الازرق ابو عبدالله الحسين بن احمد المعروف بابن الرضي شيخ ال ابي طالب ببغداد ومتقدمها . (قلت) اعلم ان مؤلف(مجد) رحمه يريد من قوله : (من ولده) اي من ذريته غير الصلبيين . اذ ان العمري كان حيا سنة (٤٢٥)هـ والمترجم من ابناء اوائل القرن الثالث الهجري.

٦٤٩. موسى بن ابراهيم : قال في((منق ص٩٨)) : ببخارا مهدي ابن اسحاق بن موسى بن ابراهيم بن موسى بن ابراهيم المرتضى ((الاصغر)) بن موسى الكاظم.

٦٥٠. اسحاق بن ابراهيم : ذكره في كل من :تلك ، درم ، منق . فقال في ((منق ص٣٣)) بانه ، ابو عبدالله اسحاق بن ابراهيم الثاني بن موسى الثاني بن ابراهيم الاول المرتضى بن موسى الكاظم . وقال في ((تلك ص٩٩)) توجه الى بلخ فولد.

٦٥١. عالم شاه بن ابراهيم : السلطان عالم شاه مات في بلد من الهند يقال لها (بداوون).

٦٥٢. مبارك بن ابراهيم : قال في ((تلك)) مبارك خان خليفة تمرلنك ونائبه.

٦٥٣. فلح خان بن عالم : قال في((تلك)): ابو الفتوح فلح خان معقب في بلاد الهند وعقبه يقال لهم ((بارهه)).

٦٥٤. محمد بن موسى : قال في ((درم ج٢ ص٢١٥)) : ابو جعفر محمد الفقيه (بقم).

٦٥٥. ابو عبدالله اسحاق بن موسى : ذكر في ((درم ج٢ ص٢١٥)). وقال في ((مشد ص١١٠)) : في سنمان قبر ابو عبدالله اسحاق بن موسى ابن اسحاق بن ابراهيم

العسكري بن موسى بن ابراهيم بن الامام موسى الكاظم(ع).

قال السيد جعفر بحر العلوم ((في تحفة العالم ج٢ ص١٩)) قبره في خارج قلعة سنمان في وسط بستان نضرة مع قبة وبقعة وعمارة نزهة، ثم قال ولكن المنقول عن المجلسي انه قال لم يعلم ان ذلك قبره بل المظنون خلافه.

٦٥٦. **احمد بن اسحاق:** ذكر في ((تلك ، درم)) ، وقال في ((مشد ص١٦٥)) : بقم قبر احمد بن اسحاق بن ابراهيم .. الخ.

٦٥٧. **اسماعيل بن مهدي الجوهري** : ذكره في ((تلك ، درم)) . وقال في ((عمد ص٢١٥)) :و لم يذكر الشيخ العمري ، ولا الشيخ الشرف العبيدلي ، وابن ميمون الواسطي، وابن طباطبا الاصفهاني ، ونظراؤهم لمهدي الجوهري ولداً سوى هادي الجوهري ببخارا، وقد درج حتى ان ابن قثم العباسي كتب على اسحاق بن موسى بن اسحاق انقرض، وبأبرقوه جماعة كثيرة هم جل ساداتها ينسبون الى اسماعيل بن مهدي الجوهري هذا ، وقد ذكر السيد رضي الدين الحسن ابن قتادة الحسني المدني في مشجرته فقال: اسماعيل بن مهدي الجوهري وذيله ، وقال الشيخ تاج الدين :المهدي الجوهري اعقب بأبرقوه وغيرها وقوله حجة لاتدفع والله اعلم.

٦٥٨. **حسين بن احمد بن اسحاق** : قال في ((منق)) : من بني الحسين هذا من ورد المشهد الغروي.

٦٥٩. **محسن بن علي بن حسين:** قال في (عمد/٢١٤) بنو محسن بالمشهد الغروي.

٦٦٠. **الحسين بن ابراهيم العسكري** : جاء في ((درم)) بلفظ: ابو عبدالله الحسين نخرقة.

وجاء في ((تز)) بلفظ : ابو محمد الحسين . وكذا نص عليه في(تذ).

٦٦١. **احمد بن الحسين بن ابراهيم العسكري** : ذكره في (مجد+عمد) . وقال في

(عمد) : احمد الممتنع يقال لولده بنو الممتنع.

٦٦٢. محمد بن موسى : ابو طالب الكيال. قال في (منق/٧٨) : بالبصرة ابو طالب محمد الكيال ابن موسى بن الحسين خرقة.

٦٦٣. علي بن محمد بن الحسين خرقة : قال في منق: هو من نازلة آبة من رستاق قم.

٦٦٤. آنية بن علي بن آنية : جاء هذا الاسم في (تز) باللفظ الاتي: آنية بن علي بن آنية بن علي بن الحسين بن ابراهيم العسكري.

وجاء في مشجر رسمه النسابة المعاصر السيد مهدي الوردي الكاظمي معتمدا على نسخة كتاب التذكرة لابن المهنا منسوخة بخطوط عديدة وقد عملنا بها في الطبعة الاولى لهذا المشجر، على الصورة التالية :

مير آنية بن علي بن مير آنية بن عالي بن علي بن الحسن بن ابراهيم بن الحسين بن علي بن المحسن بن ابراهيم العسكري.

وقد عدلنا عن رأينا وعملنا برأي السيد ابن شدقم في ((تز)) ، وللعدول هذا دواعي عديدة نذكر منها :

اعلم ايها الباحث رعاك الله : ان نسخة كتاب (تذكرة الانساب) للنسابة ابن المهنا العبيدلي المتداولة في العراق من سنة ١٩٩٦م -٢٠٠١م هي نسخة مصورة على كتاب التذكرة المخطوط ، وقد خطها السيد حسن بن محمد بن اسماعيل سنة ١٢٣٥هـ على نسخة اخرى لا نعلم هي نسخة المؤلف او غيرها لغيره، وقد اضاف على اصل التذكرة فروع وخطوط طويلة تصل الى سنة ١٢٣٥هـ بصورة غير مفروزة عن نسخة الاصل التي توفى مؤلفها سنة (٦٣٢)هـ . ليس هذا فقط بل بها اضافات حديثة قد وضعت في هذه النسخة الخطية بصورة تمويهية وهي تمت بفعل فاعل قاصد لهذا العمل.

فاذا تصفحها العالم بهذا العلم يجد بها لمسات تشعر بالسيادة الشرعية لأسرة مع ان شهرتها وماضيها تفيد عدم السيادة الشرعة.

هذا مضافا الى وضع خطوط واسماء هي لابناء القرن الرابـــع عشـــر الهجري ولانعلم واضعها، وكلها تحت طائلة نسخة التذكرة بخط السيد حسن المذكور. والسيد حسن بريء من هذه الاضافات.

ولو انتهى الحد الى هذه الحالة لكان حسناً ولكن الذي حصل تمت وضع لمسات تخص عصرنا وتم تصوير نسخة مصورة على نسخة مصورة اخرى تحت طائلة كتاب السيد حسن المشار اليه وهذه هي الطامة الكبرى .

فكلما يصور الكتاب بنسخة مصورة حديدة تجدها تختلف عن سابقـــتها ، فهذا هو تأثير النسخ الحديث للكتب الخطية وسلبياته .

لذا عدلنا عن العمل بنسخة التذكرة هذه ، وعندنا هي الان ساقط عن الاعتبار العمل بها بل نعمل بنسخة التذكرة التي هي بخط المؤلف والموجود نسخة منها في مكتبـــة الصدر في الكاظمية الواقعة في الحسينية التي تقع في شارع باب المراد والتي شاهدتها ســـنة (١٩٧١م) ونسخنا عليها .

وكذلك نسخة التذكرة المنتشـــرة في العالم الاســـلامي وهي مخطوطة خالية من كل اضافة بل من الامام المعصوم الى عصر المؤلف المتوفى سنة (٦٣٢)هـــ.

وبذلك يسقط العمل بكل الخطوط المرسومة بعد عهد المؤلف سواء كانت بخط السيد حسن وبخط غيره ممن اضاف لها بعد عصره وهو بريء من الاضافات .

٦٦٥ . **الحسن بن جعفر بن احمد** : هو الجد الجامع للسادة بنو الاحـــول في النجف والبو الصرف والبو لسان وال دروش وال جوهر وال ويس وكلهم في الكاظمية.

٦٦٦ . **علي الاحول بن عبدالله** : عرفت ذريته بال الاحول ومنهم ال دروش والبـــو الصوف قال السيد محمد رضا بن السيد علي البحراني الموسوي النسابة في مشـــجر له رسمه سنة ١٣٣٦هـــ : ان قاسم بن علي الاحول قاطن في مشهد الكاظم(ع) وقد هاجر في ســـنة ١١٧٥هـــ الى النجف الاشرف وكان عالما فاضلا ورعا عابدا زاهدا . وقال في ((شد ج٢

ص١٠٤)) : وان ذريته (قاسم) تفرعت في سكناها فقسم منهم من سكن الكاظمية.

٦٦٧. درويش بن محمد : هو جد ال دروش بالكاظمية، و لم تصل لنا المعلومات التامة عنهم.

٦٦٨. جعفر بن هاشم : تعرف ذريته بال الهاشمي في الكاظمية وهم من ال الاحول وايضا عرفوا بال ابو الصوف . ترجمه في ((شد ج٢ ص١٠٦)).

٦٦٩. ضياء بن جعفر: ولد سنة ١٩١١م ونشأ في احـــضان والده واكمل الثانوية ببغداد سنة ١٩٢٩م وحصل على الدكتوراه من انكلترا في الهندسة وترقى في مناصب خلال العهد الملكي اخرها كان وزيرا للمواصلات .

ترجمه مفصلا واثنى عليه مؤلف((شد ج٢ ص١٠٧)) وشـــرح احـــواله وذكر من منجزاته ثلاثة امور مهمة هي: المشـــروع الجديد لماء النجف ((حديد عهدالخمســينات)). وتبليط شارع كوفة-نجف. وبناء جسر الكوفة الثابت الحديدي ((الحالي)).

وقد طبع كراسا سنة ١٩٥٣م في بغداد باسم لزوم مايلزم من نشر بعض الحقــائق ، تكلم فيه عن اسرته وماضيها ، ووضع بعض الوثائق المهمة فيه.

٦٧٠. محمد بن يحيى بن الحسن : كذا جاء في (تز) وذكر له ذيل.

اما في الوثائق التي وقفت عليها وهي خطية جاء مايلي : محمود بن الحسن نظام الدين بن الحسن المشار اليه -انظر ص٢٥٨ من المشـــجر -فقـــد يكون الامر كذلك او يكون هما واحداً بأسم محمود . ونحن اخترنا ان نثبت الملاحظتين في رسم المشجر لينتبه الباحث حيث ان الحسن نظام الدين بن الحسن المشار اليه لم يذكره ابن شدقم بل ذكر للحسن بـــن جعفر الجد ، ابنا هو يحيى -انظر في (تز).

٦٧١. احمد بن اسحاق بن حسن : قال في (تز) هو : احمد بن اسحاق بن حسن بن حسين بن جعفر بن محمد الخ.

بينما ذكره المعاصر السيد مهدي الوردي قال في وثيقة له انه : احمد بن اسحاق بن الحسن بن جعفر المشار له .

ولما كان السيد ابن شدقم من اهل عصر القرن الحادي عشر الهجري لذا اخذنا برأيه وثبتناه .

وقد جاء في(تز) ان احمد اعقب محمد ومحمود و لم يذكر لهما اي ذيل.

وفي الطبعتين السابقتين للمشجر دونا ذرية لمحمود بن احمد فقط اعتمادا على مشجرة رسمها السيد مهدي الوردي المعاصر.

٦٧٢. ابراهيم بن محمود بن احمد : لم يذكره السيد ابن شدقم في(تز) ، وذكره السيد مهدي الوردي في مشجر رسمه ، وعنه اخذنا في تدوين ذرية ابراهيم هذا.

٦٧٣. محمد بن اسماعيل بن ابراهيم: ويعرف بالمنصراوي لامرين الاول كون والدته مريم بنت كريم النجار المنصراوي((كما قاله النسابة السيد مهدي الوردي)) والثاني كون والده سكن منصورية الشط في ديالى، فعرف لذلك بالمنصراوي وعرفت ذريته بها الى ان حدث للمترجم حادث مع احد ولاة الاتراك فحواه : كان المترجم متكلما شجاعا دحض احد ولاة الاتراك بالحجج البالغة فتحامل الوالي عليه وحنق مما ادى الى جرح لسان السيد تشفيا به بعد ان ارادوا قطعه لولا الهيجان الشعبي الذي حصل في حينه . لذا عرف بالسيد محمد ابو لسان واشتهرت ذريته بهذا اللقب الى اليوم.

٦٧٤. يوسف بن محمد بن اسماعيل : يقال لعقبه البو جوهر وهم يسكنون الشرقية من رصافة بغداد((كما قاله السيد مهدي الوردي الكاظمي)). وعرفوا كذلك نسبة لاسم جوهر بن يوسف المذكور.

٦٧٥. حسن بن محمد بن اسماعيل : قال النسابة المعاصر السيد مهدي الوردي في مشجر له : كان سيدا جليل القدر عظيم الشان عالما بالفقه والاصول والانساب والنجوم

والجفر والرمل والاوفاق كريما يقري الضيوف.

وهو الذي اشرنا له في الهامش رقم ٦٦٤، اذ قام بنسخ كتاب تذكرة الانساب لابـن المهنا واضاف عليها . وقد اضيفت لهذا الكتاب المنسوخ خطوط جديدة السيد المترجم بريء منها -راجع هامش ٦٦٤- ، لذا لم نعتمد على هذه النسخة في هذه الطبعة.

٦٧٦. علي بن القاسم الاشج بن ابراهيم العسكري: جاء ذكره كابـن للقاسم الاشج طبقا لوثيقة محفوظة في مكتبتنا الوثائقية . وقد ورد فيها سلسلة نسـب تامة من ذرية علي بن القاسم الاشج . وقد سجلناها حرفيا . اذ في مجتمعنا الاسلامي وثائق خطية لازالت لم تدون ويعلن عن وجودها لافادة التاريخ بمادتها العلمية، وقد حـرصنا ان نعلن عن معظم ماعندنا من وثائق لم تر النور كل في محلها المناسب والاستعانة تطلب من الله وحده في تسهيل هذا الامر.

٦٧٧. محمد بن فضل الله بن خدادا : لدينا وثيقة باسمه وسلسلة نسبـه التي ذكرناها ص٢٦١ من هذا المجلد وقد جاء فيها انه يلقـب بثقـة الاسـلام المازندراني ، وله عدد من المولفات منها : انوار الاحكام في الفقه ، ومشارق الانوار في احكام الجبائر ، ورسالة في سهو الامام ، وانوار الهدى في المراثي.

٦٧٨. محمد صادق بن شهاب الدين بن عبد الله : ورد كما في وثيقة قـد رفع بها سلسلة نسبه . ودوناها حرفيا . كما ذكره السيد محمد حسـين الجلالي في جريدة النسـب ص٨٧ وصفه بالعالم الفاضل جمال الملة والدين.

٦٧٩. حسن عز الدين بن علي بن محمد : لدينا وثائق نسبـية بها جاء ذكر السـيد المترجم ، وذكرت ان من ذريته اسرة ال الرفيعي في النجف.

٦٨٠. حسن معز الدين بن عبد العلي بن حسن : المشـهور بمير ، وهو من قبـيلة جبرائيلي في سبزوار . ذكره السيد محمد حسين الجلالي في جريدة النسب ص٨٧. ويظهر لي ان هذه القبيلة عرفت كذلك نسبة لاسم جدهم جبرائيل نظام الدين بن ملك عماد الدين.

٦٨١. الحسين بن عماد الدين بن حمود : لقبه (رفيع الدين) وعرفت ذريته بال رفيع الدين ، ومع مرور الزمن تغير الى لفظ (ال الرفيعي) طلبا للاختصار وسهولة النطق.

وعندنا وثيقة نسبية رفع بها اسمه الى الامام وذكر بها ان جده السيد حمود بن حسن بن علي كان يسكن منطقة (هزار جريب) وقد هاجر منها الى الغري، وقد كان قبل هجرته الى (هزار جريب) يسكن مكة المشرفة.

واعلم ان بعض السادات قد سمى اولادهم بـلفظ (هزار جريب) فهذا اللفظ مرة يأتي ليراد منه اسم شخص واخرى يراد منه اسم منطقة فانتبه.

٦٨٢. محمد بن عبود بن جاسم الرفيعي : ولد في النجف سنة ١٩٤٦م ، وبها نشـأ وتعلم حتى حاز على البكالوريوس في اللغة العربية والشـريعة الاسـلامية من كلية الفقـه بالنجف ، وامتهن التدريس حتى الان ، له مؤلفات خطية هي :ايات الرزق في القران الكريم ، والزواج واثره الاجتماعي ،والشرط في اللغة والنحو واصول الفقه . وقد اجتمعت به فوجدته اديبا ومتكلما فصيحا ، متحليا بالاخلاق العالية . وفقه الله تعالى .

٦٨٣. رضا بن محمد بن حسين الرفيعي : قال في ((مرد ج٢ ص٧٢)) :هو اول من ولي السدانة والتولية الى الروضة الحيدرية استشهد في سنة ١٢٣٥هـ. وقال في ((مض ج١ ص٢٦٣)): اول من استلم مفاتيح السدانة العلوية ، استلمها في بدء امره بالنيابة عن العلامة الشيخ محمد ابن الشيخ الكبير كاشف الغطاء (ره) ثم استلمها بـالاصالة بـاعانة الشـيخ المذكور. كان السيد رضا جليلا محترما وقورا مهابا من اولى التقـى والصلاح وكان مديرا لشؤون الحرم العلوي احسن ادارة . قتل السيد رضا سنة ١٢٨٥هـ. (قلت) بينما قـال في ((مرد ج٢ ص٧٢)) استشهد سنة ١٢٣٥هـ فالفرق بينهما خمسون عاما فانتبه.

٦٨٤. جواد بـن رضا الرفيعي : قـال في ((مض ج١ ص٢٦٥)) : كان من اجل السادات في النجف وقورا مهابا حازما ، اضيفت له مع السدانة نقابة الاشراف . توفي سـنة ١٣٣١هـ ودفن في ايوان الصحن الشريف تحت الميزاب الذهبي.

٦٨٥. هادي بن جواد الرفيعي : قال في ((مرد ج٢ ص٧٢)) : ولي نقابة المشهد الشريف الغروي عند احتلال الحكومة البريطانية الى العراق وكانت نقابة الغري الشريف مدة شاغرة. ولما تشكلت الحكومة العراقية صدر قرار في تعيين المترجم للنقابة وبقى بها الى ان توفى في سنة ١٣٤٢هـ.

٦٨٦. حسين بن هادي الرفيعي : قال في ((مرد ج٢ ص٧٢)) : ولي نقابة المشهد الشريف الغروي بعد وفاة والده ، ثم اختاره اهالي النجف ممثلا لهم في المجلس النيابي العراقي في بغداد.

٦٨٧. محمد حسن بين جواد الرفيعي : هو اكبر اخوته سنا . قال في ((مض ج١ ص٢٦٦)) : استلم مفاتيح الروضة المقدسة بعد وفاة والده ، وكان مواظبا على العبادات والطاعات مديرا لشؤون الحرم العلوي احسن ادارة . توفى سنة ١٣٣٤هـ.

٦٨٨. عباس بن محمد حسن الكليدار الرفيعي: قال في ((مض ج١ ص٢٦٧)) : وهو اليوم زعيم اسرته تقلد السدانة في مقتبل عمره.. وقد عقد النيابة في شؤون الحرم المطهر للسيد محمد بن السيد حميد احد اقربائه . توفى سنة ١٩٦٨م.

٦٨٩. حسين بن عباس الكليدار الرفيعي: كان سادنا للروضة العلوية ، وقد شاهدته حازما مهابا ، في اواخر ايامه سكن خارج العراق حتى توفى سنة ١٩٨٧ ، فاستلم من بعده السدانة ولده مقداد ، ومن بعده استلمها ابن عمه السيد حيدر بن محمد حسن بن عباس.

٦٩٠. احمد بن محمد حسن الرفيعي : قال في ((مض ج١ ص٢٦٦)) :قام بعد والده بمنصب السدانة وهو شاب ، وكان متفردا بالسخاء وعلو الهمة في ادارة شؤون الحرم المطهر مع عفة ونزاهة . توفى سنة ١٣٣٥هـ واستلم بعده السدانة اخوه السيد عباس المار ذكره انفا.

٦٩١. محمد حسن بن عباس الرفيعي : ولد في النجف سنة ١٩١٩م احيلت له

سدانة الحرم الحيدري في او قبل سنة ١٩٥٨م حتى شهادته سنة ١٩٦٢ وقـــد قـــدم خدمة عظيمة للصالح العام ، فقد حدثني الاستاذ السيد محمد بن السيد عبـــود الرفيعي، ان الســـيد المترجم اقنع رئيس وزراء العراق عبد الكريم قاسم (رحمه الله) بضرورة تبـــليط الطريق بـــين النجف وكربلاء ، وفعلا اشرف المترجم على انجاز هذا المشروع حتى تم تبـــليط الطريق الى منطقة خان النصف فتوقف العمل به بسبب شهادة المترجم يرحمه الله.

٦٩٢. حيدر بن محمد حسن الرفيعي: ولد في النجف سنة ١٩٦٠م ، وبها نشأ وتعلم ، حصل على الماجستير في الشريعة الاسلامية بأطروحته الموسومة ((الامام الصادق واثره في فقهاء عصره)) وقد حصل على الدكتوراه برسالته الموسومة ((الامام الصادق ودوره بالمعرفة التاريخية)) من جامعة الكوفة . اسندت اليه سدانة الحرم الحيدري بتاريخ ١٩٩١/٩/٣٠م ، قتل في اواخر شهر آذار لسنة ٢٠٠٣م .

٦٩٣. المحسن بن إبراهيم العسكري: قال في (عمد /٢١٤) : ابـــو طالب بشـــيراز صاحب جرة ، فمن ولد ابي طالب المحسن بن إبراهيم العسكري ، ابو اسحاق إبراهيم بـــن الحسن بن علي بن المحسن المذكور ، خاطبه شرف الدولة بن عضد الدولة بالشـــريف الجليل وولاه نقابة الطالبيين في سائر أعماله فهو دعي نقيب النقباء ، وله ولد لهم أولاد.

قال في (درم ٢/١٣): قال ابن مهنا في التذكرة والعميدي في مشجره :كان بـــنجوة قرية بشيراز وله اعقاب فيهم الحشمة وجاه ، والمترجم له اولاد واحفاد نالوا النقابة بشيراز . وذكره في (منق /١٠٩، ١٨٩) ولكنه قال صاحب جره .

وعلى أي حال ففي (عمد /٢١٤) جاءت بلفظ (نجوة) وفي (درم ٢/١٣٣) بـــلفظ نجوة ، وفي (منق ١٠٩/١٨٩) وردت بلفظ (جره) . مع ان (نجوة) اسم منطقـــة واضحـــة التشخيص وهي اقرب للواقع .

كما ذكره في (تز) بلفظ (المحسن) فقط و لم يدون له أي علامة تدل على انه معقب ام لا.

٦٩٤. الحسين =الحسن بن المحسن بن إبراهيم العسكري : ذكره في(عمد/٢١٤) بلفظ(الحسن) ، وكذا جاء في (تك) . وقال في (مرد ٢/١٣) : ابو عبد الله الحسن بن علي بن ابي طالب محسن بن ابراهيم العسكري السيد الشريف النقيب بشيراز قاله ابو طالب اسماعيل المروزي في انساب الطالبية.

٦٩٥. إبراهيم بن الحسين: قال في ((مرد ج٢ ص١٣)) ابو اسحاق الشريف الجليل النقيب بشيراز ونقابة شيراز في ولده قاله ابو طالب المروزي في انساب الطالبية . وقال في ((عمد ص٢١٤)) : خاطبه ابو الفوارس شرف الدين بن عضد الدولة البويهي الملك الشريف الجليل وولاه نقابة الطالبيين في سائر اعماله فهو يدعى نقيب النقباء وله ولد لهم اولاد.

٦٩٦. الحسين =الحسن بن ابراهيم : ذكره في ((مرد ج٢ ص١٤)) . وقال في ((عمد ص٢١٤)): له اولاد واعقاب سادة اجلة في شيراز ونواحيها اولد من ابي إبراهيم موسى وعلي .

٦٩٧. هارون بن القاسم بن الحسن : هو جد ال عطوة ،وال بزون في جبل عامل. ذكرنا السيد المترجم وذريته طبقا لوثيقة مهمة محفوظة في مكتبتنا .

٦٩٨. رضا بن الحسن : قال في ((شجز)) نقلا عن البلد الامين للاعرجي : ان رضا العاملي انتقل من جبل عاملة الى مشهد الكاظم(ع) واستوطن فيه الى ان توفي ودفن في داره ، وفيه ولد ابنه علي الذي مات شابا عن بنات سنة ١٣٢٠هـ ودفن الى جنب ابيه.

٦٩٩. محمد بن محسن بن الحسن: قال في ((شجز)) ص٣١٢، قال في البلد الامين : جريدتهم لاتخلو من سقط ،وعقبه يعرفون في جبل عامل بال بزون ورهط منهم يعرفون بال عطوة . وكل ذرية محمد هذا في بلدة عيذيث من قضاء عوامل لبنان الجنوبية الا ابناء ولده محسن فانهم في الكاظمية بالعراق.

٧٠٠. محمد زين العابدين بن القاسم الاشج : قال السيد محمد حسين الجلالي في كتابه جريدة النسب ص٨٧: محمد رضي دكاكي بن قاسم الاشج نقيب طبرستان بن ابراهيم .. ومن نسله قبيلة حبرائيلي.

٧٠١. صفو الملة بن محمد صادق بن شهاب الدين: وصفه السيد محمد حسين الجلالي في جريدته ص٨٧ بانه الفاضل العابد صفو الملة بن السيد العالم الفاضل النجيب جمال الملة والدين محمد صادق.

٧٠٢. محمد الاعرج ابن موسى ابي سبحة : ذكره في (مجد /١٢٥) ،وفي (درم ٢/٢٠٤) ، و(طق /١٦٩) ، و(تذ) ، وفي (عمد /٢٠٣) قال : واما محمد الاعرج بن ابي سبحة فاعقب من موسى الاصغر وحده ، ويعرف بالابرش).

كان محمد الاعرج يسكن بغداد، قال في (طق/١٦٩) : محمد الاعرج بن موسى الثاني، فهو الذي اوصى ان يدفن عند قبر معروف الكرخي ،وعدل عن جده الكاظم(ع).

٧٠٣. إبراهيم بن محمد الاعرج : قال في (مشد /١٦٥): وتوى بها -يعني بقم- ابراهيم بن محمد الاعرج . وفي رياض الانساب المعروف ببحر الانساب - فارسي- قبره بقم.

٧٠٤. موسى الابرش بن محمد الاعرج : قال في ((مجد ص١٢٥)) : ابو الحسن موسى. وقال في ((عمد ص٢٠٣)) :ويعرف بالابرش. وقال في ((درم ج٢ ص٢٠٤)) كذلك . اما في ((مست)) فوجدت في وثيقة هكذا :ابو الحسن السابوش الفحل.

قال في (تز) :ابو الحسين الابرش يقال لولده ال الابرش.

٧٠٥. المحسن بن موسى الابرش : قال في (عمد /٢٠٣) :ابو طالب المحسن ،فقال ابن طباطبا : له عقب منهم احمد ولد بالبصرة.

٧٠٦. ابراهيم بن موسى الابرش : قال في (مست): ابراهيم هذا له عقب في قم.

(قلت) : الظاهر هذا صحيح اذ ورد في (مشد /١٦٥) : ان ابراهيم بن محمد الاعرج بقم.

وقال في (كشص) له اعقاب بقم.

٧٠٧. **احمد بن موسى الابرش** : ابو عبدالله شمس الدين . قال في ((تلك /ص٩٨)) ابو عبدالله العزيز جليل القدر من البصرة .وقال في ((درم ج٢ ص٢٠٦)) :اعقب من ثلاثة علي وابي الحسن موسى وابي محمد الحسن.

وفي(تز) : ابــو عبـــــدالله احمد الضرير. كما ذكره في(طق/١٦٩) وايضا في (مجد) و(عمد).

٧٠٨. **الحسين بن موسى الابرش** : ابـــو احمد الموســـوي ، ترجم في ((مجد ، تلك ، عمد، درم)) وغيرها .وشرح احواله كل من كتب عن الرجال فهو والد الســـيدين المرتضى والرضي .قال في ((مجد/ص١٢٤/ المطبوع)): كان بصريا ،وهو نقيب نقباء الطالبيين ببغداد يلقب الطاهر ذا المناقب .وقال في ((عمد ص٢٠٤)): توفي سنة اربع مائة ببـــغداد ،ودفن في داره ثم نقل الى مشهد الحسين (ع) بكربلاء فدفن هناك قريبا من قبر الحســـين (ع) وقـــبره معروف ظاهر. (قلت) ماقاله صاحب العمدة لاندري هل انه عن ابي الحسن العمري فيكون قديم عهد او من روايته فيكون قبل سنة ٨٢٨هـــ وهي سنة وفاته. فعلى أي حـــال اذا كان سابقا قبره ظاهرا او معروفا فالان سنة ١٤١٦هـــ لااثر لهذا القـــبر في عصرنا ولافي عصر من سبقنا فلم اجد من صرح بظهور هذا القبر قرب الحسين(ع) اللهم الا ان يكون مدفونا مجاورا للصحن الشريف. والله اعلم.

٧٠٩. **علي بن الحسين بن موسى**: هو السيد المرتضى(قـــده) ، ذكر في ((مجد ،تلك ،عمد) وغيرها كثير جدا . وهو اشهر من ان يترجم.

المرتضى عم الهدى ابو القاسم نقيب النقباء الفقيه النظار المصنف ، بقية العلماء واوحد

الفضلاء ، رأيته رحمه الله فصيح اللسان يتوقد ذكاءا.

فلما اجتمعنا سنة خمس وعشرين واربعمائة ببغداد . . . وقال في((عمد ص٢٠٥)) . وكانت مرتبته في العلم عالية فقها وكلاما وحديثا ولغة وادبا وغير ذلك .تولى النقابة وامارة الحاج وديوان المظالم ثلاثين سنة واشـهرا ، وكانت ولادته سـنة ٣٥٣هـ وتوفى سـنة ٤٣٦هـ . له مصنفات كثيرة في الفقه والكلام والادب ومن اشهرها ((درر القـلائد وغرر الفوائد)) . (قلت) وهذا الكتاب يعرف حاليا بـ((امالي السـيد المرتضى)) وهو مطبـوع بجزئين في بيروت.

٧١٠. **محمد بن الحسين بن موسـى**: هو السـيد الرضي، اجمعت المصادر قـديمها وحديثها على ذكره . قال في ((مجد /ص١٢٦)) : واما محمد فهو الشريف الاجل الرضي ابو الحسن نقيب النقباء الطالبيين ببغداد وكانت له هيبة وجلالة ، وفيه ورع وعفة وتقشـف. وشعره فاشهر ان يدل عليه، فهو اشعر قريش الى وقتنا.

قال في ((عمد ص٢١٠)) ولد سنة ٣٥٩هـ وتوفى سنة ٤٠٦هـ ، ودفن في داره ،ثم نقل الى مشهد الحسين (ع) بكربلاء فدفن عند ابيه . وقال في ص٢٠٧ :وهو اول طالبي جعل عليه السواد .

اما مؤلفاته فهي كثيرة منها : كتاب المتشابه في القران والمعروف حاليا (حقائق التأويل في متشابه التنزيل) وقد طبع جزء منه سنة ١٣٥٥هـ وكتاب مجازات الاثار النبـوية طبـع ببغداد سنة ١٣٢٨هـ ، وكتاب الخصائص وقد طبـع في النجف، واهم ماكتب هو كتاب نهج البلاغة اذ قال في مقدمته : يحتوي على مختار كلام مولانا امير المؤمنين(ع) في جميع فنونه ومتشعبـات غصونه ، من خطب وكتب ومواعظ واداب (انتهى) . وهذا الذي يحتويه الكتاب قد شرحه الشارحون واختلفت الاراء فيه اذ بعضهم نسبه من انشاء السـيد الرضي نفسه ، الا ان ذلك بهتان واضح.

واجمل شيء نقله مؤلف ((عمد /ص٢٠٩)) عن قضية المال الذي بعثه الوزير ابو محمد المهدي للسيد الرضي(ره) وارجاعه معتذرا واعادته من قبل الوزير للسيد بقوله ((يفرقه الشريف على ملازميه من طلاب العلم)) فلما جاءه الطبق وحوله طلاب العلم قال: هاهم حضور فليأخذ كل أحد ما يريد ،فقام رجل واخذ دينارا فقرض من جانبه قطعة وامسكها ورد الدينار الى الطبق فسأله الشريف عن ذلك فقال : احتجت الى دهن السراج ليله و لم يكن الخازن حاضرا فاقترضت من فلان دهنا فأخذت هذه القطعة لادفعها اليه عوض دهنه ، وكان طلبة العلم الملازمون للشريف الرضي في دار قد اتخذها لهم سماها دار العلم وعين لهم جميع ما يحتاجون اليه ، فلما سمع الرضي ذلك امر في الحال بان يتخذ للخزانة مفاتيح بعدد الطلبة ويدفع الى كل منهم مفتاح ليأخذ ما يحتاج اليه ولا ينتظر خازنا يعطيه.

(قلت) لقد تألم السيد الرضي (ره) لما علم ان احد طلابه قد احتاج لامر بسيط ، وشق عليه ما تعرض له من مذلة السؤال ، كان هذا قبل سنة ٤٠٦هـ وهي سنة وفاة السيد الرضي.

والحكاية طريفة ذات دلالات ومعاني سامية نبيلة لا اراني بحاجة الى التعليق عليها ، فأنها شاخصة قائمة بنفسها.

والحق لو سألتني ان طالب العلم تقصر الكلمات عن اعطاء وصف له لانه يحمل المشعل الوهاج الذي ينير الظلمات ، ومن كان هذا وصفه فانه من اصدق مصاديق الاعتناء والرعاية ، والا لولا وجود العلم واهله لتخبط الناس في مجاهل الضلالات .

وطالب العلم على عاتقه تقع امور اهمها اهتمامه بالمادة العلمية التي هي النواة في بناء شخصيته وسبب مهم يدعو الاخرين لطلبه لحاجتهم له بما حصن به نفسه من شرف العلم والاكثار من نوره الوهاج ، فليكن الطالب متبوعا بعلمه لا تابعا.

وهذا الطالب اذا حباه الله بشرف العلم وقطع في تحصيله شوطا عليه ان يحاسب نفسه

ويسالها هذا السؤال :ماذا قدم خلال رحلة حياته العلمية لخدمة الانسانية لغرض تاليف مجتمع افضل تسوده الالفة والتعاون من احل الحياة الافضل ، وبذلك يكون مداداً للاجيال اللاحقة كما كانوا غيره مدداً له .

ومن كان كذلك واجرى الله على لسانه وقلمه الهداية بما سطره يراعه في مجال خدمة الدين والعلم ، ينبغي لمثل هذا ان يدعم ويشد على ساعده ويأمل به خيرا قريبا.

٧١١. **علي ابو الحسن الرضي بن محمد** : النسابة ابو الفضل القاسم صاحب كتاب ديوان النسب . قال في ((تك)) انقرض عقبه . وقال في ((عمد ص٢٠٦)) : حدثني الشيخ النقيب تاج الدين محمد بن فخار الموسوي قال: قال لي الشيخ علم الدين المرتضى علي بن عبد الحميد بن فخار الموسوي انه تفرد بالطعن في نيف وسبعين بيتا من بيوت العلويين لم يوافقه على ذلك احد . (قلت) يجب التأكد من السلاسل النسبية الواردة نقلا عن هذا السيد لان بعضها يخالف المتسالم عليه .

٧١٢. **عدنان بن محمد الرضي بن الحسين** : ترجمه ابن الاثير في الكامل ٩ /٢٢٢ ، وابو الفداء في تاريخ ابو الفداء ٢ /١٩٦ ، والسيد علي خان في الدرجات الرفيعة ص٤٨٠ ، والسيد محسن العاملي في اعيان الشيعة ٣٩ /٢١١ ، وابن الجوزي في المنظم ٨ /١٨٩ وغيرهم . قال في ((مرد ج١ ص٦٠)) : نقيب نقباء الاشراف ببغداد ولي النقابة بعد وفاة عمه الشريف المرتضى سنة ٤٣٧هـ واستمر بها الى ان توفى ببغداد سنة ٤٤٩هـ . وكان عظيم الشان عند ملوك ال بويه ومدحه شعراء عصره كابن الحجاج ومهيار الدليمي.

(قلت) وانقرض ابو احمد عدنان فانقرض السيد محمد الرضي بانقراضه وقد انقرض السيد المرتضى وبانقراض الاخوين ينقرض الشريف الحسين والداهما و لم اسمع من يدعي الانتساب لهما .

٧١٣. **علي بن احمد بن موسى** : كان بالبصرة وذريته بها . وقد ذكره في ((درم ج٢

ص٢٠٦)) . وذكره في ((عمد ص٢١١)).

٧١٤. موسى بن احمد بن موسى : قال في (عمد /٢١١) : له ذيل قصير .

٧١٥. الحسن بن احمد بن موسى : ذكره في (عمد /٢١١) واورد له عقب . كما نص عليه وعلى ذريته بصورة مفصلة مؤلف (طق) . وكذا اورده في (درم).

٧١٦. سعد بن الحسين بن الحسن : ابو البركات نقيب سامراء . كما نص عليه في (عمد /٢١١) وذكره في (طق) و(درم).

٧١٧. يحيى بن الحسن بن سعد : ابو البركات يحيى الملقب بنجم الشرف كذا قال في (عمد ٢١١).

٧١٨. معد بن سعد بن الحسين : قال في (عمد /٢١١) : النقيب الطاهر شرف الدين ابو تميم ، كان شهما صارما تولى كثيرا من الاعمال.

٧١٩. الحسن بن معد بن الحسن : قال في (عمد ٢١١): النقيب قوام الدين الحسن نقيب النقباء.

٧٢٠. هبة الله بن الحسن بن سعد : ابو المظفر ، قال في هامش ((عمد ص٢١١)): هذا هو صاحب كتاب (المجموع الرائق) الفه سنة ٧٠٣هـ وقد ذكره الحر العاملي في امل الامل وقال : كان عالما صالحا عابدا وترجمه صاحب رياض العلماء وقال : كان معاصرا للعلامة الحلي ومن في طبقته .

قال في (عمد /٢١١): هو جد بني الموسوي ببغداد وكانوا بيتا جليلا الا انهم افسدوا انسابهم وتزوجوا بمن لا يناسبهم .

٧٢١. الحسن بن يحيى بن الحسن : ابو محمد ، قال في (درم ٢ /٢/ ٧٠٢) : اعقب بالمشهد الكاظمي ببغداد ، واورد له ذيلا بهامش الكتاب.

٧٢٢. محمد صدر الدين بن صالح : ذكره في هامش (ص٢٠٧ من درم) . وايضا

ذكره مؤلف درم (السيد جعفر الاعرجي) في كتابيه البلد الامين والسراط الابلج. ولكن هذا اشتباه من السيد الاعرجي رحمه الله فقد لمسناه يميل مع الدليل . فهذا هو مبناه ولكن العصمة مختصة بأهلها . . . المهم اوردنا هذه السلسلة في هذا المكان للتنبيه على الخطا السابـــق، اذ ان السيد محمد صدر الدين جد السادة ال الصدر من ذرية الحسين القطعي كما تقدم بيانه . واما محمد صدر الدين هذا فليس هو جد ال الصدر وان شابه الاول الثاني في الاب والجد . وهذا من باب المؤتلف والمختلف.

٧٢٣. علي بن محمد بن هبة الله: قـــال في (عمد /٢١٢): كان كريما ســـخيا تولى مشهد موسى الكاظم(ع) ، وتولى نقابة الاشراف بالحلة.

٧٢٤. الحسين بن علي بن محمد : كان نقيبا في مشهد الامام الكاظم(ع) .

٧٢٥. محمود بن ابراهيم بن كرم الله : اوردنا سلسلة نسب هذا السيد على مادونه في ((درم ج٢ ص٢٠٩)) وقال : ان محمود هذا صديقي نجفي سكن زربـــاطية . وقـــال في ((تلك ص٩٧)) ان علي ابن هبة الله ((الذي يرتقي له نسبا محمود هذا)) هو جلال الدين ابو الفتوح كان كريما شيخا نقيب مشهد الكاظم الا انه تزوج بفاحشة.

٧٢٦. احمد الاكبر بن موسى ابي سبحة بـــن اراهيم المرتضى الاصغر: المطلع على كتب الانساب القديمة يجد مؤلفيها قد اختلفوا فيما بينهم في مسألة احمد الاكبر هل هو ابـــن موسى ابي سبحة ، او هو ابن الحسين القطعي بن موسى ابي سبحة.

قال ابن عنبه في عمدته ص٢١٣ انه ابن موسى ابي سبحة ، وقبل عصره قال بهذا ابـــن المهنا في تذكرته .

اما العمري الذي هو اقدم منهما عصرا ، فلم يذكره مطلقا.

وابن الطقطقي في الاصيلي قال : انه ابنا للحسين القطعي بن موسى ابي سبحة.

ومثله قال به العميدي النجفي في المشجر الكشاف وكلاهما من عصر واحد على وجه

التقريب.

المحصلة : الخلاف يدور في محور واحد وهو ان احمد هل هو ابنا لموسى او حفيدا .

وعندنا هو ابنا لموسى ابي سبحة وعليه عملنا في التأييد النسبي.

٧٢٧. ناصر بن زيد بن شرف الدين : هو جد السادة آل ناصر الساكنين في بعلبك. دونا ذريته استنادا على الوثيقة المرقمة (١٢٥٩) المحفوظة في مكتبتنا الوثائقية.

٧٢٨. محسن بن حسن بن حمود :اعلم ان الوثيقة المرقمة(١٢٥٩) المحفوظة في مكتبتنا ورد بها في محل اتصال(محسن) بابيه اضطراب فقد وقع عندنا تردد بان محسن هل هو ابن حسن ، او هو ابن احمد بن حسن، ففي الوثيقة بياض مع زوال حروف . وكذلك حصل عندنا تردد في ابنه علي ، فهل هو علي بن محسن ، ام شيء اخر، هذا ما لا نعلمه . ويترك الامر لآل ناصر في بعلبك هم يصححون الزحاف ان وقع .

لاننا نعمل كما عمل السيد ابن شدقم في تحفة الازهار فهو اختار العمل بنسخة الزيادة ، ونحن كذلك نعمل بالزيادة ولا نطرح النقصان ، ونترك المحصلة لاصحاب الموضوع الذين هم في بلاد ونحن في بلاد اخر بعيد عنهم ويتعذر علينا الاتصال بهم .

٧٢٩. ابو احمد بن محمد بن ابراهيم : قال في (عمد /٢١٣): كان ازرق العينين ويقال لولده بنو الازرق ، كان شيخا متقدما ببغداد .

٧٣٠. علي بن الحسين بن احمد : قال في (عمد / ٢٣١) يعرف بابن طلعة ،قال ابو عمر بن المنتاب درج وقال غيره اعقب.

٧٣١+٧٣٢. القاسم والحمزة ابنا الحسين بن احمد: قال في (عمد ٢١٣) ما نصه : ((اعقبا ، وقد نسب بعضهم الشيخ الجليل سيدي احمد بن الرفاعي الى حسين بن احمد الاكبر فقال : هو احمد بن علي بن يحيى بن ثابت بن حازم بن علي بن الحسن بن المهدي بن القاسم بن محمد بن الحسين المذكور ، و لم يذكر احد من علماء النسب للحسين ولدا اسمه محمد .

وحكى لي الشيخ النقيب تاج الدين ان سيدي احمد الرفاعي لم يدع هذا النســـب وانما ادعاه اولاد اولاد اولاده والله اعلم)) انتهى قول ابن عنبه.

(قلت) ورد خطأ طباعي في طبعة العمدة هذه التي طبعت في النجف ســـنة ١٩٦١م والخطا هذا من شقين اذ جاء في ص٢١٤ ما لفظه : احمد بن الرفاعي والصحيح احمد الرفاعي حسب الطبعة الحجرية في بمبي سنة ١٣١٨هـــ. اما الشق الثاني فهو : جاء في نفس الصفحة ما لفظه ((اولاد اولاد اولاده)) وهذا يعني ثلاثة وســـائط . والاصح هو (اولاد اولاده) كما نصت عليه طبعة بمبي .فانتبه لذلك.

كما اني شاهدت وثائق خطية وكتباً ايضا خطية منها قبل عصر ابن عنبـــه والاخرى بعده كلها تصرح من دون ايراد أي اشكال ان احمد الرفاعي من ذرية القاسم بـــن الحســـين العرضي من دون المرور بمحـــــمد ولما كان هذا الموضوع من الامور المهمة والتي يتعين على علماء الرجال البت فيه . لذا اوقفنا ذكر الذيل من القاسم هذا واكتفينا بذكر كون ان القاسم له عقب. لانه لنا رأي خاص حول هذا الموضوع ووجدنا ان علينا تخطي عقبات كثيرة قبـــل طرح رأينا وكتابة من يتصل به ، اذ ان هذه المساحة في هذه المسألة شائكة ليس بـــالامر الهين التوغل بها .

لذا صممنا افراد بحثٍ واسعٍ ومتشعب لاظهار الادلة العلمية التي اعتمدنا عليها والتي طرحنا ثمرتها في كتابنا تاريخ المشاهد المشرفة والمستقبل امامنا والله هو المستعان .

٧٣٣. فضائل بن علي بن حمزة القصير: قـــال في (طق /١٦٤): والى فضائل انتهى العمري في المبسوط ، وقرأت بخط الفقيه صفي الدين محمد بـــن معد رحمه الله في مبســـوطه بنسب ال ابي طالب : ان اسم فضائل هذا معد ، وكنيته ابـــو الفضائل ، ورايته بخط العمري النسابة.

٧٣٤. رافع بن فضائل بـــن علي : قـــال في (طق /١٦٤) : ذكره والده في التذكرة ،وقبره بالحائر.

٧٣٥. علي بن علي الزكي بن رافع : قال في (طق /١٦٥) : عقبه بالحلة ومات هو بها .

٧٣٦. الفاخر بن علي الزكي : قال في (طق /١٦٥): كان سيدا متوجها كبيرا شاعرا ذا لسن فصيحا ومدح الناصر.

٧٣٧. محمد المرتضى بن الفاخر : قال في (طق /١٦٥) : كان احد الشعراء لديوان الخليفة.

٧٣٨. احمد بن معد بن علي : قال في (طق ١٦٥) كان متزهدا ورعا شاعرا ، وكان شيخا خيرا مسنا متقشفا ، انشدني الفقيه يحيى بن سعيد نجيب الدين رحمه الله ، قال انشدني احمد بن معد لنفسه :

لولا هنيدة تحدوها ثمانية ... ماكان يدعي جرير شاعر الادب
لكن جور بني مروان البسه ... ثوبا من التبع لاثوبا من الغرب

وانشدني الامام الفاضل الكامل المحقق مولانا فخر الدين علي بن يوسف البرقي ، قال انشدني احمد بن معد من ابيات :

ورايت ان الله معط عبده ... وسع الاناء وفي القناعة زادي
اني ارمق عيشتي واشدها ... بقناعة الابناء والاجداد

٧٣٩. علي بن معد بن علي : قال في (طق /١٦٦) : (ابو الحسن علي جمال الدين بن معد ، فهو جد لامي فامه زبيدة بنت تمام بن علي بن تمام عبيدلية ، ام اخويه ، كان يسكن الحلة . وله كان بها املاك ونيابة ، خلف بنات و لم يخلف ذكرا ، من بناته كلثوم وهي والدتي).

٧٤٠. محمد بن معد بن علي : قال في (طق /١٦٦) : ابو جعفر الفقيه محمد صفي الدين بن معد ، فهو فقيه الامامية في زمانه ، امه زبيدة بنت تمام علوية عبيدلية.

قال الحافظ بن رافع الموسوي ابو جعفر ، من اهل الحلة ، قدم بــغداد واســتوطنها ، وروى بها الحديث باجازة الامام الناصر . وحدث بمشهد الامام موسى بن جعفر (ع) بشيء من مسند احمد بن حنبل وهو علوي خير . اشتغل بالعلم والخير ، ولد على ماذكره الدبيثي في سنة ثلاث وخمسين وخمسمائة . قال الدبيثي : ومات في سنة .. وصلي عليه بالنظامية . ودفن بالحائر.

كان الفقيه صفي الدين ابو جعفر فقــيها فاضلا خيرا ،زاهدا ورعا ،محدثا اخبــاريا ، جامعا للنسب . اعتكف بجامع الكوفة سنين كثيرة على قدم الخلوة والتجرد ، وروي عن ابائه علما كثيرا ، وكتب المليح ، وضبط الصحيح ، واقتنى الكتب النفيسة.

كان الناصر بن المستضيء يكرمه ويحبه ، وكان مؤيد الدين القمي الوزير يعظمه ويحبه . وكانت بينهما صداقة ووداة اراد منه الانتقال من الحلة الى بغداد فانتقــل وافرد له الوزير دارا من دوره بدرب الدواب فسكنها و لم يزل معروفة به ، ويقال : ان القمي وهبه اياه.

حدثني السيد شرف الدين ابو جعفر بن محمد بن تمام بن علي بن تمام العبيدلي ، وكان سيدا خيرا منقطعا . قد طعن في السن . قال حدثني ابي . قال حدثني الفقيه صفي الدين محمد بن معد رحمه الله . وهذه الحكاية عندي مكتوبة بخط الفقيه عن ابائه واجداده).

(قلت) وهذه الحكاية ذكرها في (طق/١٦٧) وهي طويلة جدا لايتناســب نقــلها وبرنامج هذا البحث . وقد اكتفينا بالاشارة لها. ولكن علينا الاشارة الى جانب اخر هو : ان ابن الطقطقي رحمه الله قد اسهب في ذكر احوال اصحاب هذا الخط النســبي لان امه منهم بينما أهمل ذكر أعقاب لاسماء وهي اصول مهمة عليها يرتكز محور علم الانساب ، وليس هو الوحيد على هذه الحالة بل سبقه ولحقه اخر واخر حتى جاء دور ابن عنبه وبــنفس خط احمد الاكبر اختصر فقال اعقب الحسين العرضي القاسم وحمزة ولها عقب . و لم يذكر هذا العقب ، فوقع من جاء بعده في محنة في غاية الخطورة ، وتراه في جانب اخر بسهب اسهابــا مملا لا

يتناسب ومستوى كتابه .

ثم ياتي دور السيد جعفر الاعرجي رحمه الله في كتبه فتراه يتكلم عن زرباطية ويشتكو باسهاب لانه ممن سكن تلك الربوع ونسب لها ، بـينما يختصر في مكان اخر اختصارا يدفع التاريخ اليوم ثمنه . والله تعالى هو مدبر الامور.

٧٤١. الاكمل بن فضائل بن رافع : قال في(طق /١٦٤) كان بمقابر قريش . وذكره في (تذ) .

٧٤٢. علي بن علي بن محمد : ابو القاسم علي المعروف في عصره بقويسم قـال في (عمد /٢١٣) : ابو القاسم علي الملقب قويسم علي بن محمد بن فضائل المذكور وله عقـب بالغري يعرفون ببني قويسم.

٧٤٣. موسى بن محمد بن فضائل : ورد في وثيقة رقمها (٧٣٧) في مكتبتنا لها جاء ذكر السيد المترجم وذريته ، وقد اعتبرناها مخطوطة مكملة لما دونه ابن الطقطقي في الاصيلي عن ذرية علي الاحول . والوثيقة حررت سنة (١٣٣٩هـ) وعليها تاييد عددا من العلماء.

والوثيقة كتبت لاسرة ال السـيد جواد الموسـوي في العمارة وهم من ذرية السـيد المترجم.

٧٤٤. جواد بن كاظم بن جواد : عرفت ذريته بعده بـال السـيد جواد نسبـة له ومساكنهم العمارة . اما شقيق السيد جواد وهو السيد محمود تسكن ذريته البصرة وبغداد.

٧٤٥. كاظم بن جواد بن كاظم: كتب لنا حفيده السيد صباح بن محمد جواد بـن كاظم المذكور في بيان شرح فيه احوال اسرته ، مايلي : ارتحل السيد كاظم المذكور في نهاية القرن التاسع عشر الى مدينة العمارة وكان وقتها يسكن بغداد ، وعرف في العمارة والنحف كشخصية بارزة من خلال علاقته الدينية والاجتماعية مع اهالي العمارة ومع مراجع الدين في النحف وفي مقدمتهم السيد ابو الحسن الاصفهاني قدس سره ، وقد نشـطت هذه العلاقـة

ورعاها بتقواه ولده السـيد محمد جواد ، كما وثق شـهرته في العمارة من خلا ل مصاهرة واسعة بين ذريته وعشيرة البهادل وخاصة مع اسرة الشيخ كاظم السدخان رئيس عشـائر البهادل رحمه الله .

(قلت) لقد اطلعت على وثائق عديدة مرسـلة للسـيد المترحم وولده توضح عمق العلاقة بين مرجعية النجف الاشرف والمؤمنين ومنهم المشـار لهم . وصور من تلك الوثائق محفوظة عندنا بالملف رقم (٧٣٧).

٧٤٦. صباح بن محمد جواد بن كاظم الموسوي ال السـيد جواد : هو عميد ال السيد جواد وابناء عمهم ، ولد في العمارة عام (١٩٤١) وبها نشأ، وقد شـغل محل والده . زارنا في عام (٢٠٠١) وقد عرضا عن اسرته ، وقد كتب لنا ان جامع الصابونجية في العمارة اسمه والده رحمه الله.

٧٤٧. محمد باقر بن حيدر بن اسماعيل الصدر : من اشهر علماء النجف الذين قتلوا في سبيل الله ، وقد اشتهر بالسيد الشهيد . ولد في الكاظمية عام ١٣٥٢هـ = ١٩٣٢م ، امه بنت الحجة الشيخ عبد الحسين بن الشيخ باقر بن الشيخ محمد حسن آل ياسين . عاش طفولته في بلدة الكاظمية ، ودرس في الابـتدائية الدينية اربـعة صفوف ، ثم عكف على دراسـة المقدمات ثم درس السطوح عند عدد من الاساتذة منهم : اخوه السـيد اسماعيل ، والشـيخ صدر الدين البادكوبي ، والسيد محمد الروحاني ، وكان استاذه المفضل السيد ابـو القاسـم الخوئي (قدس سره) ، اذ درس عليه في الاصول بعد انتقاله الى النجف الاشرف عدة سنوات .

وقـد هاجر الى النجف الاشـرف منهل العلم والمعرفة مع امه واخيه حـوالي عام ١٣٥٨هـ حيث واصل تحصيله العالي . بدأ بـتدريس الاصول الاسـتدلالي (الخارج) في حـدود عام (١٣٧٧هـ) فقـد تخرجت على يده دورتين ، كما درس كتاب الطهارة من العروة الوثـقى للسيد كاظم اليزدي ، وكتاب الخمس ، وبعض كتاب الصلاة ، ولم يكمله

لان المنية في انتظاره . له عدد من المؤلفات القيمة هي :

١. فدك في التاريخ ، طبع سنة ١٩٥٥م .
٢. غاية الفكر (كتاب في الاصول) ، طبع سنة ١٩٥٥.
٣. فلسفتنا ، طبع سنة ١٩٥٩م .
٤. اقتصادنا ، طبع سنة ١٩٦١م .
٥. البنك اللاربوي .
٦. الاسس المنطقية للاستقراء في الاسلام ، طبع سنة ١٩٧٢م.
٧. بحوث في شرح العروة الوثقى ، طبع سنة ١٩٧١.
٨. رسالة عملية طبع الجزء الاول سنة ١٩٧٦م .
٩. الفتاوى الواضحة ، طبع الجزء الاول سنة ١٩٧٧م.
١٠. له تقريرات في علم الاصول الاستدلالي ، طبع تحت عنوان (بحوث في علم الاصول) ، اصدره تلميذه المحبب الحجة السيد محمود الهاشمي .
١١. مناسك الحج ، طبع سنة ١٩٧٥م . ١٢.الاسلام المعاصر والمشكلة الاجتماعية .
١٣. المعالم الجديدة في الاصول .
١٤. تعارض الادلة الشرعية (تقريراً) ، طبع سنة ١٩٧٥م.
١٥. بحوث حول الولاية، طبع سنة ١٩٧٣م.
١٦. بحث حول المهدي(عج) ، طبع سنة ١٩٧٩م .

له اجازة الرواية من قبل الحجة السيد عبد الحسين شرف الدين شفاهة . ترك ثلة من طلاب العلوم الدينية بين مجتهد ، وفاضل ، ومراهق للاجتهاد ، نذكر منهم : السيد محمد باقر بن السيد محسن الحكيم (قد) ، الشيخ مفيد الفقيه ، السيد محمود الهاشمي ، السيد كاظم الشيرازي ، السيد محمد علي الشيرازي ، السيد محمد الصدر ، الشيخ غلام رضا عرفانيان ، الشيخ عباس الاخلاقي ، السيد عبد الهادي الشاهرودي ، الشيخ حسن طراد العاملي ، الشيخ

باقر الايرواني ، الشيخ هادي آل راضي ، الشيخ حسن بن محمد تقي الجواهري ، وغيرهم .

ومؤلف هذا الكتاب حضر مجلس درسه لعدة مرات ثم اعتقل وبعدها انتقل الى ربه شهيداً . كان رحمه الله له خصائص في الفهم الاستدلالي ، وله خصائص فكرية في الفهم الاجتماعي لا تخفى على المتتبع حيث يطول بنا الحديث عند استقصائها . لقد اعتقل اربعة مرات بعد وفاة آية الله العظمى الامام السيد الحكيم (قده) ، وقد افرج عنه لثلاث مرات ، وعند اعتقاله في الرابعة في النجف الاشرف يوم الجمعة ٤ / نيسان/١٩٨٠ ميلادي الموافق ١٩ / ج١ / ١٤٠٠هـ ، ونقل من النجف الى بغداد ، بعده اعتقلت اخته ايضا وارسلت الى بغداد وقد تم اعدامهما في يوم الثلاثاء ٨ / نيسان سنة ١٩٨٠م الموافق ٢٣ / ج١ / ١٤٠٠هـ ، قدس سره الشريف . حج بيت الله الحرام سنة ١٩٦٨م ، وهي السنة التي حج بها الامام الحكيم (قده) ، واعتمر عام ١٩٧٩م . اعقب ولداً واحداً هو السيد جعفر . هذا قليل من كثير في ترجمته رحمه الله .

٧٤٨. ابراهيم بن حسين القطعي ابن موسى : لم يذكر ابراهيم هذا في (تلك، عمد، درم) بل ذكره في (تز) و (مق٤٨/١) . وعليهما اعتمدنا في تدوين هذا الاصل ، وكذلك على وثيقة قد كتبت سنة (١٠١٧هـ) ووثيقتان مجهولتا التاريخ .

٧٤٩. ابراهيم بن تاج الدين بن عز الدين : المشهور بالسمين . مرقده في شمال العراق ، بضواحي (قره تبه) من توابع (طوز خرماتو) ضمن محافظة كركوك . ذكره في (مق٤٨/١) وقال : المشهور عند بعض المحققين من اصحابنا الامامية انه الحفيد الثامن للامام موسى بن جعفر (ع) . كما نص عليه في مشجر خطه المرحوم النسابة السيد مهدي الوردي الكاظمي . انتشرت ذريته في زنجان ، و (قره تبه) و (طوز خرماتو) ترجمناه في كتابنا (تاريخ المشاهد المشرفة ١/٣٢) ، وعندنا ثلاث وثائق خطية قد ذكر فيها سلسلة نسبه وذريته احدها خطت سنة (١٠١٧هـ) وهي محفوظة في الملف رقم (٥٦٤) .

٧٥٠. سليم بن برهان الدين : كان عاماً فاضلا محدثاً وكان من تلامذة العلامة المجلسي الاول.

٧٥١. محسن بن سليم : كان من تلامذة العلامة المجلسي الثاني على ما يظهر من تآليفه الساكن ببلدة زنجان .

٧٥٢. علي بن عبد الصمد : الملقب باحتشام الاطباء ، كان طبيباً في النجف سنة (١٣٢٣هـ).

٧٥٣. قلندر بن ساقي بن حسين : اكبر آل السمين عمراً الان وهو محترم وله مكانة عند ارحامه ومريديه، يسكن طوز خرماتو من توابع كركوك وله تكية بها ، وكذلك توجد مجموعة تكايا لآل السمين توارثوها من اجدادهم . حضر عندنا ولده السيد محمد جواد وهو تولد سنة ١٩٦٥م ، استاذ في كلية الصيدلة في الموصل وقدم عرضاً مفصلاً عن اسرته .

٧٥٤. رضا بن ساقي بن حسين : حضر عدة مرات في مكتبتنا الوثائقية في النجف الاشرف، طيب القلب ، متسامح ، يهتم بارحامه وهو عميد السادة آل السمين.

٧٥٥. علي شاهي بن حسن : ذكره في هامش (تز) ومنها دونا ذريته ونسبه . وقال في فهرست علماء زنجان الشيخ موسى الزنجاني السيد علي الشاهي برهان الدين .

٧٥٦. عبد الحميد بن يوسف بن عبد الحسين الحلو : ولد في النجف سنة ١٩٤١م ، درس اكاديمياً ، واشتغل بالتدريس ، وعمل في المقاولات الانشائية ، كلف من آية الله العظمى السيد عبد الاعلى السبزواري (قده) ببناء المسجد الذي يصلي فيه ، وفعلاً انتهى البناء بأجمل مسجد اليوم في محلة الحويش في النجف الاشرف ، كما قام بتجديد بناء القباب الزرقاء القريبة من الصحن الشريف بتكليف من احد رجال حوزة النجف الاشرف.

له وقع في نفوس الناس ، وله مكانة مرموقة عند بعض الفضلاء لخدماته للحوزة والمرجعية .

اصدر اول مجلة تظهر للنور بعد سقوط النظام البعثي سماها (صدى الحرية) ، اذ صدر العدد الاول بتاريخ ١٨ نيسان لسنة ٢٠٠٣م .

٧٥٧. ازغير بن هاشم بن عبد الله ابي صبع : راجعنا كل من السادة السيد سعد بن السيد عبد النبي بن السيد علي اكبر والسيد جواد بن السيد سواري ، واطلعنا على اسرهم وبناءاً على ما حققناه وعلى الوثائق المحفوظة في مكتبتنا الوثائقية بالرقم (١٧٩٧) ، فهم ابناء عم السادة آل ابي صبع من ذرية السيد هاشم بن عبد الله ابي صبع ، وذرية السيد ازغير سادة سيادتهم الشرعية ثابتة لدينا وهم اسرة جليلة تسكن العراق قديماً وهم اليوم قسمين في السكن قسم منهم في العراق ذرية السيد حسين بن السيد حسن والقسم الاخر يسكن ايلام (بشتكوه) وهم ذرية السيد علي بن السيد حسن ومنهم الوجيه السيد عبد النبي بن السيد علي بن السيد علي . نسأل الباري عز وجل ان يحفظهم .

٧٥٨. صالح بن محمد بن محمود : المشهور بالقصير والمدفون في (بيد هند) في خوانسان ، كان قصير القامة فعرف بالقصير هو وذريته من بعده وقيل عرف كذلك لان جده عبد الله كان لقبه عوكلاني او لفظ العويكل بالفارسية معناها بالعربية القصير .

٧٥٩. محمد بن محمد تقي بن مرتضى مفتي الشيعة الموسوي : آية الله العظمى السيد محمد مفتي الشيعة الموسوي الاردبيلي .

ولد في اردبيل في ١٠ شهر رجب عام ١٣٤٧ هـ ، نشأ في اسرة لها الزعامة الدينية ومهام التقليد .

نشأ محبا لطلب العلم وامتاز بذكاء مفرط واستعداد كبير لاستيعاب المادة العلمية حتى ان امارات النبوغ كانت بائنة في محياه .

أخذ المقدمات والسطوح والبحوث العالية عند نخبة من العلماء الكبار في اردبيل ، وكان معظم اساتذته في هذه المراحل من تلاميذ آية الله والده ثم قرأ الرسائل عند آية الله الشيخ علاء حسين الغروي ، والمكاسب عند عمه آية الله السيد موسى فقيه مرتضوي .

وفي عام ١٣٦٧ هـ هاجر من اردبيل الى قم المقدسة لمواصلة تحصيله فحضر بحث السيد البروجردي (قدس سره) في الفقه في الصلاة ، وحضر في البيع عند السيد محمد الحجة (قدس سره) والاصول عند السيد الخميني (قدس سره) والطهارة عند السيد محمد محقق الداماد وحضر التفسير والهيئة والفلسفة عند السيد الطباطبائي (قدس سره) وفي اثناء تحصيله هذا كان يدرس السطوح العالية من الرسائل والكفاية والمكاسب والمنظومة .

هاجر من قم المقدسة الى النجف الاشرف عام ١٣٧٤ هـ لاكمال دراساته العلمية الاستنباطية فحضر بحوث الآيات العظام : السيد محسن الحكيم والسيد محمد الشاهرودي والسيد ابو القاسم الخوئي (قدست اسرارهم) .

وقد لازم درس الشيخ حسين الحلي في الفقه والاصول لمدة تزيد على عشر سنوات فكتب ابحاثه الاصولية دورة كاملة وكذلك العروة ،، ثم تفرغ للتدريس فقها واصولا حتى سنة ١٣٧٩هـ حيث عاد الى مسقط رأسه اردبيل بناء على رغبة آية الله العظمى السيد محسن الحكيم (قدس سره) وبقي بها يمارس الوظائف الشرعية .

في عام ١٣٩٦ هـ اخرج من النجف عنوة اذ سفره النظام السابق الى ايران فأخذ عياله واستقر في قم المقدسة للقيام بوظائف الشرع تدريسا وتأليفا وقضاء حوائج الناس ، اجتمعت به في مكتبه ومكتبته في سنة (١٤٢٨ هـ) .

فهـــارس البحـــث

(١) فهرس التشجير ....(٤٨١)

(٢) فهرس الهوامش ....(٤٩٢)

(٣) فهرس المصادر : راجع المجلد الاول .

(١) فهرس التشجير

الموضـــــوع	الصفحة
تقدم	(٥)
بحث بعنوان : (اهمية علم النسب) : بقلم السيد علي نجل سماحة المؤلف	(أ-ق)
أعقاب الحمزة ابن الامام موسى الكاظم (ع)	(٧)
آل اللاري	(٧)
أعقاب عبد الله الكبير بن علي بن حمزة	(٨)
آل السيد مهدي	(٩)
أعقاب علي بن احمد بن محمود	(٩)
آل صبيع في بغداد	(٩)
أعقاب حياة الله بن عبد الله أبو صبيع	(١٠)
أعقاب القاسم بن الحمزة بن موسى الكاظم (ع)	(١١)
بيت النقيب الرضوي	(١١)
سلسلة نسب حمزة صدر الدين ابن حسن	(١١)
أعقاب احمد المجدور ابن محمد	(١٢)
آل الموسوي في اصفهان	(١٢)
أعقاب محمد المجدور بن احمد بن محمد	(١٣)
شاهات ايران	(١٣)
أعقاب صفي الدين اسحاق بن جبرائيل	(١٤)
الصفوية	(١٤)
أعقاب علي بن موسى بن اسحاق	(١٥)
أعقاب محمد خدا بنده بن طهماسب	(١٦)

الموضـــــوع	الصفحة
أعقاب حسين بن علي بن عبد الواحد	(١٧)
آل عبد زيد في غماس	(١٧)
أعقاب جار الله بن حسين بن علي	(١٨)
آل جار الله	(١٨)
أعقاب علاء الدين بن جلال الملة	(١٩)
آل الشهرستاني في كربلاء	(١٩)
أعقاب فضل الله بن علاء الدين بن جلال الملة	(٢٠)
أعقاب الحسن بن الامام موسى الكاظم (ع)	(٢٣)
آل الاحول	(٢٣)
أعقاب ناصر بن حسن بن علي	(٢٤)
أعقاب ربيع بن محمود بن علي	(٢٥)
آل لطيف في كربلاء	(٢٥)
أعقاب موسى بن جعفر بن الحسن	(٢٧)
آل الهاشمي في كربلاء	(٢٧)
أعقاب هاشم بن احمد بن ناصر	(٢٨)
آل شبانة	(٢٨)
سلسلة نسب مرتضى ظهير الواعظين	(٢٨)
أعقاب حسين بن محمد بن حسين	(٢٩)
آل الورداوي في الحلة	(٢٩)
أعقاب عاشور (يوسف – خ – ل–) ابن ماجد	(٣٠)

الصفحة	الموضـــــوع
(٣٠)	آل طالب
(٣١)	آل شبانة / ذرية ابراهيم شبانة بن حسن
(٣٢)	أعقاب عبد الله بن محمد بن عبد الحسين / آل شبانة
(٣٥)	أعقاب عبد الله بن الامام موسى الكاظم (ع)
(٣٦)	أعقاب احمد بن عبد الله
(٣٦)	آل كوشة
(٣٦)	آل كلانتر في النجف
(٣٦)	آل الدزفولي
(٣٧)	أعقاب الحسن بن عبد الله بن الامام الكاظم (ع)
(٣٧)	آل المير في قودجان
(٣٨)	أعقاب حسن بن حسين بن جعفر الكبير
(٣٨)	الخوانساريون
(٣٩)	أعقاب جعفر بن الحسين بن جعفر
(٣٩)	الخوانساريون
(٤٠)	أعقاب محمد بن موسى بن عبد الله
(٤١)	أعقاب جعفر زنقاح بن محمد بن موسى
(٤٢)	أعقاب اسحاق بن احمد بن علي
(٤٢)	آل زنقاح
(٤٣)	اعقاب عبد الله بن جعفر زنقاح
(٤٤)	أعقاب نعمة بن عبد الله بن جعفر زنقاح

الموضـــــوع	الصفحة
الجزائريون	(٤٤)
آل الجزائري في الهند	(٤٦)
اعقاب عبد الله بن نور الدين / آل الجزائري	(٤٧)
اعقاب علي اكبر بن عبد الله / آل الجزائري	(٤٨)
اعقاب ابو تراب بن عبد الله	(٥١)
آل الحجار الجزائري في السماوة والنجف	(٥١)
اعقاب حسن بن عبد الله بن نور الدين	(٥٦)
آل الجزائري في الكاظمية	(٥٦)
اعقاب احمد بن عبد العالي بن عبد الله	(٥٨)
آل البطاط في العمارة	(٥٨)
اعقاب حسين بن عبد الله بن احمد	(٦٢)
آل الطويل البطاط	(٦٢)
اعقاب هاشم بن احمد بن عبد العال	(٦٤)
آل الحلواني في البصرة والنجف	(٦٤)
اعقاب ابراهيم بن يوسف بن هاشم	(٦٨)
الجزائريون	(٦٨)
اعقاب محمد العابد بن كرم الله بن ابراهيم	(٦٩)
آل البطاط في العمارة	(٦٩)
اعقاب نعمة بن كرم الله بن ابراهيم	(٧٢)
آل ابراهيم الجزائري	(٧٢)

الموضـــــــوع	الصفحة
أعقاب عيسى بن ابي الفخار محمد	(٧٣)
آل البطاط في سوق الشيوخ	(٧٣)
اعقاب فلاح بن احمد بن علي	(٧٧)
آل الشهرستاني في كربلاء	(٧٧)
اعقاب فرج الله بن عبد الله	(٧٨)
آل الحلو في النجف	(٧٨)
اعقاب غالب بن سعد / آل الحلو	(٨٠)
اعقاب سليمان بن سعد بن فرج / آل الحلو	(٨١)
اعقاب نجم الدين بن عبد الله بن محمد / آل الحلو	(٨٢)
اعقاب علي بن سلمان بن سعد / آل الحلو	(٨٣)
اعقاب نجم الدين بن عبد الله بن محمد	(٨٤)
آل ناجي	(٨٤)
اعقاب شريف بن ارحمة بن ناجي / آل ناجي في الجنوب	(٨٩)
اعقاب حاجي بن محمد بن عبد الله	(٩٠)
آل حاجي في الجنوب	(٩٠)
اعقاب احمد فخر الدين بن محمد بن ملك شاه	(٩٣)
آل علو في الكاظمية	(٩٣)
آل الفتال في الكاظمية	(٩٣)
أعقاب عبيد الله بن الامام موسى بن جعفر (ع)	(٩٧)
أعقاب عبيد الله ابي زرقان وموسى ابنا القاسم بن عبيد الله	(٩٨)

الموضـــــوع	الصفحة
أعقاب جعفر بن عبيد الله بن الامام موسى الكاظم (ع)	(٩٩)
اعقاب علي بن احمد ابي الطيب بن محمد	(١٠٠)
آل العجل	(١٠٠)
اعقاب محمد اليماني بن عبيد الله بن موسى الكاظم (ع)	(١٠١)
اعقاب ابي جعفر محمد بن ابراهيم بن محمد اليماني	(١٠٢)
اعقاب موسى واسماعيل ابنا جعفر الجمال	(١٠٣)
آل الجمال	(١٠٣)
اعقاب عبيد الله بن جعفر الجمال	(١٠٤)
اعقاب عبد الله بن محمد بن ابراهيم	(١٠٥)
اعقاب علي بن محمد بن عبد الله بن الامام موسى الكاظم (ع)	(١٠٦)
آل حمد	(١٠٦)
أعقاب اسحاق بن الامام موسى الكاظم (ع)	(١١٣)
آل الباهوت	(١١٣)
اعقاب الحسين ابن اسحاق بن الامام الكاظم (ع)	(١١٤)
آل الوارث	(١١٤)
المراوزة	(١١٤)
اعقاب علي والقاسم ابنا اسحاق بن الكاظم (ع)	(١١٥)
اعقاب الحسين ابن الامام موسى الكاظم (ع)	(١١٩)
سلسلة نسب محمد بن احمد بن شفيع	(١١٩)
اعقاب زيد النار ابن الامام موسى الكاظم (ع)	(١٢٣)

الموضــــــوع	الصفحة
اعقاب الحسين المحدّث ابن زيد النار	(١٢٤)
اعقاب موسى الاصم ابن زيد النار	(١٢٥)
اعقاب زيد بن موسى الاصم	(١٢٦)
آل خردل	(١٢٦)
آل ضعيب	(١٢٦)
آل محترق	(١٢٦)
آل مكارم	(١٢٦)
اعقاب محمد بن موسى الاصم	(١٢٧)
آل كشكه	(١٢٧)
اعقاب احمد بن الامام موسى الكاظم (ع)	(١٣١)
سلاسل نسبية كاملة من ذرية احمد بن موسى الكاظم (ع)	(١٣١)
اعقاب العباس ابن الامام موسى الكاظم (ع)	(١٣٥)
سلسلة نسب احمد الخياري بن يس الخياري	(١٣٥)
اعقاب موسي بن العباس بن الامام الكاظم (ع)	(١٣٦)
سلاسل نسبية كاملة من ذرية موسى بن العباس	(١٣٦)
اعقاب هارون ابن الامام موسى الكاظم (ع)	(١٣٩)
اعقاب محمد بن احمد بن هارون	(١٤٠)
اعقاب جعفر الرقاد بن محمد بن احمد	(١٤١)
آل الناهكي	(١٤١)
اعقاب موسى بن محمد بن احمد بن هارون	(١٤٢)

الموضــــــوع	الصفحة
آل قاسم الانوار	(١٤٢)
اعقاب اسماعيل بن الامام موسى الكاظم (ع)	(١٤٥)
سلسلة نسب ملك بن شهاب الدين بن شجاع الدين	(١٤٥)
اعقاب محمد الاصغر واسماعيل ابنا موسى بن اسماعيل	(١٤٦)
آل الاحول	(١٤٦)
اعقاب جعفر بن موسى بن اسماعيل	(١٤٧)
اعقاب ابراهيم المرتضى ابن الامام موسى الكاظم (ع)	(١٥١)
سلسلة نسب النسابة محمد طاهر بن شهاب الدين	(١٥١)
اعقاب اسماعيل بن ابراهيم المرتضى	(١٥٢)
سلسلة نسب هاشم بن جعفر بن مشباح	(١٥٢)
اعقاب خلف بن حسين بن ناصر	(١٥٣)
اعقاب عبد الله بن اسماعيل بن ابراهيم المرتضى	(١٥٤)
سلسلة نسب جمال الدين الافغاني	(١٥٤)
اعقاب عبد الكريم بن يوسف بن منصور	(١٥٥)
البرزنجية	(١٥٥)
اعقاب عبد الرسول بن قلندر بن عبد السيد / البرزنجية	(١٥٦)
اعقاب عبد الصمد ومحمد المدني ابنا بابا رسول / البرزنجية	(١٥٧)
اعقاب اسماعيل بن بابا رسول الكبير	(١٥٨)
سلسلة نسب اسماعيل الكبير بن جبرائيل بن ميكائيل	(١٥٨)
اعقاب علي بن بابا رسول الكبير / البرزنجية	(١٥٩)

الموضــــــوع	الصفحة
اعقاب اسماعيل الولياني ابن محمد / البرزنجية	(١٦٠)
اعقاب محمد غريب بن محمد امين / البرزنجية	(١٦١)
اعقاب جعفر بن ابراهيم المرتضى	(١٦٢)
آل الاعرجي الموسوية	(١٦٢)
اعقاب ابراهيم بن موسى بن جعفر	(١٦٣)
آل الاعرج الموسوية	(١٦٣)
اعقاب ابو سبحة موسى بن ابراهيم المرتضى	(١٦٤)
سلسلة نسب مرتضى بن نقد علي بن مير علي	(١٦٤)
اعقاب جعفر بن موسى ابي سبحة	(١٦٥)
آل الاردبيلي	(١٦٥)
سلسلة نسب فخر الدين الاردبيلي ابن محمد	(١٦٥)
اعقاب اسحاق بن موسى ابي سبحة	(١٦٦)
سلسلة نسب سلاطين الهند	(١٦٦)
اعقاب موسى بن اسحاق بن موسى	(١٦٧)
ذرية اسماعيل	(١٦٧)
اعقاب علي بن موسى ابي سبحة	(١٦٨)
اعقاب الحسين بن علي بن موسى	(١٦٩)
البابوات	(١٦٩)
سلسلة نسب حمود بن مقصود بن شفيع	(١٦٩)
اعقاب محمد الصبيح بن الحسن بن علي	(١٧٠)

الموضـــــوع	الصفحة
آل الكاتب	(١٧٠)
أعقاب طاهر بن روزبهان بن احمد	(١٧١)
آل أنية	(١٧١)
اعقاب علي وعرب شاه ابنا الحسين بن حيدر	(١٧٢)
اعقاب عبد الله بن محمد الصبح بن الحسن	(١٧٣)
آل الصبح	(١٧٣)
أعقاب محمد بن محمد المهدي	(١٧٤)
آل حدود	(١٧٤)
آل العذار	(١٧٤)
اعقاب علي عسكر بن محمد المهدي	(١٧٥)
آل ربيع	(١٧٥)
اعقاب محمود الثاني بن حسين	(١٧٦)
البو محمود	(١٧٦)
اعقاب جابر بن محمد بن علي	(١٧٧)
آل ذهب	(١٧٧)
اعقاب عبد اليمة بن عبيد الدهان	(١٧٨)
الصهاهلة	(١٧٨)
اعقاب احمد بن محمد بن عبد اليمة	(١٧٩)
البو محمد	(١٧٩)
أعقاب محمد بندي بن علي بن حسين	(١٨٠)

الموضـــــوع	الصفحة
آل بندي	(١٨٠)
اعقاب حسن بن عباس / آل بندي	(١٨١)
اعقاب جاسم بن فضل بن حمود / آل بندي	(١٨٢)
اعقاب مهدي بن مخسبك / آل بندي	(١٨٣)
اعقاب جمعة بن جاسم / آل بندي	(١٨٣)
أعقاب لايذ بن فضل بن حمود / آل بندي	(١٨٤)
أعقاب كاظم وسلمان ابنا جاسم / آل بندي	(١٨٥)
اعقاب عامر بن فضل بن حمود / آل بندي	(١٨٦)
أعقاب محسن بن علي بن حسين	(١٨٧)
البو لجة	(١٨٧)
أعقاب حسن بن ياس بن فخر الدين	(١٨٨)
العجام	(١٨٨)
اعقاب حسن وشاطي ابنا محمد	(١٨٩)
آل رعد	(١٨٩)
آل حافظ	(١٨٩)
أعقاب علي بن جاسم بن حسن	(١٩٠)
آل احمد	(١٩٠)
آل ياسين	(١٩٠)
أعقاب احمد بن جاسم بن حسن	(١٩١)
آل حمود	(١٩١)
آل موسى	(١٩١)

الموضـــــوع	الصفحة
آل منصور	(١٩١)
البو حسنة	(١٩١)
أعقاب عيسى بن محمد بن جاسم	(١٩٢)
آل حمزة	(١٩٢)
آل لطف	(١٩٢)
آل علي	(١٩٢)
اعقاب الحسين القطعي ابن موسى ابي سبحة	(١٩٣)
اعقاب محمد الاثرم ابن طاهر بن الحسين	(١٩٤)
اعقاب يحيى بن علي بن مهنا	(١٩٥)
آل عادل بالمدينة المنورة	(١٩٥)
اعقاب ابو الحسن المحدث ابن ابي الطيب طاهر	(١٩٦)
اعقاب الحسين الاشقر بن علي	(١٩٧)
آل الاشيقر في كربلاء وغيرها	(١٩٧)
اعقاب حيدر بن الحسن بن علي / آل الاشيقر	(١٩٨)
أعقاب باقر وحمزة ابنا احمد / آل الاشيقر	(١٩٩)
أعقاب عبد الحسين بن محمد / آل الاشيقر	(٢٠٠)
أعقاب علي بن عبد الحسين / آل الاشيقر	(٢٠١)
أعقاب ابو الحرث محمد بن علي	(٢٠٢)
اعقاب النفيس بن عبد الله بن محمد	(٢٠٣)
آل النفيس	(٢٠٣)
اعقاب ابو السعادت محمد بن عبد الله	(٢٠٤)

الموضـــــــوع	الصفحة
اعقاب حمزة بن سعد الدين بن حمزة	(٢٠٥)
آل ابي الفوارس	(٢٠٥)
اعقاب علي نور الدين ابن الحسين بن محمد / آل ابي الفوارس	(٢٠٦)
اعقاب علي بن علي بن نور الدين بن حسين / آل ابي الفوارس	(٢٠٧)
اعقاب نور الدين علي بن علي نور الدين / آل ابي الفوارس	(٢٠٨)
أعقاب زين العابدين بن علي بن نور الدين بن الحسين	(٢٠٩)
آل الشامي	(٢٠٩)
اعقاب محمد بن ابراهيم بن زين العابدين	(٢١٠)
آل شرف الدين	(٢١٠)
أعقاب صالح بن محمد بن ابراهيم	(٢١١)
آل الصدر في لبنان والعراق	(٢١١)
اعقاب محمد علي بن صالح بن محمد / آل الصدر	(٢١٢)
أعقاب علي الحائري بن عبد الله بن محمد	(٢١٣)
آل دخنة	(٢١٣)
أعقاب معالي بن علي بن محمد	(٢١٤)
آل عثمان في لبنان	(٢١٤)
أعقاب يوسف بن فضل الله بن حسين	(٢١٥)
ذرية فضل الله الموسوية في لبنان	(٢١٥)
أعقاب احمد بن يوسف بن فضل الله / آل فضل الله	(٢١٦)
أعقاب حسن بن علي بن احمد / آل فضل الله الموسوية	(٢١٧)
أعقاب عبد الله بن عيسى بن حسين	(٢١٨)

الموضـــــــوع	الصفحة
آل عيسى في جبل عامل	(٢١٨)
أعقاب علي بن عبد بن عيسى / آل عيسى	(٢١٩)
أعقاب محمد بن عيسى بن حسين / آل عيسى	(٢٢٠)
اعقاب محمد بن قاسم بن محمد / آل عيسى في جبل عامل	(٢٢١)
أعقاب حسن بن عيسى بن حسين / آل عيسى	(٢٢٢)
اعقاب حسين بن عيسى بن حسين / آل عيسى	(٢٢٣)
أعقاب خليل بن عيسى بن حسين / آل عيسى	(٢٢٤)
أعقاب فخر الدين بن بدر الدين	(٢٢٥)
آل الوهاب	(٢٢٥)
آل حلوخان	(٢٢٥)
اعقاب ابراهيم بن محمد صالح بن اسماعيل	(٢٢٦)
آل المرتضى الشامي	(٢٢٦)
أعقاب اسماعيل بن محمد صالح / آل المرتضى الشامي في كربلاء	(٢٢٧)
أعقاب فخر الدين بن علي بن محمد / آل الشامي في زحلة	(٢٢٨)
أعقاب حسين بن فخر الدين / آل الشامي في كربلاء	(٢٢٩)
اعقاب حسين بن محمد بن موسى	(٢٣١)
آل المرتضى في الشام	(٢٣١)
أعقاب زين العابدين بن حسين بن حسين	(٢٣٢)
آل محمد أمين في البلاد الشامية	(٢٣٢)
أعقاب حسين بن احمد بن زين العابدين	(٢٣٣)
ذرية زين العابدين في الشام	(٢٣٣)

الموضـــــــوع	الصفحة
أعقاب نور الدين بن حسين بن احمد / ذرية زين العابدين في الشام	(٢٣٤)
أعقاب ابو الحارث محمد بن ابي محمد عبد الله بن محمد	(٢٣٥)
آل الشهرستاني في كربلاء	(٢٣٥)
أعقاب ناصر بن محمد بن يحيى	(٢٣٦)
آل ححوش	(٢٣٦)
آل مش	(٢٣٦)
البو زبد	(٢٣٦)
اعقاب حسين بن احمد / آل زبد	(٢٣٧)
أعقاب خلف بن احمد بن ابراهيم / آل زبد	(٢٣٨)
اعقاب علاوي بن خلف / آل زبد	(٢٣٩)
اعقاب يحيى بن خلف / آل زبد	(٢٣٩)
اعقاب يحيى بن محمد بن عبد الله	(٢٤٠)
اعقاب موسى بن جعفر بن ابراهيم	(٢٤١)
اعقاب منصور بن محمد بن ابي الحارث محمد	(٢٤٢)
آل زحيك في الحائر	(٢٤٢)
اعقاب ادريس بن جماز بن نعمة الله	(٢٤٣)
آل ادريس	(٢٤٣)
آل الجماز	(٢٤٣)
أعقاب سلطان بن ادريس	(٢٤٤)
آل سلطان	(٢٤٤)
أعقاب نعمة الله بن ثابت بن سلطان	(٢٤٥)

الموضـــــــوع	الصفحة
آل ثابت في كربلاء	(٢٤٥)
أعقاب محمد دراج بن سليمان	(٢٤٦)
آل دراج في كربلاء	(٢٤٦)
اعقاب محمد كنعان بن حسن / آل دراج	(٢٤٧)
اعقاب زين بن شرف الدين بن حسن	(٢٤٨)
آل عثمان في جبل عامل	(٢٤٨)
أعقاب حسن بن ابراهيم بن ناصر	(٢٤٩)
آل ناصر في بعلبك	(٢٤٩)
اعقاب علي بن محسن بن حسن / آل ناصر في بعلبك	(٢٥٠)
أعقاب مصطفى بن محسن بن الحسين	(٢٥١)
آل حلوخان	(٢٥١)
اعقاب سليمان بن حسن بن محمد علي	(٢٥١)
آل الوهاب	(٢٥١)
اعقاب ابراهيم العسكري بن موسى ابي سبحة	(٢٥٢)
أعقاب حسين بن احمد بن اسحاق	(٢٥٣)
اعمدة نسب كاملة	(٢٥٣)
اعقاب موسى بن اسحاق بن ابراهيم العسكري	(٢٥٤)
اعقاب الحسين بن ابراهيم العسكري	(٢٥٥)
اعقاب موسى ومحمد ابنا الحسين خرقة	(٢٥٦)
اعقاب آنية بن علي بن آنية	(٢٥٧)
أعقاب الحسن بن جعفر بن احمد	(٢٥٨)

الموضـــــوع	الصفحة
آل درويش	(٢٥٨)
البو الصوف في الكاظمية	(٢٥٨)
بيت الهاشمي	(٢٥٨)
اعقاب حسين بن جعفر بن محمد	(٢٥٩)
ال المنصراوي	(٢٥٩)
آل جوهر	(٢٥٩)
اعقاب القاسم الاشج ابن ابراهيم العسكري	(٢٦١)
اعقاب حسن كمال الدين بن علي بن القاسم	(٢٦٢)
آل جبرائيلي	(٢٦٢)
أعقاب حمود بن حسن عز الدين	(٢٦٣)
آل الرفيعي	(٢٦٣)
أعقاب حسين بن محمد الرفيعي / آل الرفيعي	(٢٦٤)
أعقاب هاشم بن حسين / آل الرفيعي	(٢٦٥)
أعقاب حسوني بن هاشم بن حسين / آل الرفيعي	(٢٦٦)
أعقاب محمد بن حسين / آل الرفيعي	(٢٦٧)
اعقاب رضا الكليدار بن محمد / آل الرفيعي	(٢٦٨)
أعقاب المحسن بن ابراهيم العسكري	(٢٦٩)
أعقاب القاسم بن الحسن بن ابراهيم	(٢٧٠)
آل عطوة	(٢٧٠)
آل بزون	(٢٧٠)
أعقاب محمد الاعرج بن موسى ابي سبحة	(٢٧١)

الموضـــــوع	الصفحة
آل الموسوي ببغداد	(٢٧١)
أعقاب احمد بن موسى الابرش	(٢٧٢)
اعقاب الحسن بن احمد بن موسى الابرش	(٢٧٣)
اعقاب الحسن بن يحيى بن الحسن	(٢٧٤)
اعقاب هبة الدين بن الحسن بن سعد	(٢٧٥)
اعقاب رشيد بن ميرزا	(٢٧٦)
اعقاب محمد بن محمود	(٢٧٦)
آل السيد مهدي	(٢٧٦)
اعقاب احمد الاكبر بن موسى ابي سبحة	(٢٧٧)
بنو الازرق	(٢٧٧)
اعقاب رافع بن فضائل بن علي	(٢٧٨)
آل رافع	(٢٧٨)
اعقاب فضائل بن رافع بن فضائل / آل رافع	(٢٧٩)
أعقاب موسى بن محمد بن فضائل	(٢٨٠)
اعقاب كاظم بن جواد بن كاظم	(٢٨١)
آل السيد جواد الموسوي	(٢٨١)
أعقاب جواد بن كاظم بن جواد / آل السيد جواد الموسوي	(٢٨٢)
أعقاب علي شاهي بن حسن	(٢٨٥)
آل أحتشام	(٢٨٥)
سادات زنجان	(٢٨٥)
أعقاب محمود بن سليمان	(٢٨٦)

الموضـــــوع	الصفحة
آل السمين	(٢٨٦)
أعقاب داود بن سليمان بن احمد / آل السمين	(٢٨٧)
أعقاب حسن بن محمد بن محمود / آل السمين	(٢٨٨)
أعقاب محمد علي بن محسن	(٢٨٩)
آل احتشام	(٢٨٩)

(٢) فهرس أمهات المطالب التي وردت في الهوامش

الموضـــــوع	الصفحة
الحمزة بن الامام موسى الكاظم والتحقيق في موضع قبره	(٢٩٣)
لا يوجد مرقد للحمزة بن الكاظم (ع) في الاراضي العراقية	(٢٩٤)
ترجمة عبد الحسين بن عبد الله اللاري	(٢٩٥)
آل ابي صبع في بغداد وغيرها	(٢٩٧)
حمزة صدر الدين قبره في سرخاب	(٢٩٨)
آل حجة الاسلام في أصفهان	(٢٩٩)
ترجمة السيد محمد باقر بن محمد تقي حجة الاسلام	(٢٩٩)
ترجمة السيد أسد الله بن محمد باقر الرشتي الاصفهاني	(٢٩٩)
شاه صفي والرأي فيه	(٣٠١)
آل الطّيف في غماس	(٣٠١)
ترجمة ميرزا محمد مهدي أبو القاسم الشهرستاني	(٣٠٢)
ترجمة ميرزا محمد حسين بن محمد مهدي الشهرستاني	(٣٠٤)
ترجمة ميرزا محمد جعفر بن محمد حسين الشهرستاني	(٣٠٤)
الحسن بن الامام موسى الكاظم (ع)	(٣٠٥)
أدلة ثبوت عقب الحسن بن الكاظم (ع)	(٣٠٥)
آل العرزومي وآل شبانة	(٣٠٦)
آل لطّيف في كربلاء	(٣٠٧)
أدلة ثبوت عقب موسى بن جعفر بن الحسن	(٣٠٨)
آل الهاشمي في كربلاء	(٣٠٩)

الموضـــــــوع	الصفحة
عبد الله بن حسين سافر الى الهند ولا نعرف عنه شيئاً	(٣١٠)
آل الورداني في الحلة وسبب التسمية	(٣١٠)
آل الرواف	(٣١١)
آل طالب في كربلاء وسبب التسمية	(٣١١)
آل شبانة في البحرين والعراق	(٣١٢)
ترجمة محمد شبانة بن عبد الحسين	(٣١٢)
ترجمة عبد الله بن محمد	(٣١٢)
ترجمة ماجد بن محمد بن عبد الحسين شبانة البحراني	(٣١٣)
ترجمة عبد الصمد بن علي آل شبانة	(٣١٣)
ترجمة احمد بن عبد الصمد البحراني	(٣١٣)
ترجمة عبد الرضا بن عبد الصمد البحراني	(٣١٣)
ترجمة ناصر بن احمد البحراني	(٣١٤)
آل شبر في الزبير	(٣١٤)
ترجمة علي بن ابراهيم آل شبانة	(٣١٥)
ترجمة محمد بن علي بن ابراهيم شبانة	(٣١٦)
ترجمة علي بن احمد شبانة	(٣١٦)
ترجمة ماجد بن هاشم آل شبانة	(٣١٦)
عبد الله بن الامام موسى الكاظم (ع)	(٣١٧)
أدلة كون عبد اله بن الكاظم (ع) له عقب	(٣١٧)
آل كوشة في تستر	(٣٢١)
لقب (كلانتر) وأول من عرف به	(٣٢١)

الموضـــــوع	الصفحة
السيد محمد كلانتر مؤسس جامعة النجف الدينية / ترجمة	(٣٢٢)
أدلة الحاق ابراهيم بن الحسن بن عبد الله	(٣٢٣)
آل المير في قودجان ، وأول من عرف بذلك	(٣٢٤)
جعفر بن الحسين بن القاسم المير / ترجمة	(٣٢٤)
علي بن محمد باقر بن علي / ترجمة	(٣٢٥)
الحسين بن جعفر الكبير / ترجمة	(٣٢٥)
جعفر بن الحسين بن جعفر الخوانساري/ ترجمة	(٣٢٥)
الحسن بن الحسين بن جعفر الكبير الخوانساري/ ترجمة	(٣٢٦)
محمد مهدي بن حسن بن حسين الخوانساري / ترجمة	(٣٢٦)
محمد حسن بن محمد يوسف الخوانساري / ترجمة	(٣٢٧)
احمد بن محمد يوسف الخوانساري / ترجمة	(٣٢٧)
ابو طالب بن احمد ن محمد مهدي الموسوي / ترجمة	(٣٢٧)
حسن بن احمد بن محمد مهدي الخوانساري / ترجمة	(٣٢٨)
ابو تراب عبد علي بن جعفر الخوانساري / ترجمة	(٣٢٨)
جعفر بن محمود بن جعفر الخوانساري / ترجمة	(٣٢٩)
محمد صادق بن محمد مهدي الخوانساري / ترجمة	(٣٢٩)
جعفر بن محمد مهدي بن حسن الخوانساري / ترجمة	(٣٢٩)
محمد صادق بن محمد بن محمد صادق الخوانساري / ترجمة	(٣٣٠)
محمد حسين بن محمد بن محمد صادق الخوانساري/ ترجمة	(٣٣٠)
زين العابدين بن ابي القاسم جعفر الخوانساري / ترجمة	(٣٣٠)
محمد جواد بن زين العابدين الخوانساري / ترجمة	(٣٣٢)

الموضـــــوع	الصفحة
محمد هاشم بن زين العابدين الخوانساري/ ترجمة	(٣٣٢)
محمد صادق بن زين العابدين الخوانساري / ترجمة	(٣٣٤)
محمد مهدي بن محمد الخوانساري الكاظمي / ترجمة	(٣٣٤)
علي بن محمد بن زين العابدين الخوانساري / ترجمة	(٣٣٥)
محمد تقي بن اسد الله الخوانساري/ ترجمة	(٣٣٥)
محمد باقر بن زين العابدين الخوانساري(صاحب روضات الجنات)	(٣٣٦)
ابراهيم بن زين العابدين الخوانساري / ترجمة	(٣٣٧)
محمد ابراهيم بن محمد صادق الخوانساري	(٣٣٧)
محمد مهدي بن محمد باقر الخوانساري	(٣٣٧)
مسيح بن محمد باقر الخوانساري	(٣٣٧)
محمد هاشم بن جلال الدين الخوانساري	(٣٣٨)
محمد علي بن محمد هاشم الروضاتي	(٣٣٨)
احمد بن محمد باقر الاصفهاني	(٣٣٩)
هداية الله بن محمد باقر الخوانساري	(٣٣٩)
عطاء الله بن محمد باقر الخوانساري	(٣٣٩)
محمد حسين بن زين العابدين الخوانساري	(٣٤٠)
مجتبى بن محمد باقر الخوانساري	(٣٤٠)
نعمة الله بن عبد الله الجزائري	(٣٤١)
شيبان بن احمد بن علي	(٣٤٢)
عبيد الله بن جعفر زنقاح	(٣٤٣)
عبد الله بن جعفر زنقاح	(٣٤٤)

الموضـــــوع	الصفحة
ابو المرجا محمد بن عبد الله بن جعفر زنقاح	(٣٤٤)
نعمة الله بن عبد الله الجزائري (تحقيق في نسبه)	(٣٤٤)
نور الدين بن نعمة الله الجزائري	(٣٥١)
طيب بن محمد علي اللكنهوي الجزائري	(٣٥٣)
بهاء الدين بن عبد الله الجزائري	(٣٥٣)
عبد الكريم بن حسين بن عبد الكريم الجزائري	(٣٥٤)
محمد علي بن عبد الله بن علي اكبر الجزائري	(٣٥٥)
حسن بن محمد علي بن عبد الله الجزائري	(٣٥٥)
حسين بن محمد علي الجزائري	(٣٥٦)
علي بن محمد بن عبد الله الجزائري	(٣٥٦)
محمد حسين بن نعمة الله الجزائري	(٣٥٦)
حسين بن رضا بن علي اكبر الجزائري	(٣٥٧)
محمد رضا بن حسين الجزائري	(٣٥٧)
حسن علي بن علي اكبر الجزائري	(٣٥٨)
محمد علي بن محمود الجزائري	(٣٥٨)
طالب بن نور الدين بن نعمة الجزائري ودليل ثبوته	(٣٥٨)
آل الحجار الجزائري	(٣٥٩)
أحمد علي بن محمد عباس اللكنهوي الجزائري	(٣٥٩)
يحيى بن هاشم بن نعمة الحجار الجزائري (من اهالي السماوة)	(٣٥٩)
احمد بن محمد بن عبد الكريم الجزائري	(٣٦٠)
ابو القاسم بن محمد رضا الخوانساري	(٣٦٠)

الموضوع	الصفحة
عبد الصمد بن احمد الجزائري	(٣٦١)
اسماعيل بن مرتضى بن نور الدين الجزائري	(٣٦٢)
محمد باقر بن محمد هادي الجزائري	(٣٦٢)
محمد جعفر بن طالب بن نور الدين الجزائري	(٣٦٢)
حسين بن عبد الكريم الجزائري	(٣٦٣)
حسين بن محمد مهدي الجزائري	(٣٦٣)
محمد ربيع بن مرتضى الجزائري	(٣٦٣)
محمد شفيع بن طالب الجزائري	(٣٦٣)
طيب بين محمد بن نور الدين الجزائري	(٣٦٤)
محمد حسين بن محمد جعفر الجزائري	(٣٦٤)
محمد حسن بن محمد حسين الجزائري	(٣٦٤)
احمد بن حسين بن محمد الجزائري	(٣٦٤)
عبد الكريم بن محمد جواد بن نور الدين الجزائري	(٣٦٥)
عبد اللطيف بن طالب بن نور الدين الجزائري	(٣٦٥)
محمد هادي بن عبد الله بن نور الدين الجزائري	(٣٦٦)
ابو الحسن بن حسين بن محمد رضا الجزائري	(٣٦٦)
محمد رضا بن حسين بن محمد رضا الجزائري	(٣٦٧)
احمد بن عبد اله بن محمد علي التستري	(٣٦٧)
احمد بن محمد بن طيب الجزائري	(٣٦٧)
محمد تقي بن محمد حسين بن عبد الصمد الجزائري	(٣٦٧)
محمد تقي بن محمد بن محمد تقي الجزائري	(٣٦٨)

الصفحة	الموضـــــوع
(٣٦٨)	ابو تراب بن عبد الله بن نور الدين الجزائري
(٣٦٩)	محمد جعفر بن عبد الصمد بن احمد الجزائري
(٣٦٩)	احمد بن محمد جعفر بن عبد الصمد الجزائري
(٣٦٩)	محمد جعفر بن محمد علي الجزائري
(٣٧٠)	حسن بن جعفر بن علي الجزائري
(٣٧٠)	محمد حسن بن محمد مهدي بن عبد الصمد الجزائري
(٣٧٠)	محمد تقي بن علي محمد بن مهدي الجزائري آل طيب
(٣٧١)	محمد حسين بن عبد الصمد بن احمد الجزائري
(٣٧١)	حسين بن عبد الكريم بن حسين الجزائري
(٣٧١)	حسين بن محمد بن حسين الجزائري
(٣٧٢)	عبد الله بين محمد بن احمد الجزائري
(٣٧٢)	محمد علي بن محمد عباس بن علي اكبر الجزائري المفتي اللكنهوي
(٣٧٣)	عبد الله بن نعمة الله الجزائري (تحقيق في ثبوته)
(٣٧٣)	آل البطاط في العمارة وغيرها
(٣٧٣)	احمد بن عبد العالي بن عبد الله
(٣٧٤)	اسماعيل بن احمد بن عبد العالي
(٣٧٤)	طاهر بن يوسف بن سعد
(٣٧٥)	حسن بن جبار بن طاهر الجزائري البطاط
(٣٧٥)	علي بن شاوي بن حمادي البطاط (عرض تنكره لاسرته)
(٣٧٦)	آل هاشم او الهواشم
(٣٧٦)	محمد بن هاشم بن احمد جد الهواشم

الموضـــــــوع	الصفحة
آل عيسى في سوق الشيوخ	(٣٧٦)
عيسى بن ابي الفخار محمد بن نعمة الله	(٣٧٧)
آل الشهرستاني في كربلاء	(٣٧٧)
فلاح بن احمد بن علي	(٣٧٧)
محمد مهدي بن فلاح بن احمد (تحقيق في ثبوته)	(٣٧٨)
محمد مهدي بن خليل بن ابراهيم الشهرستاني	(٣٧٩)
صدر الدين بن حسن بن محمد مهدي الحكيم الشهرستاني	(٣٧٩)
آل الحلو في العراق	(٣٨٠)
فرج الله بن عبد الله	(٣٨٠)
سعد بن عبد الله بن حماد	(٣٨٠)
بيت السيد موسى الحلو في النجف وضواحيها	(٣٨٠)
سلمان بن سعد بن فرج الله الحلو	(٣٨١)
حسن بن سلمان بن سعد الحلو	(٣٨٢)
عبد الله بن سلمان الحلو	(٣٨٢)
سلمان بن عبد الله بن سلمان الحلو	(٣٨٣)
كاظم بن عزيز بن نور الحلو الخطيب	(٣٨٣)
محمد بن حسن بن سلمان الحلو	(٣٨٤)
عبد الحسين بن محمد رضا بن محمد الحلو	(٣٨٤)
يوسف بن عبد الحسين بن محمد رضا الحلو	(٣٨٦)
امير بن محمد جواد بن عبد الحسين الحلو	(٣٨٦)
عبد الصاحب بن محمد بن حسن الحلو	(٣٨٦)

الموضوع	الصفحة
عبد الرزاق بن علي بن حسن الحلو	(٣٨٧)
عبد المحسن بن علي بن حسن الحلو	(٣٩٠)
علي بن نعمة بن هادي الحلو	(٣٩٠)
حسن بن عبد الرضا بن يوسف الحلو	(٣٩١)
آل ناجي او النواجي في جنوب العراق	(٣٩١)
نجم الدين بن عبد الله بن محمد (جد النواجي)	(٣٩١)
ناجي بن محمود بن حسب الله باسمه عرفوا النواجي	(٣٩١)
آل حاجي في الجنوب	(٣٩٢)
حاجي بن محمد بن عبد الله	(٣٩٢)
احمد فخر الدين بن محمد بن ملك شاه	(٣٩٢)
آل علو في الكاظمية	(٣٩٢)
آل الفتال في الكاظمية	(٣٩٢)
عبيد الله بن الامام موسى الكاظم (ع)	(٣٩٣)
صحة نسب حمزة بن الحسين بن علي	(٣٩٥)
صحة عقب محمد اليماني بن عبيد الله بن الامام موسى الكاظم (ع)	(٣٩٦)
محمد حمار الدار (تحقيق ورأي)	(٣٩٧)
عبد الله بن جعفر الجمال بن محمد (تحقيق ورأي)	(٣٩٩)
شبيب بن يوسف بن سعد (تحقيق في صحة اتصاله)	(٤٠٠)
اسحاق بن الامام موسى الكاظم (ع)	(٤٠٠)
تحقيقات مهمة في ذريته	(٤٠٢-٤٠١)
نقيب النقباء في مرو (علي بن موسى)	(٤٠٣)

الموضـــــوع	الصفحة
آل حمد في الاهواز والعراق	(٤٠٣)
علي . . . ابن محمد بن عبد الله بن الامام الكاظم (ع) (تحقيق في اتصاله)	(٤٠٣)
حمد بن نعمة بن عبد الله / جد آل حمد	(٤٠٤)
الحسين بن الامام الكاظم (ع) (تحقيق مهم جداً)	(٤٠٥)
زيد بن الحسن بن زيد النسابة الهروي / ترجمة	(٤٠٧)
زيد النار بن الامام موسى الكاظم(ع) / ترجمة	(٤٠٧)
ادلة اثبات عقب زيد النار	(٤٠٧)
صحة نسب الحسن بن زيد النار	(٤١٠)
تحقيق في صحة نسب بدر الدين بن يوسف	(٤١٠)
ادلة ثبوت كون آل بدر الدين هم موسوية من ذرية زيد النار وانهم ليسوا من ذرية زيد بن الامام علي زين العابدين (ع)	(٤١٠)
آل خاروف من آل بدر الدين	(٤١٠)
الحسين المحدث بن زيد النار	(٤١٤)
ادلة ثبوت كون الحسين المحدث له عقب	(٤١٤)
المشايخية هم من السادات حتى وان عرف بعضهم بالقاب غير علوية	(٤١٤)
تحقيق في زيد بن محمد بن زيد	(٤١٦)
موسى الاصم بن زيد النار	(٤١٧)
آل الخردل	(٤١٧)
ابو افضل يحيى بن الحسن صاحب المرقد في الديوانية	(٤١٨)
جمال الدين بن سليمان المعروف بالشيخ جميل المدفون في سميكة	(٤١٩)
احمد بن الامام موسى الكاظم (ع)	(٤١٩)

الموضـــــــوع	الصفحة
صحة مرقد احمد شاه جراغ في شيراز	(٤١٩)
صحة عقب احمد شاه جراغ	(٤٢٠)
علي بن احمد بن الامام موسى الكاظم (ع) وصحة عقبه	(٤٢١)
العباس بن الامام موسى الكاظم (ع)	(٤٢١)
الاقوال في العباس بن الامام موسى الكاظم (ع)	(٤٢٢)
قبر العباس مع ابيه الامام موسى الكاظم (ع)	(٤٢٢)
سبب اهمال الامامية للعباس بن الامام موسى الكاظم (ع)	(٤٢٤)
القاسم بن العباس بن الامام موسى الكاظم (ع)	(٤٢٤)
الفرق بين القاسم ابن الامام موسى الكاظم (ع) والقاسم ابن العباس بن الامام موسى الكاظم (ع) وتعيين قبريهما	(٤٢٥)
صحة قبر القاسم بن العباس في المحرية	(٤٢٥)
منطقة سورا من توابع الحلة واهميتها	(٤٢٦)
تنبيه على كتاب جامع الانساب	(٤٢٨)
القول في موسى بن العباس بن الكاظم (ع)	(٤٢٨)
هارون بن الامام موسى الكاظم (ع)	(٤٢٨)
الادلة التي تثبت كون هارون بن الكاظم (ع) معقب	(٤٢٨)
احمد بن هارون بن موسى الكاظم (ع)	(٤٢٩)
الاقوال في عقب محمد بن هارون بن موسى الكاظم (ع)	(٤٣٠)
آل خير الدين في الهند	(٤٣٢)
آل قاسم الانوار في تبريز	(٤٣٤)
علي بن نصير بن هارون هو جد آل قاسم	(٤٣٤)

الموضــــــوع	الصفحة
اسماعيل بن الامام موسى الكاظم (ع)	(٤٣٥)
الاقوال في قبر اسماعيل بن الكاظم (ع)	(٤٣٦)
هل عبد الله هو ابن لاسماعيل بن الكاظم (ع) ؟	(٤٣٧)
الكلثميون في مصر ، هم ابناء محمد بن جعفر بن موسى	(٤٣٩)
ابراهيم المرتضى الاصغر المجاب ابن الامام موسى الكاظم (ع)	(٤٣٩)
ابراهيم بن الامام موسى الكاظم (ع) هل هو واحد او اثنان ؟	(٤٣٩)
قبر ابراهيم المرتضى الاصغر في الحائر الحسيني	(٤٤١)
معين الدين بن غياث الدين الجشتي الاجميري	(٤٤٣)
اسماعيل بن ابراهيم المرتضى ابن الامام موسى الكاظم (ع)	(٤٤٣)
دراسة في اسماعيل بن ابراهيم المرتضى	(٤٤٣)
آل الموسوي في النجف الاشرف والحيرة ذرية علي مراد، النقاش في وثيقتهم	(٤٤٤)
وثيقتان لال البستاني في العمارة	(٤٤٤)
وثيقة الخرسان سكان سوق الشيوخ والنقاش فيها	(٤٤٥)
العبث في لقب الخرسان	(٤٤٥)
آل الموسوي في الخالص ذرية علي محمد ، ووثيقتهم	(٤٤٦)
آل العلوي في الجنوب والنقاس في وثيقتهم	(٤٤٦)
التعامل مع هذه الوثائق في اعلاه	(٤٤٦)
عود على بدء	(٤٤٧)
عبد الله بن اسماعيل بن ابراهيم المرتضى الاصغر هو جد السادة البرزنجية ، وادلة ثبوت ذلك	(٤٤٩)
جمال الدين الافغاني / ترجمة	(٤٥٠)

الموضـــــــوع	الصفحة
مرقد سيد صادق في شهرزور	(٤٥١)
خليل بن عيسى الاحدب / ترجمة	(٤٥١)
مصطفى القاضي بن اسماعيل بن مولان / ترجمة	(٤٥٢)
عبد الكريم بن محمود الكويسنجقي	(٤٥٢)
شادمان بن محمد نظيف البرزنجي / ترجمة	(٤٥٣)
سادات ابي عبيدة في حلبجة	(٤٥٤)
سادات ابابيلي	(٤٥٤)
محمد المدني البرزنجي / ترجمة	(٤٥٤)
محمد نودئي بن علي بن بابا رسول الكبير / ترجمة	(٤٥٦)
تراجم لال البرزنجيي	(٤٥٦،٤٥٧،٤٥٨،٤٥٩)
ابو سبحة موسى بن ابراهيم المرتضى الاصغر / دراسة عميقة	(٤٦٠)
قبر في جبال طهران /جعفر بن موسى ابي سبحة	(٤٦٣)
القول في اسحق بن موسى ابي سبحة	(٤٦٤)
مهدي الجوهري الهندي	(٤٦٤)
مرقد في شيراز لعلي بن موسى ابي سبحة	(٤٦٥)
الموالي في العمارة والبصرة والكوت والحي وبغداد	(٤٦٥)
آل طاهر وجدهم طاهر بن قاسم	(٤٦٦)
تصحيح في نسب آل طاهر	(٤٦٦)
آل عبرة في الحيرة	(٤٦٨)
آل حدود في الشامية	(٤٦٨)
آل العذاري في الكوفة وهم غير العذاري الحسينية فانتبه	(٤٦٨)

الموضـــــــوع	الصفحة
ربيع بن عسكر جد آل ربيع	(٤٦٨)
محمود الاول بن ياس ، جد البو محمود	(٤٦٩)
آل اسحاق من آل محمود	(٤٦٩)
آل أهديب من البو محمود	(٤٧٠)
آل أكروش من البو محمود	(٤٧٠)
آل شبيب وآل ورد من البو محمود	(٤٧٠)
آل شوحه من البو محمود	(٤٧٠)
آل عزوز من البو محمود	(٤٧٠)
آل بندي من البو محمود، منهم عدنان بن جواد بن كاظم	(٤٧١،٤٧٢)
آل احمد من البو محمود	(٤٧١)
فخر الدين بن ابراهيم بن عزيز ، جد العجام وسبب التسمية	(٤٧٢)
رعد بن جاسم بن حسين / جد آل رعد في الرميثة	(٤٧٢)
حافظ بن محسن بن شاطي / جد آل حافظ في السماوة	(٤٧٣)
أحمد بن علي بن جاسم / جد آل احمد	(٤٧٣)
وثيقة مهمة باسم جياد بن جحيل بن حبيب هي اثبتت سلسلة نسب العجام	(٤٧٣)
ياسين بن ادريس بن لطيف / جد آل ياسين في الرميثة	(٤٧٣)
حمود بن احمد جاسم / جد آل حمود في الرميثة	(٤٧٣)
ابو حسنة بن محمد بن احمد / جد آلبو حسنة	(٤٧٤)
حمزة بن عيسى بن محمد / جد آل حمزة فيي الرميثة	(٤٧٤)
لطف بن عيسى بن محمد / جد آل لطف في الديوانية	(٤٧٤)

الموضـــــــوع	الصفحة
علي بن عيسى بن محمد / جد آل علي بالرميثة	(٤٧٤)
الحسين القطعي بن موسى ابي سبحة	(٤٧٤)
بنو ازرق العين	(٤٧٥)
آل الاشيقر في كربلاء	(٤٧٥)
الحسين بن علي بن عبد الله / جد آل الاشيقر في كربلاء	(٤٧٥)
وقفية مهمة للآل الاشيقر	(٤٧٥)
آل ابي السعادات في كربلاء	(٤٧٧)
الحسين عز الدين بن محمد / جد عدد من السادات في جبل عامل	(٤٧٨)
نور الدين علي بن الحسين بن محمد العاملي / ترجمة	(٤٧٩)
محمد بن علي نور الدين العاملي / ترجمة	(٤٧٩)
حسين بن محمد بن علي العاملي / ترجمة	(٤٨٠)
عباس بن علي بن علي نور الدين المكي ، مؤلف كتاب نزهة الجليس	(٤٨٠)
عبد السلام بن زين العابدين العاملي	(٤٨٢)
محمد حيدر بن نور الدين علي العاملي	(٤٨٢)
محمد بن علي بن حيدر العاملي	(٤٨٣)
زين العابدين بن علي نور الدين العاملي	(٤٨٣)
آل شرف الدين في لبنان	(٤٨٤)
ابراهيم شرف الدين بن زين الدين / جد آل شرف الدين وآل الصدر	(٤٨٤)
حسين بن ابراهيم شرف الدين	(٤٨٥)
محمد بن ابراهيم شرف الدين بن زين العابدين	(٤٨٥)
عبد الحسين بن يوسف شرف الدين صاحب المؤلفات القيمة	(٤٨٧)

الموضـــــــوع	الصفحة
صالح بن محمد بن ابراهيم شرف الدين / ترجمة	(٤٨٨)
ابو البركات هبة الدين بن صالح شرف الدين	(٤٨٩)
الجزار وجبل عامل ، وجرائمه	(٤٩٠)
محمد علي بن ابو الحسن بن صالح / ترجمة	(٤٩١)
رد اشكال على الشيخ الانصاري (قده)	(٤٩١)
آل الصدر في العراق ولبنان	(٤٩٢)
محمد صدر الدين بن صالح بن محمد / جد آل الصدر / ترجمة	(٤٩٢)
محمد علي بن محمد صدر الدين المشهور بآغا مجتهد/ ترجمة	(٤٩٤)
اسماعيل بن محمد صدر الدين بن صالح العاملي / هو اول من لقب بالصدر	(٤٩٤)
حيدر بن محمد علي الصدر	(٤٩٧)
حسين بن اسماعيل الصدر	(٤٩٧)
محمد مهدي بن محمد جواد الصدر	(٤٩٧)
محمد باقر بن حيدر بن اسماعيل الصدر (الشهيد الاول)	(٥٦١)
محمد جواد بن اسماعيل الصدر	(٤٩٨)
محمد علي صدر الدين بن اسماعيل العاملي الاصفهاني / تفاصيل عن حياته	(٤٩٨)
رضا بن محمد علي الصدر	(٥٠٢)
موسى بن محمد صدر الدين الصدر	(٥٠٢)
محمد صادق بن محمد مهدي الصدر	(٥٠٣)
محمد بن محمد صادق الصدر	(٥٠٤)
هادي بن محمد علي الصدر	(٥٠٥)
حسن بن هادي الصدر الكاظمي	(٥٠٥)

الصفحة	الموضـــــوع
(٥٠٦)	محمد بن حسن الصدر
(٥٠٦)	حمزة بن ابو العباس بن الحسين
	معالي بن علي بن محمد / جد آل المرتضى في سورية ، وآل الشامي في كربلاء ، وآل عيسى في جبل عامل ، وآل عثمان وآل نجم الدين
(٥٠٧)	وآل فخر الدين بها .
(٥٠٧)	آل عيسى في حومين التحتا بجبل عامل ، جدهم حسين بن محمد بن يوسف
(٥٠٧)	آل فضل الله في لبنان جدهم حسين بن محمد بن يوسف
(٥٠٩)	عيسى بن حسين بن احمد ، جد آل عيسى في حومين التحتا
	آل السيد وآل جعفر في قرية تفاحتا بجبل عامل ، جدهم
(٥٠٩)	جعفر بن عيسى بن حسين
(٥٠٩)	الشيخ محمد جميل حمود / ترجمة
(٥١٠)	آل وهاب في كربلاء
(٥١٠)	محمد بن الحسين بن موسى / جد آل وهاب في كربلاء
(٥١١)	واقعة الوهابية في كربلاء
(٥١٢)	الموبقات التي مارسها الغزاة في كربلاء
(٥١٢)	واقعة المناخور
(٥١٤)	حسين بن حسن بن محمد علي الجد الاعلى للآل وهاب
(٥١٤)	عبد الوهاب بن علي بن سليمان الوهاب / ترجمة
(٥١٥)	محمد مهدي بن محمد طاهر الموسوي / ترجمة
(٥١٦)	مرتضى بن محمد بن حسين الوهاب
(٥١٧)	آل الشامي في كربلاء

الموضــــــــوع	الصفحة
جواد بن مصطفى بن حسن الشامي الجد اعلى للآل الشامي في كربلاء......	(٥١٧)
آل نجم الدين في جبل عامل	(٥١٨)
محمد بن علي بن حيدر ، جد آل نجم الدين	(٥١٨)
آل المرتضى القائمين على خدمة مرقد السيدة زينب (عليها السلام)	
في قرية راوية بدمشق الشام	(٥١٩)
حسين بن موسى بن علي جد آل المرتضى	(٥١٩)
مرتضى بن علي بن محمد ، جد السادة آل المرتضى	(٥١٩)
محمد سليم بن علي بن موسى المرتضى متولي مقام السيدة زينب (ع)	(٥١٩)
عباس بن سليم المرتضى / متولي مقام السيدة زينب (ع)	(٥١٩)
مهدي بن محمد رضا بن محمد سليم المرتضى / ترجمة	(٥٢٠)
محسن بن عباس بن محمد سليم المرتضى	(٥٢١)
محمد رضا بن مهدي بن محمد رضا آل المرتضى	(٥٢٢)
هاني بن محسن بن عباس آل امرتضى / المتولي الحالي لمرقد السيدة زينب(ع).	(٥٢٤)
آل الشهرستاني في كربلاء جدهم فضل الله بن علي	(٥٢٥)
محمد مهدي الشهرستاني بن ابي القاسم / ترجمة	(٥٢٥)
هبة الدين الحسيني الشهرستاني / ترجمة	(٥٢٥)
محمد حسين بن محمد مهدي الشهرستاني	(٥٢٦)
جعفر بن محمد حسين الشهرستاني	(٥٢٧)
آل المش ، جدهم محمد المش بن طاهر	(٥٢٨)
آلبو زبد/ جدهم هاشم بن ابراهيم الذي منه التسمية	(٥٢٨)
عمران بن علاوي بن خلف ابو زبد	(٥٢٩)

الموضـــــــوع	الصفحة
ناحية المشخاب وتطورها	(٥٢٩)
بنو طويل الباع	(٥٣١)
السيد ادريس المدفون في الكرادة الشرقية والاقوال فيه	(٥٣٢)
آل ثابت في كربلاء	(٥٣٣)
محمد سعيد آل ثابت بن محمد علي / ترجمة	(٥٣٣)
عزي آل ثابت بن محمد حسن	(٥٣٤)
آل دراج / جدهم محمد الدراج بن سليمان	(٥٣٤)
تراجم لآل دراج	(٥٣٥،٥٣٦)
ابراهيم العسكري بن موسى ابو سبحة	(٥٣٧)
محمد بن ابراهيم العسكري	(٥٣٧)
آل سراهنك في زنجان	(٥٣٧)
مرقد في سمنان لابي عبد الله اسحاق بن موسى	(٥٣٨)
النسخة المصورة لكتاب تذكرة انساب التي انتشرت في بلادنا والرأي بها	(٥٤٠)
آل الاحول / جدهم علي الاحول بن عبد الله	(٥٤١)
آل الهاشمي في الكاظمية / جدهم جعفر بن هاشم	(٥٤٢)
ضياء جعفر الهاشمي / ترجمة	(٥٤٢)
محمد بن اسماعيل بن ابراهيم المنصراوي	(٥٤٣)
علي بن القاسم الاشج بن ابراهيم العسكري	(٥٤٤)
محمد بن فضل الله بن خداد المازنداراني	(٥٤٤)
آل الرفيعي / جدهم الاعلى حسن عز الدين بن علي بن محمد	(٥٤٤)
آل جبرائيلي / جدهم حسن معز الدين بن عبد العلي	(٥٤٤)

الموضــــــوع	الصفحة
الحسين بن عماد الدين رفيع الدين عرف ذريته بلقبه آل الرفيعي	(٥٤٥)
تراجم لبعض آل الرفيعي	(٥٤٥،٥٤٦)
المحسن بن ابراهيم العسكري	(٥٤٧)
آل عطوة في جبل عامل	(٥٤٨)
آل بزون في جبل عامل	(٥٤٨)
محمد الاعرج بن موسى ابي سبحة	(٥٤٩)
موسى الابرش بن محمد الاعرج	(٥٤٩)
الحسين بن موسى الابرش والد السيد المرتضى / ترجمة	(٥٥٠)
علي بن الحسين المرتضى	(٥٥٠)
محمد بن الحسين الرضي	(٥٥٠)
موقف السيد الرضي من طلبة العلوم الدينية	(٥٥٢)
احمد الاكبر بن موسى ابي سبحة	(٥٥٥)
آل ناصر في بعلبك / جدهم ناصر بن زيد بن شرف الدين	(٥٥٦
اشكال على ابن عنبه (رحمه الله) في عمدته	(٥٥٧)
آل رافع / جدهم رافع بن فضائل بن علي	(٥٥٧)
محمد بن معد بن علي من آل رافع	(٥٥٨)
اشكال على ابن الطقطقي (رحمه الله) في اصيله	(٥٥٩)
آل السيد جواد الموسوي في العمارة / جدهم جواد بن كاظم	(٥٦٠)
كاظم بن جواد بن كاظم الموسوي / ترجمة	(٥٦٠)
صباح بن محمد جواد بن كاظم الموسوي / ترجمة	(٥٦١)
ابراهيم بن الحسين القطعي	(٥٦٣)
آل السمين في (طوز خرماتو) و (قره تبه) / جدهم ابراهيم	
ابن تاج الدين المشهور بالسمين	(٥٦٣)
بعض تراجم آل السمين	(٥٦٤)

للإستفسار والإتصال

مكتبة أبو سعيدة الوثائقية العامة

في النجف الأشرف

ص . ب ٥٢٠ العراق – النجف الأشرف

الموقع الالكتروني :

Internet : www.banihashim.com

البريد الالكتروني :

E-mail:banihashimnajaf@gmail.com
E-mail:aliabusaeedah@hotmali.com